Предисловие

Выражение признательности

Искренне благодарим вас за доверие к компании JAC Motors и ее продукции! Добро пожаловать в растущие ряды владельцев JAC Motors.

Мы предлагаем вам данный автомобиль с полной уверенностью. Автомобиль является передовым в технологии, усовершенствованным, и имеет отличные характеристики. Благодаря строгому контролю качества, он обладает превосходной мощностью, экономичностью, комфортом и безопасностью, а также оснащен множеством удобных и развлекательных функций для вашего использования.

Обязательно храните данное руководство в автомобиле. Перед началом эксплуатации автомобиля, пожалуйста, внимательно ознакомьтесь с данным руководством, как можно скорее ознакомьтесь с его структурой и различными функциями, методами применения и соответствующими положениями компании. Вам рекомендуется надлежащим образом использовать и обслуживать автомобиль, в полной мере использовать его отличные характеристики, обеспечивая безопасное вождение и сохранность данного автомобиля.

Если у вас есть какие-либо вопросы по автомобилю или инструкции по эксплуатации, убедительная просьба связаться с нашими сервисными центрами. Ваши вопросы и предложения приветствуются в любое время.

Удачной дороги и счастливого пути!

Jianghuai Automobile Группа Co., LTD

Меры предосторожности!

Для обеспечения Вашей безопасности и безопасности Ваших пассажиров соблюдайте следующие важные правила вождения:

1. Не садитесь за руль после употребления алкоголя или наркотиков!
2. Обязательно соблюдайте ограничения скорости, указанные на дорожных знаках. Не допускайте превышения скорости, перегрузки или движения с превышением количества пассажиров.
3. Обязательно проинформируйте всех пассажиров о правильном использовании бортовой системы безопасности.
4. При наличии каких-либо вопросов обратитесь к данному руководству.

О руководстве

В настоящем руководстве пользователя представлены все модели данной серии и все оборудование, которое может быть установлено, независимо от того, является ли оно дополнительным оборудованием или стандартным оборудованием. Следовательно, приобретаемый вами автомобиль может не обладать некоторым оборудованием, описанным в настоящем руководстве.

Пожалуйста, проверьте договор купли-продажи, чтобы подтвердить конфигурацию приобретенного вами автомобиля. Пожалуйста, обратитесь в наши сервисные центры для уточнения деталей.

Настоящее руководство используется для того, чтобы помочь вам понять работу и обслуживание вашего автомобиля, чтобы поддерживать его в хорошем состоянии. Пожалуйста, ознакомьтесь с данным руководством перед началом эксплуатации вашего автомобиля. Помните, что официальные сервисные центры JAC обладают полной информацией о Вашем автомобиле. При наличии у Вас каких-либо вопросов, мы с радостью поможем Вам.

Все технические данные в настоящем руководстве по эксплуатации применимы к обстоятельствам на момент публикации настоящего руководства. Мы оставляем за собой право изменять технические характеристики или элементы конструкции без предварительного уведомления, так как компания продолжает вносить изменения и улучшения в автомобиль. В результате технические характеристики приобретенного вами автомобиля могут отличаться от данных, приведенных в настоящем руководстве по эксплуатации. Убедительная просьба не обращайтесь к нам с юридическими заявлениями на основании различий между техническими данными, иллюстрациями и инструкциями.

Обязательно всегда имейте собой полный комплект документов. В случае если данный автомобиль был перепродан или передан в аренду другим лицам, обязательно предоставьте новому владельцу полный комплект сопроводительных документов.

Авторские права на настоящее руководство принадлежат Anhui Jianghuai Automobile Группа Co., Ltd. Воспроизведение всего или части содержимого строго запрещено без согласия компании. Ответственность за изменение и интерпретацию настоящего руководства несет компания Anhui Jianghuai Automobile Группа Co., Ltd.

Меры предосторожности по качеству топлива

Компания JAC не будет предоставлять гарантийное обслуживание в случае повреждения двигателя, коробки передач и других систем трансмиссии вследствие применения ненадлежащего топлива или смазочного масла, даже если автомобиль все еще находится на гарантийном сроке. Пожалуйста, убедитесь, что применили подходящее топливо и смазочное масло для вашего автомобиля.

Переоборудование автомобиля

Несанкционированное переоборудование автомобиля строго запрещено. Переоборудование может повлиять на рабочие характеристики, безопасность или долговечность автомобиля, а также может привести к нарушению государственных норм. Следовательно, не пытайтесь переоборудовать свой автомобиль ни при каких обстоятельствах. Повреждения или проблемы с рабочими характеристиками, вызванные несанкционированным ремонтом, не покрываются гарантией JAC.

Уведомление о безопасном вождении

Опасность

- Содержание текста с этим символом связано с безопасностью вождения. Если соответствующие предупреждения не соблюдаются, возможны несчастные случаи, нанесение серьезного вреда или смерть пассажиров.

Предупреждение

- Содержание текста с этим символом связано с безопасностью вождения. Если соответствующие предупреждения не соблюдаются, возможны несчастные случаи, нанесение серьезного вреда или смерть пассажиров.

Внимание

- Содержание текста с этим символом связано с безопасностью вождения. Если соответствующие предупреждения не соблюдаются, возможны несчастные случаи, нанесение серьезного вреда или смерть пассажиров.

Примечание

- Текст с символом указывает на возможное повреждение втомобиля. Обязательно строго соблюдайте предупреждения при использовании автомобиля.

Защита окружающей среды

- Текст с данным символом указывает на меры предосторожности связанные с охраной окружающей среды.

За исключением специальных пояснений, направления движения автомобиля (вперед, назад, влево, вправо) в данном руководстве будут зависеть от направления движения. Вождение по дорогам и бездорожью (полноприводная модель): полноприводная модель отличается от обычных автомобилей способами вождения и управления. Поскольку его центр тяжести расположен выше, чем у обычных моделей, неправильная эксплуатация может привести к потере управления автомобилем или аварии. Обязательно внимательно прочтите «Указания по вождению по дороге и бездорожью».

Предупредительная этикетка подушки безопасности

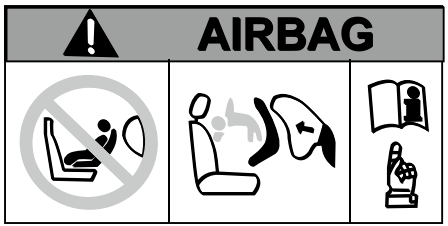

Подушки безопасности предназначены для защиты взрослых при авариях, представляющих значительный риск для детей. Не устанавливайте детскую удерживающую систему на сиденье переднего пассажира с подушкой безопасности. В противном случае, при надувании подушки безопасности, сильный удар может травмировать или даже привести к смерти ребенка. См. раздел «Детская удерживающая система» для получения дополнительной информации.

Содержание

1 Безопасность 1

Сиденья 2

Ремни безопасности 7

Безопасность детей 18

Система пассивной безопасности (SRS) 23

2 Приборы и управление 31

Комбинация приборов 33

Приборы и датчики 34

Индикаторы и сигнальные лампы 37

Экран многофункционального информационного дисплея 51

Регулировка осветительных приборов 56

Переключатель стеклоочистителя и стеклоомывателя 57

Наружные осветительные приборы 60

Плафон внутреннего освещения 65

Работа вспомогательного переключателя на рулевом колесе 67

Солнцезащитный козырек 69

Источник питания 70

Место для хранения 71

Окно 73

3 Проверка и регулировка перед началом движения 77

Ключ 79

Система Smart key 82

Противоугонная система 86

Дверь 88

Задняя откидная дверь 92

Проверка индикаторов и сигнальных ламп 92

Проверка шин 92

Крышка отсека двигателя 94
Система сбережения заряда батареи 95
Жидкость стеклоомывателя..... 95
Лючок топливного бака 96
Регулировка рулевого колеса..... 98
Зеркало заднего вида..... 99

4 Запуск и вождение 105
Период обкатки..... 107
Меры предосторожности при запуске и вождении... 108
Запуск автомобиля 114
Вождение..... 120
Экономичное вождение 125
Система гидроусилителя руля..... 127
Приводная тормозная система 129
Вспомогательная тормозная система 131
Стояночная тормозная система..... 135
Система кругового обзора 360°..... 139
Система реверсивного радара 142
Система изображения заднего хода..... 148
Система круиз-контроля (CCS)..... 150
Система контроля выбросов..... 153
Различные дорожные ситуации 157

5 Кондиционер и информационно-развлекательная система 165
Воздуховыпускное отверстие..... 166
Система воздушного кондиционирования..... 167
Информационно-развлекательная система..... 171

6 Чрезвычайные ситуации 173
Устройство предупреждения об опасности 174
Стремительная утечка воздуха из шин..... 176
Замена запасного колеса..... 177
Использование огнетушителя 184
Запуск от внешнего источника питания..... 184
Запуск с толкача 186

Осовбождение застрявшего автомобиля 187
Буксировка автомобиля..... 187
Экстренные условия вождения 188

7 Очистка и техническое обслуживание..... 191
Инструкции по очистке и техническое обслуживание 192
Очистка экстерьера и техническое обслуживание.... 193
Очистка интерьера 198
Профилактика коррозии 200

8 Техническое обслуживание и самообслуживание 203
Требования к техническому обслуживанию..... 204
Проверка отсека двигателя..... 208
Охлаждающая жидкость двигателя 210
Моторное масло..... 213
Трансмиссионое масло 216
Воздушный фильтр 216
Топливный фильтр 217
Тормоз..... 219
Жидкость для стеклоомывателя..... 221
Стеклоочиститель..... 222
Аккумулятор 224
Замена предохранителя..... 224
Замена ламп фар..... 226
Колёса 227

9 Технические параметры 235
Идентификация автомобиля..... 236
Параметры автомобиля..... 239

Безопасность

1

Сиденья 2
Регулировка сидений переднего ряда 2
Регулировка сидений заднего ряда 3
Функция обогрева сидений 4
Подлокотник 5
Подголовник 6
Ремни безопасности 7
Правила использования ремня безопасности 7
Сигнализатор непристёгнутого ремня безопасности.. 12
Защита беременных женщин 13
Защита раненых людей 13
Система предварительного натяжения ремня безопасности 13
Трехточечные ремни безопасности 15
Удлинение ремня безопасности 17
Обслуживание ремня безопасности 17
Безопасность детей 18
Защита детей 18
Детская удерживающая система 19
Система пассивной безопасности (SRS) 23
Индикатор подушки безопасности 25
Передние подушки безопасности 26
Принцип работы подушек безопасности 27

Сиденья

Регулировка сидений переднего ряда

Регулировка угла наклона спинки сиденья

1. Потяните ручку регулировки сбоку от спинки, чтобы отрегулировать спинку. Отпустите ручку и отодвиньте спинку перед блокировкой.
2. Потяните ручку вверх, и спинка сиденья автоматически переместится в вертикальное положение.

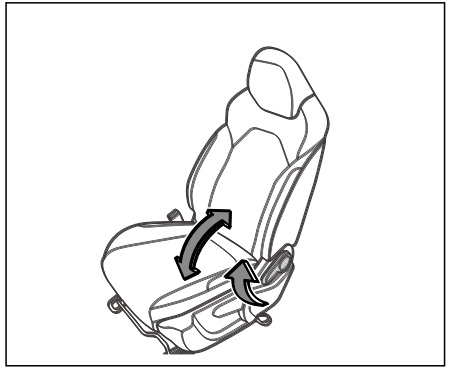

Регулировка сиденья вперед-назад

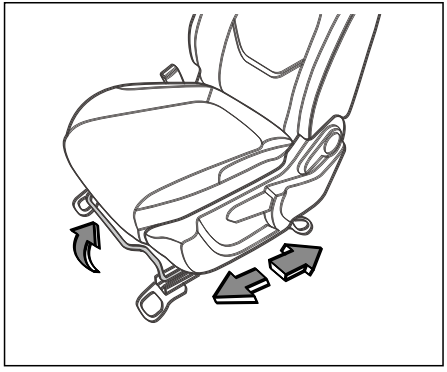

Поднимите рычаг перед сиденьем и переместите сиденье вперед/назад. После отпускания рычага проверьте, что сиденье зафиксировано.

Регулировка сиденья вверх-вниз

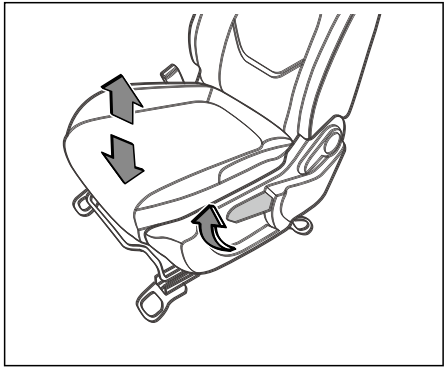

Переместите сиденье вверх/вниз, приподняв или нажав несколько раз на боковую ручку подушки сиденья.

Опасность

- Перед началом движения автомобиля водитель должен отрегулировать спинку сиденья по вертикали, сесть вплотную к спинке и правильно отрегулировать ремень безопасности, чтобы избежать травм или смерти при экстренном торможении или столкновении. Избегайте внезапного начала движения, экстренного торможения и других ситуаций, которые могут привести к авариям.
- При посадке в автомобиль установите спинку сиденья в вертикальное положение. В противном случае ваш пассажир может выскользнуть из-под ремня безопасности на поясе и получить серьезные травмы при столкновении.
- Не регулируйте сиденье водителя во время движения, это может привести к потере управления автомобилем. Сиденье водителя можно отрегулировать только когда автомобиль неподвижен.

Предупреждение

- Расстояние между водителем и рулевым колесом должно быть не менее 25 см, а область колен должна находиться на расстоянии не менее 10 см от панели приборов. И не кладите никакие предметы в зону регулировки переднего сиденья.
- Перед началом движения убедитесь, что сиденье, ремень безопасности и подголовник находятся в правильном положении.
- Не оставляйте в автомобиле детей, инвалидов или домашних животных без присмотра. Они могут непреднамеренно нажать выключатель или контроллер и случайно попасть в серьезную аварию и получить травму.

Регулировка сидений заднего ряда

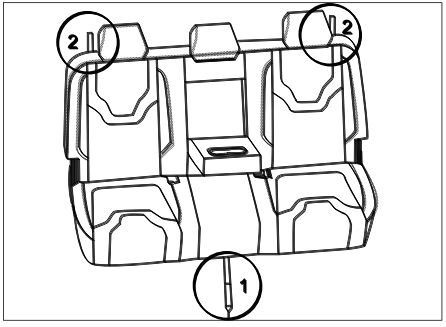

Складывание подушки

Подушка заднего сиденья складывается. Потяните заднее сиденье ①, чтобы освободить нижнюю защелку, поверните подушку вверх и застегните крючок на штанге подголовника.

Складывание спинки

Спинка заднего сиденья складывается. Потяните подушку спинки ②, чтобы освободить крючок фиксатора спинки, поверните спинку вперед, сложите спинку и положите ее на подушку.

Предупреждение

- Убедитесь, что спинка зафиксирована на месте. Если спинка не зафиксирована, она не сможет обеспечить эффективную защиту в случае столкновения или экстренного торможения.
- Регулировка сиденья во время движения автомобиля запрещена.

Функция обогрева сидений

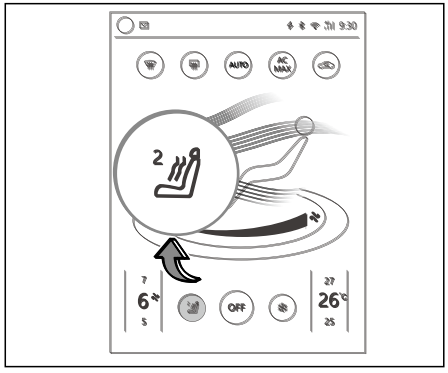

Поверните замок зажигания в положение «ON» и нажмите кнопку обогрева сиденья или на экране MP5, чтобы активировать функцию обогрева иденья.
По умолчанию обогрев работает на третьей передаче. Нажмите кнопку обогрева еще раз, чтобы выбрать блок обогрева. Нажмите кнопку «OFF», чтобы выключить функцию обогрева сиденья. Не включайте обогрев сиденья в следующих ситуациях:
1. Сиденье не занято.
2. На сиденье защитное покрытие.
3. Подушка сиденья повреждена.
4. Температура внутри или снаружи выше 25°C.

Предупреждение

- Люди, не чувствительные к боли или температуре из-за приема лекарств, инвалидности ног или хронических заболеваний (например, диабета), могут получить ожоги спины, бедер и ног, если они используют функцию обогрева сиденья. Поэтому необходимо заранее выяснить состояние своего здоровья, чтобы определить, подходит ли для вас использование функции обогрева сидений. Людям, не чувствительным к боли или температуре нельзя использовать функцию обогрева сидений.
- Влажная подушка сиденья может привести к сбою функции обогрева сиденья и увеличению риска ожогов.
- Перед использованием функции обогрева сиденья убедитесь, что сиденье сухое.

Предупреждение

- Не садитесь на сиденье в мокрой одежде.
- Не кладите на сиденье влажные предметы или одежду.
- Не проливайте жидкость на сиденье.
- Если во время работы функции обогрева появляется запах, немедленно выключите функцию обогрева сиденья и обратитесь в официальный сервисный центр JAC для проведения обслуживания.

Примечание

- Использование функции обогрева сиденья при неработающей системе питания может привести к разрядке аккумулятора. Не используйте функцию обогрева сиденья в течение длительного времени или когда никто не сидит на сиденье.
- Если на сиденье с работающей функцией обогрева попала какая-либо жидкость, немедленно вытрите ее.
- Не используйте топливо, разбавитель или аналогичные жидкости для очистки сиденья.
- Функцию обогрева сиденья необходимо использовать в соответствии с фактическими потребностями и вовремя отключать, когда обогрев не требуется.

Подлокотник

Передний ряд сидений

Крышку ящика для хранения в центральной консоли можно использовать как подлокотник.

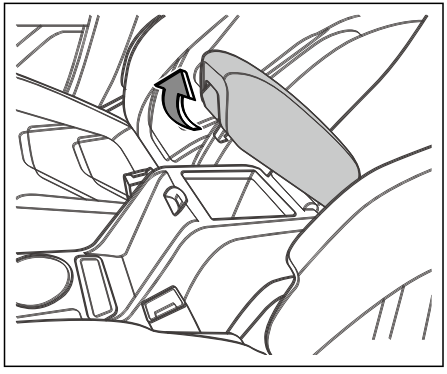

Задний ряд сидений

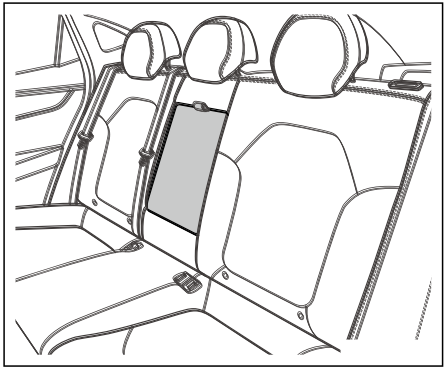

Если вам нужно установить подлокотник, потяните стопорное кольцо. Если вам нужно откинуть подлокотник, потяните подлокотник вверх и вдавите его в спинку сиденья.

Подголовник

Регулируемый подголовник

Если ваш автомобиль оборудован регулируемым подголовником. В подголовнике есть несколько выемок для его фиксации в нужном положении.

Предупреждение

- Подголовник играет вспомогательную роль в других системах безопасности автомобиля. Подголовник обеспечивает дополнительную защиту от травм при некоторых столкновениях задней частью.
- Не привязывайте ничего к подголовнику и не снимайте подголовник.
- Если подголовник был снят, переустановите его и правильно отрегулируйте его перед использованием сиденья.

Оптимальное положение подголовника

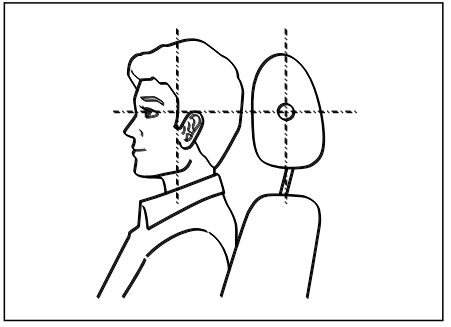

Подголовник обеспечивает максимальную защиту, когда центр подголовника находится на уровне верхней части ушей.

Снятие подголовника

Снимите подголовник, выполнив следующие действия.

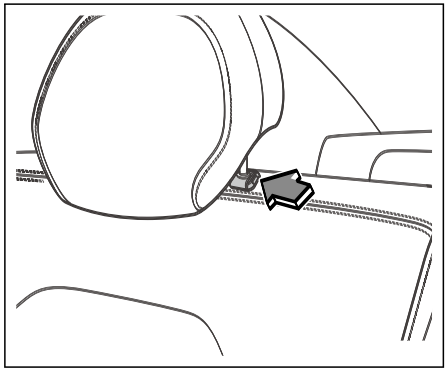

1. Поднимите подголовник в самое верхнее положение.
2. Нажмите кнопку блокировки.
3. Продолжайте поднимать подголовник и снимите подголовник с сиденья.

Установка подголовника

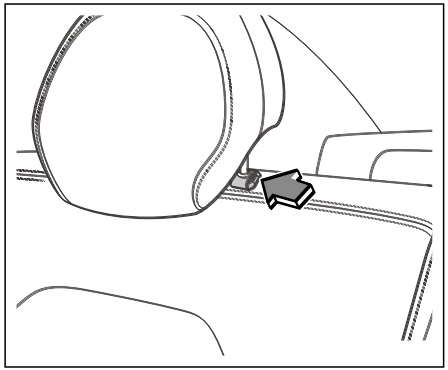

1. Совместите ножки подголовника с отверстиями в сиденье. Убедитесь, что подголовник находится в правильном направлении. Ножки с регулировочными насечками необходимо установить в отверстия с кнопками блокировки.
2. Нажмите и удерживайте ручку фиксатора и опустите подголовник.

Ремни безопасности

Правила использования ремня безопасности

Защита при использовании ремня безопасности

Когда вы сидите внутри или на объекте, вы движетесь с той же скоростью, что и этот объект. В качестве простейшего примера возьмем автомобиль: предположим, что автомобиль представляет собой сиденье с колесами и сидящими на нем людьми, как показано на рисунке ① . Ускорьте его, затем остановите, и человек в автомобиле не остановится, а продолжит движение вперед, пока оно не будет заблокировано каким-либо объектом (которым может быть переднее лобовое стекло или приборная панель), как показано на рисунке ② .

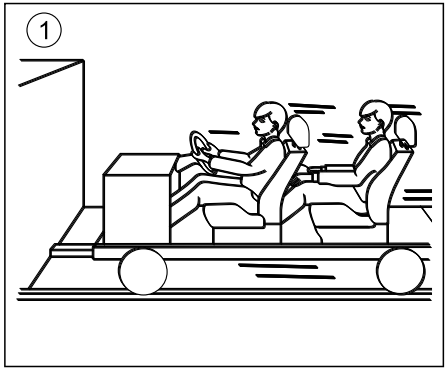

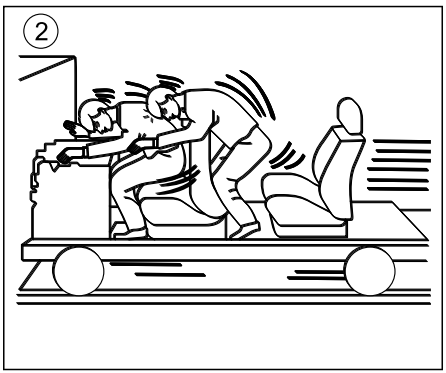

Если вы сядете правильно и правильно пристегнете ремень безопасности, вы замедлитесь вместе с автомобилем, как показано на рисунке ③ . Во время аварии вероятность травмы, смерти или тяжести травмы значительно снижается. Даже если ваш автомобиль оснащен дополнительной подушкой безопасности, компания JAC настоятельно требует, чтобы вы и все ваши пассажиры проверяли и правильно пристегивались ремнями безопасности перед поездкой.

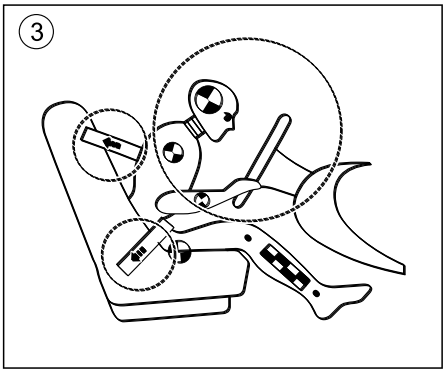

Предупреждение

- Поврежденные ремни безопасности не могут выполнять защитную функцию, в случае аварии это может привести к получению травм.
- Будьте осторожны, не защемите ремень безопасности дверью или сиденьем, иначе он может быть поврежден.
- Если основание ремня безопасности или другие части ремня безопасности повреждены, ремень безопасности может

Предупреждение

порваться в случае аварии или аварийного торможения.

- Поврежденный ремень безопасности следует немедленно заменить на новый ремень безопасности, одобренный компанией для использования в автомобиле. Любой ремень безопасности, случайно поврежденный или растянутый, необходимо заменить в официальном сервисном центре JAC. Даже если на поверхности ремня нет видимых повреждений, его необходимо заменить. Застежку ремня безопасности также следует проверить на предмет повреждений.
- Не пытайтесь ремонтировать, модифицировать или снимать собственный ремень безопасности. Все работы по обслуживанию ремня безопасности, намотчика ремня безопасности, язычка замка и замка должны выполняться в официальном сервисном центре JAC.

Проверка ремня безопасности

Следите за чистотой ремней безопасности и регулярно проверяйте все ремни безопасности.
Если ремень безопасности вытягивается с трудом, возможно, он слишком быстро втянулся на боковую панель, что привело к перекручиванию ремня безопасности.

1. Возьмитесь за язычок защелки ремня безопасности и медленно вытяните ремень.
2. Расправьте ремень безопасности рукой и медленно вставьте его обратно в боковую панель.

Даже если невозможно разгладить ремень безопасности и устранить деформацию, вы все равно должны пристегиваться ремнем безопасности во время движения, но деформируемая часть ремня безопасности не должна соприкасаться с частью тела пассажира. В этом случае вам следует как можно скорее обратиться в официальный сервисный центр JAC для проведения технического обслуживания.

Правильно надевайте ремень безопасности

Ремень безопасности разработан в соответствии со строением скелета человеческого тела. Ремень безопасности должен пересекать переднюю часть бедер, облегать нижнюю часть бедер, грудь и плечо, а также необходимо отрегулировать сиденье и подголовник в соответствии с параметрами тела.

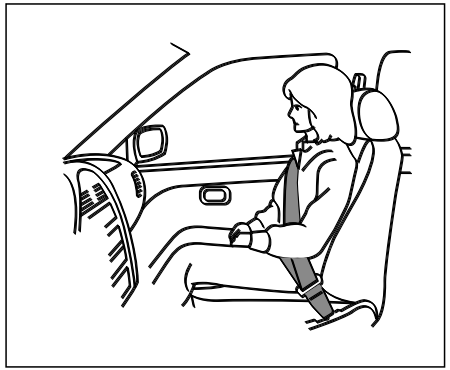

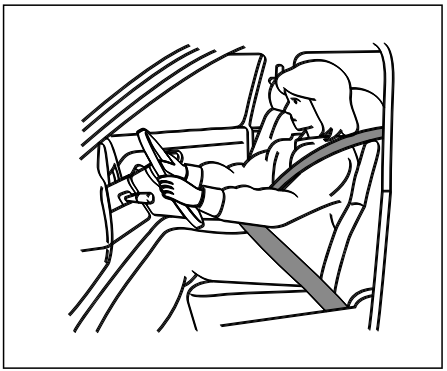

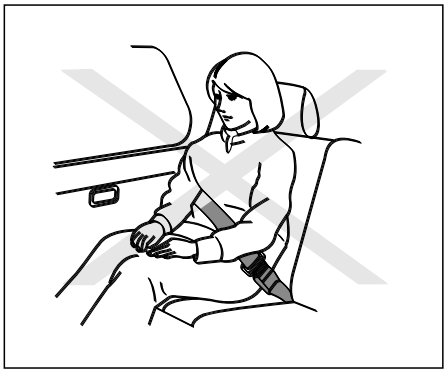

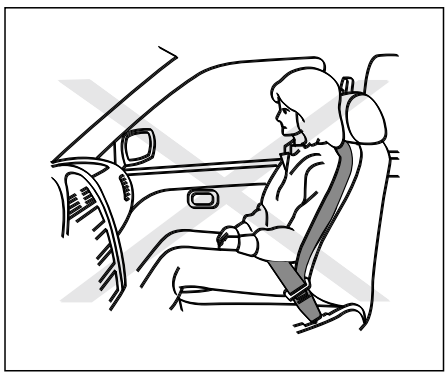

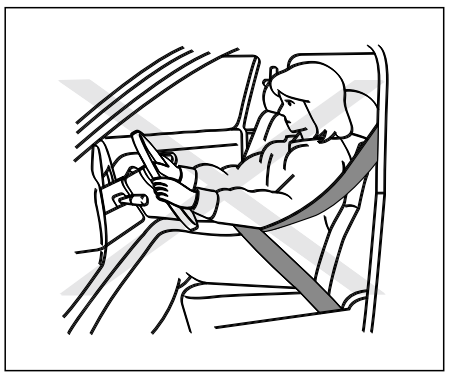

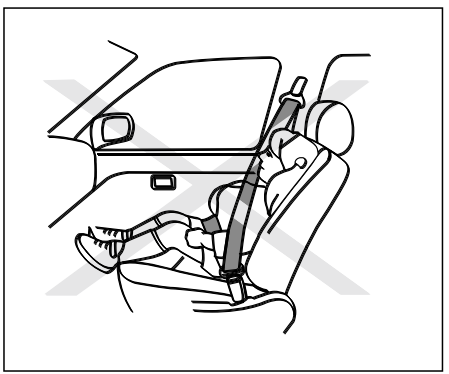

Предупреждение

- Неправильное использование или неиспользование ремней безопасности увеличивает риск травм в результате аварии. Правильное надевание и использование ремня безопасности может полностью выполнить свою защитную роль.
- Ремни безопасности обеспечивают лучшую защиту, когда спинка сиденья находится в вертикальном положении и пассажиры надевают их правильно.
- Ремень безопасности должен проходить через среднюю часть плеча пассажира, его нельзя зажимать под рукой или располагать на шее.
- Ремни безопасности должны быть расправлены и плотно прилегать к груди пассажиров.
- Ремень должен располагаться в области бедер и не давить на живот. Он должен быть

Предупреждение

расправлен и плотно прилегать к груди пассажира.
- Будьте осторожны, не перекручивайте ремень безопасности во время его надевания.
- Не отрывайте ремень безопасности от тела рукой. Как можно сильнее затяните ремень безопасности, не жертвуя комфортом.
- Не помещайте на ремень безопаснсоти твердые предметы, например, очки, ручки или ключи.
- Не меняйте направление ремня безопасности с помощью зажимов, застежек или подобных приспособлений.
- Все водители и пассажиры должны сидеть правильно и всегда пристегиваться ремнями безопасности, даже при движении по городу.
- Дети должны сидеть на заднем сиденье и необходимо использовать соответствующую

Предупреждение

детскую удерживающую систему в соответствии с весом и ростом ребенка.
- Язычок замка ремня безопасности необходимо вставить в соответствующую защелку сиденья и убедиться, что он заблокирован. Если язычок замка ремня безопасности вставить в защелку сиденья другого пассажира, это значительно снизит защитную функцию ремня безопасности, и во время аварии может привести к серьезным травмам.
- Не допускайте попадания посторонних предметов или жидкости в защелку ремня безопасности. В противном случае защелка ремня безопасности и ремень безопасности не будут работать должным образом.
- Во время вождения не используйте один ремень безопасности для пристегивания двух или более человек. Один ремень

Предупреждение

безопасности предназначен только для одного человека. Нельзя перевозить детей или младенцев на руках.

- При пристегивании ремня безопасности следует снимать просторную и объемную верхнюю одежду (например, плотный пуховик), чтобы сохранить защитную функцию ремня безопасности.

Сигнализатор непристёгнутого ремня безопасности

Если ремень безопасности не пристегнут во время движения, или если ремень безопасности отстегнуть во время движения, система предупредит водителя, и сигнальная лампа будет продолжать гореть или мигать. Сигнальная лампа не погаснет до тех пор, пока водитель и пассажиры не пристегнут ремни безопасности.

Предупреждение

- Неправильное использование или неиспользование ремней безопасности увеличивает риск травм в результате аварии.
- Правильное использование ремней безопасности может полностью повысить их защитный эффект.

Защита беременных женщин

Беременным женщинам следует следовать особым инструкциям врача при управлении автомобилем или транспортными средствами.
При управлении автомобилем или при езде в автомобиле следует использовать трехточечные ремни безопасности. Плечевые ремни безопасности должны быть размещены в соответствующем месте на груди, а ремни безопасности должны располагаться на бедрах как можно ниже. Ремни безопасности должны плотно прилегать и не должны иметь скручиваний, чтобы снизить риск травмы матери и плода в результате аварии или надувания подушек безопасности.

! Опасность

- Не пристегивайте ремень безопасности на животе.

Защита раненых людей

Касательно использования ремней безопасности для раненых, пожалуйста, обратитесь к своему врачу за подробной консультацией.

Система предварительного натяжения ремня безопасности

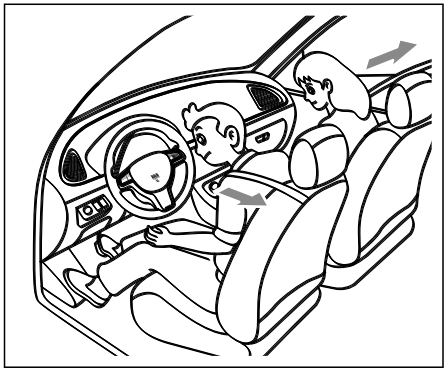

При условии оснащения вашего автомобиля устройством предварительного натяжения ремня безопасности. При определенных типах столкновений система предварительного натяжения ремня безопасности может срабатывать вместе с системой подушек безопасности. Система предварительного натяжения ремня безопасности работает с механизмом втягивания ремня

безопасности, помогая вам и вашим пассажирам немедленно пристегнуть ремень безопасности в случае некоторых случаев столкновения. Ремень безопасности с системой предварительного натяжения ремня безопасности используется так же, как и обычный ремень безопасности.

Предупреждение

- Предварительный натяжитель в системе предварительного натяжения ремня безопасности нельзя использовать повторно после его срабатывания. Следует заменить намотчик и весь комплект защелки ремня безопасности.
- Если автомобиль попал в аварию, но устройство предварительного натяжения ремня безопасности не запускается, обязательно проверьте систему предварительного натяжения ремня безопасности в официальном сервисном центре JAC. При необходимости замените его.
- Не меняйте произвольно детали или проводку системы предварительного натяжения ремня безопасности. Это необходимо для предотвращения случайного срабатывания или повреждения системы предварительного натяжения ремня безопасности.
- Нерекомендуемое электронное испытательное оборудование и устройства обнаружения не должны использоваться в системе предварительного натяжения ремней безопасности.

Трехточечные ремни безопасности

Пристегивание ремня безопасности

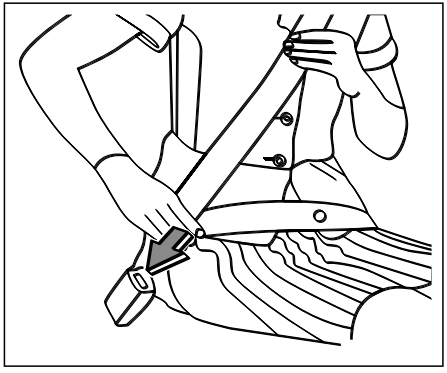

1. Отрегулируйте сиденье в нужное положение.
2. Медленно вытяните ремень безопасности из натяжителя, убедитесь, что он плавно проходит по бедрам, груди и средней точке ключицы, удерживайте его между шеей и плечами.
3. Вставьте язычок в пряжку, пока не услышите и не почувствуете щелчок.
4. Натяните ремень безопасности и убедитесь, что он пристегнут.
5. Натяните ремень безопасности по направлению к натяжителю, убедитесь, что плечевой ремень безопасности пересекает плечо и проходит через грудь, а поясной ремень безопасности обхватывает бедра.

Предупреждение

- Не откидывайте спинку сиденья слишком сильно. Ремни безопасности наиболее эффективны, когда пассажир сидит с прямой спиной на спинке сиденья.

Примечание

- Натяжитель может действовать как фиксатор в случае резкого торможения или столкновения. Если вы медленно наклонитесь, ремень безопасности будет вытягиваться.
- Если ремень безопасности не удается вытянуть из полностью натянутого положения, резко потяните и отпустите. Затем плавно вытяните ремень из натяжителя.

Регулировка высоты ремня безопасности

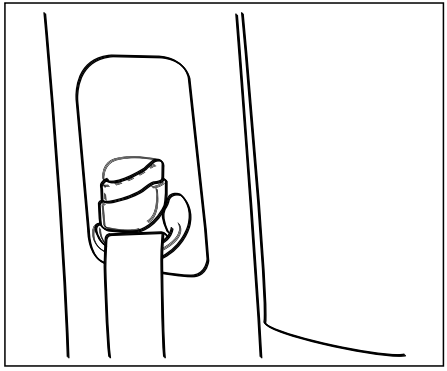

Нажмите кнопку фиксатора и отрегулируйте высоту плечевого ремня до наиболее подходящего положения. Отпустите кнопку регулировки, чтобы зафиксировать фиксатор плечевого ремня в нужном положении.

Предупреждение

- Высоту крепления плечевого ремня необходимо отрегулировать в наиболее удобное положение. Несоблюдение этого требования может снизить эффективность всей удерживающей системы и увеличить вероятность или серьезность травмы в результате аварии.
- Плечевые ремни безопасности должны быть пристегнуты по центру плеча. Они не должны облегать шею.
- Убедитесь, что ваш ремень безопасности не перекручен.
- После регулировки поробуйте переместить держатель плечевого ремня вверх и вниз, чтобы убедиться, что он надежно закреплен.

Отсегивание ремня безопасности

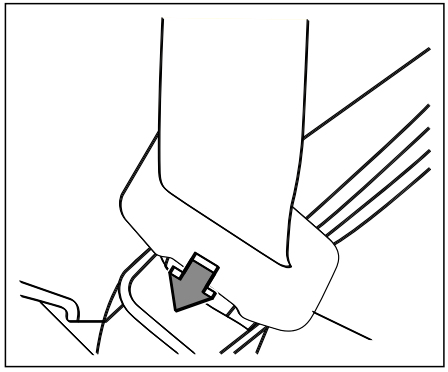

Нажмите кнопку на замке, и ремень автоматически втянется. Если ремень не втягивается, проверьте, не перекручен ли ремень, и повторите попытку.

Проверьте рабочую функцию ремня безопасности

Когда ремень безопасности резко вытягивается из натяжителя или автомобиль резко замедляется, натяжитель ремня безопасности может заблокировать ремень безопасности. Чтобы повысить надежность ремня

безопасности, проверьте его рабочие характеристики.
Возьмитесь за плечевой ремень и резко потяните вперед. Натяжитель должен заблокироваться, и ремень не будет вытягиваться дальше. Если во время проверки натяжитель не может заблокировать ремень безопасности, немедленно обратитесь в официальный сервисный центр JAC для проведения технического обслуживания.

Удлинение ремня безопасности

Если вам необходимо удлинить ремень безопасности в соответствии с вашим размером или по другим причинам, обратитесь в официальный сервисный центр JAC.

Предупреждение

- Не изменяйте и не удлиняйте ремень безопасности без разрешения, это может повлиять на защитную функцию ремня безопасности. В случае аварии увеличивается вероятность получения травмы.

Обслуживание ремня безопасности

1. Регулярно проверяйте, все ли детали ремня (например, замок, язычок, натяжитель, ремень и фиксатор) работают должным образом. Если будет обнаружено, что ремень ослаблен, изношен, потрескался или иным образом поврежден, замените полностью весь ремень в сборе.
2. Если ремень загрязнен, он будет втягиваться медленно. Протрите плечевой ремень чистой сухой тканью.
3. При чистке ремня мойте его нейтральным мыльным раствором или рекомендуемым раствором для чистки предметов интерьера или ковров. Затем протрите ремень тканью и дайте ему высохнуть в тени. Не втягивайте ремень обратно в намотчик, пока он полностью не высохнет.

Безопасность детей

Защита детей

Дети должны быть должным образом защищены во время движения. Пожалуйста, следуйте местным национальным стандартам и правилам при выборе подходящей детской удерживающей системы в соответствии с возрастом ребенка.

Предупреждение

- Младенцы и дети раннего возраста нуждаются в особой защите. Ремни безопасности в автомобиле им не подходят. Использование неподходящего ремня безопасности может привести к серьезным или смертельным травмам в аварии.
- Обязательно используйте подходящую детскую удерживающую систему.

Младенцы и дети раннего возраста

Пожалуйста, выбирайте детскую удерживающую систему, подходящую для вашего автомобиля и детей, и всегда следуйте инструкциям производителя по установке и использованию детской удерживающей системы. Компания JAC рекомендует использовать детские удерживающие системы для младенцев.

Защита детей более позднего возраста

Если ребенок слишком большой для детской удерживающей системы, вместо нее правильно пристегивайте ремень безопасности.
Если ремень безопасности находится близко к лицу или шее ребенка, необходимо приподнять сиденье. На приподнятом сиденье ребенок должен сидеть таким образом, чтобы плечевой ремень проходил через середину плеча, а поясной ремень должен охватывать бедра. Кроме того, существует много типов детских удерживающих систем для детей старшего возраста, обеспечивающих максимальную защиту. Выбирайте подходящую детскую удерживающую систему.

Предупреждение

- Во время движения детям запрещено вставать или сидеть на коленях. Дети могут получить серьезные или смертельные травмы в результате аварии или экстренного торможения.

Детская удерживающая система

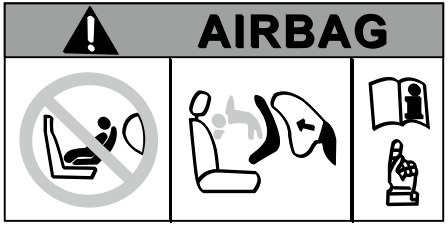

Компания JAC рекомендует выбрать подходящую детскую удерживающую систему. Строго следуйте инструкциям производителя по установке и использованию детской удерживающей системы.

Предупреждение

- Для младенцев и детей раннего возраста всегда нужно использовать детскую удерживающую систему во время езды. В противном случае это может привести к серьезным травмам или смерти.
- Не садите младенцев на колени. Даже самый сильный взрослый человек не может устоять перед ударом серьезной аварии. При экстренном торможении или столкновении ребенок может быть зажат между взрослым и деталями автомобиля, что может привести к серьезным травмам или смерти.
- Если автомобиль оборудован подушкой безопасности переднего пассажира, не устанавливайте детскую удерживающую систему на сиденье переднего пассажира. В случае аварии детская удерживающая система может быть повреждена быстро надувающимися подушками безопасности, что может привести к серьезным травмам или смерти.

Предупреждение

- Обязательно выберите подходящую детскую удерживающую систему для вашего ребенка и автомобиля. Некоторые типы детских удерживающих систем могут быть неподходящими для установки в вашем автомобиле.
- Строго следуйте инструкциям производителя по установке и использованию детской удерживающей системы. Если детская удерживающая система закреплена неправильно, в случае экстренного торможения или столкновения это может значительно увеличить риск травмы ребенка.
- Когда детская удерживающая система не используется, она должна оставаться закрепленной для предотвращения вылета в случае экстренного торможения или столкновения.

Примечание

- После установки детской удерживающей системы проверьте ее перед тем, как посадить детей. Встряхните ее из стороны в сторону и потяните вперед, чтобы проверить надежную фиксацию детской удерживающей системы. Если детская удерживающая система не зафиксирована, переустановите ее и протестируйте.
- Температура детской удерживающей системы, находящейся длительное время в закрытом автомобиле, может стать очень высокой. Перед тем, как посадить ребенка в систему, проверяйте температуру поверхности детской удерживающей системы.

Ограничения на использование детских удерживающих систем

При использовании ISOFIX для крепления детской удерживающей системы соблюдайте следующие ограничения:

Весовая категория	Тип размера	Сиденье перед. пассажира	Заднее боковое сиденье	Заднее среднее сиденье
Переносная кроватка для грудных детей	ISO/L1	×	×	×
	ISO/L2	×	×	×
Группа 0 0 кг~10 кг	ISO/R1	×	IL	×
Группа 0+ 0 кг~13 кг	ISO/R1	×	IL	×
	ISO/R2	×	IL	×
	ISO/R3	×	×	×
Группа I 9 кг~18 кг	ISO/R2	×	IL	×
	ISO/R3	×	×	×
	ISO/F2	×	IUF	×
	ISO/F2X	×	IUF	×
	ISO/F3	×	IUF	×
Группа II 15 кг~25 кг	-	×	×	×
Группа III 22 кг~36 кг	-	×	×	×

ISO/F3: Полноразмерная ДУС для детей младшего возраста,
устанавливаемая в направлении движения
ISO/F2: ДУС уменьшенной высоты для детей младшего возраста, устанавливаемая в направлении движения
ISO/F2X: ДУС уменьшенной высоты для детей младшего возраста, устанавливаемая в направлении движения
ISO/R3: Полногабаритная ДУС для детей младшего возраста,
устанавливаемая против направления движения
ISO/R2: ДУС уменьшенной высоты для детей младшего возраста, устанавливаемая против направления движения
ISO/R1: ДУС для младенцев, устанавливаемая против направления движения
ISO/L1: ДУС, устанавливаемая в боковом положении слева (переносная)
ISO/L2: ДУС, устанавливаемая в боковом положении справа (переносная)
IL: это положение сиденья подходит для установки ДУС ISOFIX полууниверсального типа данной размерной категории.
IUF: это положение сиденья подходит для установки ДУС ISOFIX в направлении движения общего типа данной размерной категории.
X: это положение сиденья не поддерживает установку ДУС ISOFIX для данной группы качества или размерной категории.

При использовании ремня безопасности для крепления детской удерживающей системы соблюдайте следующие ограничения:

Весовая категория	Сиденье переднего пассажира	Заднее боковое сиденье	Заднее центральное сиденье
Группа 0 0 кг~10 кг	×	U/L	×
Группа 0+0 кг~13 кг	×	U/L	×
Группа I 9 кг~18 кг	×	UF/L	×
Группа II 15 кг~25 кг	×	UF/L	×
Группа III 22 кг~36 кг	×	UF/L	×

U: это положение сиденья подходит для установки универсальных детских удерживающих систем данной группы качества.
UF: это положение сиденья подходит для установки универсальной детской удерживающей системы в направлении движения данной весовой категории.
L: это положение сиденья подходит для установки полууниверсальной детской удерживающей системы данной весовой категории.
X: это положение сиденья не поддерживает установку детской удерживающей системы для данной весовой категории.

Устройство фиксации детской удерживающей системы

Детская удерживающая система крепится к автомобилю тремя способами: ISOFIX, ISOFIX + Top Tether или с помощью трехточечного ремня безопасности.

ISOFIX

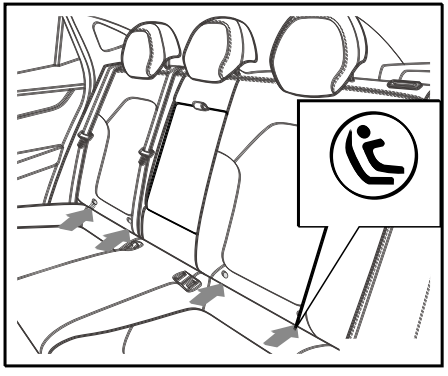

ISOFIX - это стандартное крепление для детской удерживающей системы, которое можно быстро и безопасно закрепить в автомобиле. SOFIX подходит только для установки детской удерживающей системы на заднем боковом сиденье. ISOFIX находится рядом со стыком спинки и подушки сиденья.
Ярлык на спинке сиденья может помочь вам найти положение ISOFIX.

Якорный ремень (Top Tether)

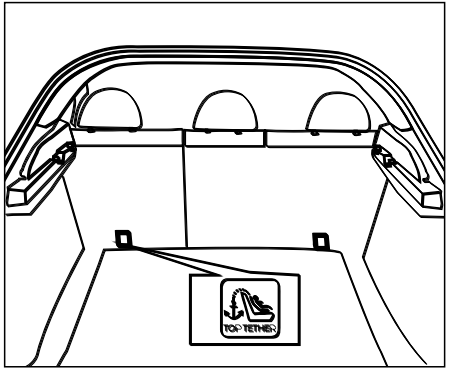

Якорный ремень соединяется с удерживающим кольцом на задней части заднего сиденья с помощью удерживающего крючка.

Система пассивной безопасности (SRS)

Система подушек безопасности применяется совместно с ремнями безопасности, а не вместо них. Правильно пристегивайте ремни безопасности. Подушки безопасности помогают снизить риск травм. Однако срабатывание подушек безопасности может привести к появлению царапин и других травм. Рулевое колесо и панель приборов всегда должны находиться на соответствующем расстоянии.
Подушка безопасности быстро надувается, чтобы защитить пассажира. Если пассажир находится слишком близко к модулю подушки безопасности или напротив него во время срабатывания, ударная сила срабатывания подушки безопасности может увеличить риск получения травмы. После срабатывания подушка безопасности быстро сдувается.
Подушка безопасности работает только в том случае, если замок зажигания находится в положении «ON».
Когда замок зажигания находится в положении «ON» Система сначала проведет самодиагностику, а сигнальная лампа подушки безопасности будет гореть несколько секунд, а затем погаснет, указывая на то, что система находится в нормальном рабочем состоянии.
Ярлык системы подушек безопасности находится на солнцезащитнм козырьке сиденья переднего пассажира.

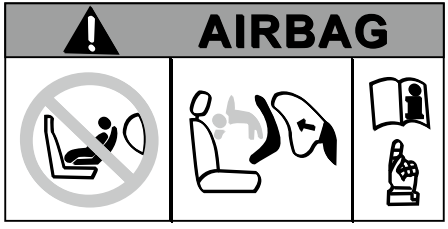

! Опасность

- Не ставьте ДУС, устанавливаемую против направления движения, на сиденья, защищенные подушками безопасности, в противном случае это может привести к смерти или серьезным травмам.

Предупреждение

- Никогда не полагайтесь только на защиту, обеспечиваемую подушками безопасности. Даже если подушка безопасности сработает в результате аварии, она обеспечивает только дополнительную защиту.
- Только тогда, когда пассажир правильно пристегнут ремнем безопасности, система подушек безопасности может полностью выполнять свою защитную роль и снизить риск получения травм в результате несчастных случаев.
- Все пассажиры должны сидеть правильно, надежно пристегивать ремни безопасности и всегда пристегиваться ремнями безопасности перед запуском автомобиля.
- Между пассажиром и зоной срабатывания подушки безопасности не должно быть никаких предметов, в противном случае при срабатывании подушки

Предупреждение

безопасности возрастет риск получения травмы.Во время движения не держите ничего в руках и ничего не загружайте на сиденье переднего пассажира. При срабатывании подушки безопасности в результате аварии предмет может перемещаться по всему пространству салона под воздействием подушки безопасности, что приведет к травмированию пассажиров.
- Подушки безопасности можно активировать только один раз. Подушка безопасности, сработавшая в результате аварии, и любые компоненты системы должны быть как можно скорее заменены на новые, применимые к автомобилю.
- Техническое обслуживание системы подушек безопасности должно выполняться официальным сервисным центром JAC, где имеются

Предупреждение

необходимые инструменты, диагностические приборы, материалы для обслуживания и квалифицированный профессиональный и технический персонал.
- Запрещено использовать детали подушки безопасности, снятые с утилизированных автомобилей, или восстановленные детали подушки безопасности.
- Запрещено заменять детали подушки безопасности.
- При срабатывании подушки безопасности может выделяться небольшое количество дыма, что является нормальным явлением. Это не значит, что автомобиль горит, поэтому не стоит об этом беспокоиться. Пары могут раздражать кожу и оболочки глаз, а также вызывать затруднения дыхания, особенно у людей с астмой или другими проблемами со здоровьем. В этом случае

Предупреждение

необходимо как можно скорее выйти из автомобиля или открыть окна и двери, чтобы был доступ к свежему воздуху, необходимо сохранять спокойное дыхание. Вымойте руки и лицо водой с мылом, если на них попал выпущенный дым и пыль. Не протирайте глаза и раны руками, на которые попала пыль. Если пыль попала в глаза, промойте глаза чистой водой.

- Панель приборов и крышку подушки безопасности нельзя мыть моющими средствами, содержащими ПАВ. Использование моющего средства, содержащее ПАВ, приведет к расшатыванию поверхности крышки модуля подушки безопасности. Если подушка безопасности сработает в результате аварии, сломанный пластик может прчинить вред пассажирам.

Индикатор подушки безопасности

Индикатор подушки безопасности контролирует состояние системы подушки безопасности, цепи системы предварительного натяжения ремня и всех связанных цепей.
Когда замок зажигания находится в положении «ON», система сначала проведет самодиагностику, а индикатор подушки безопасности загорится на несколько секунд, а затем погаснет, указывая на то, что система в нормальном рабочем состоянии.
При возникновении любой из следующих ситуаций немедленно обратитесь в официальный сервисный центр JAC для проведения ТО:

1. Индикатор подушки безопасности горит постоянно.
2. Индикатор подушки безопасности периодически мигает.
3. Индикатор подушки безопасности не загорается совсем.

Предупреждение

- Если есть неисправность в системе подушки безопасности, она не будет работать нормально и не сможет обеспечить дополнительную защиту пассажиров при аварии, следует немедленно обратиться в официальный сервисный центр JAC для проведения технического обслуживания.
- Не разбирайте подушку безопасности и связанные с ней детали, в противном случае подушка безопасности может выйти из строя.

Передние подушки безопасности

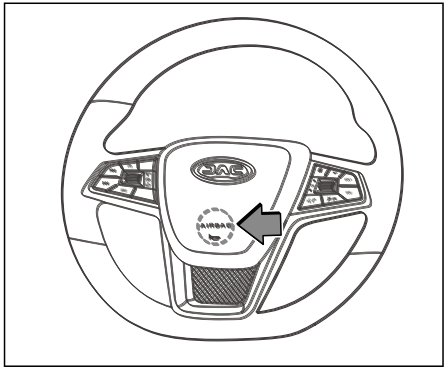

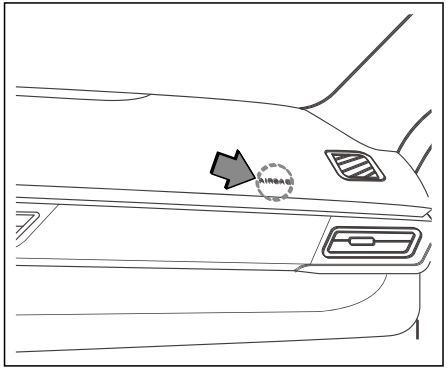

Подушка безопасности расположена в рулевом колесе. Подушка безопасности переднего пассажира расположена в приборной панели. На приборной панели есть надпись «AIRBAG».
В случае сильного лобового удара подушка безопасности переднего сиденья раскрывается, и она также может раскрываться под воздействием других форм удара, подобных сильному лобовому удару.

Предупреждение

- Все пассажиры автомобиля должны правильно пристегивать ремни безопасности, независимо от того, оборудован ли автомобиль подушками безопасности.
- Водитель всегда должен держать обе руки на ободе рулевого колеса в положениях «9 часов» и «3 часа».
- Отрегулируйте сиденье водителя так, чтобы грудь находилась на расстоянии не менее 25 см от центра рулевого колеса.
- Сдвиньте сиденье переднего пассажира назад так, чтобы передний пассажир находился как можно дальше от приборной панели.

Принцип работы подушек безопасности

Подушки безопасности предназначены для одноразового использования. Если индикатор подушки безопасности не поврежден, он будет продолжать гореть как напоминание после срабатывания подушки безопасности. Когда необходимо провести техническое обслуживание автомобиля, обслуживающему персоналу следует указать состояние подушки безопасности, преднатяжителя ремня безопасности и связанных с ними компонентов. Во время обслуживания системы подушек безопасности замок зажигания всегда должен находиться в положении «LOCK».

При достаточно сильном столкновении система SRS обнаружит резкое замедление, немедленно откроет подушку безопасности и быстро надует ее при включении устройства предварительного натяжения ремня безопасности. В случае столкновения ремень безопасности помогает зафиксировать нижнюю часть тела и туловище. Подушка безопасности поглощает энергию удара и защищает голову и грудь.

Подушка безопасности сдувается сразу после надувания с интервалом около 0,1 с, что не будет препятствовать обзору водителя и мешать управлению автомобилем.

Во время срабатывания системы SRS может быть виден дым. Это нормальное явление.

Дым на самом деле представляет собой порошок на поверхности подушки безопасности. Вымойте лицо и руки теплой водой, чтобы избежать раздражения кожи.

Предупреждение

- После срабатывания подушки безопасности модуль подушки безопасности больше не будет работать, и его необходимо заменить в официальном сервисном центре JAC.
- Если вам необходимо заменить подушку безопасности, обратитесь в официальный сервисный центр JAC. Неправильное обращение может привести к травмам.

Ситуации, вызывающие срабатывание передней подушки безопасности

1. Автомобиль подвергается серьезному столкновению в переднем направлении, что может привести к серьезным травмам пассажиров.

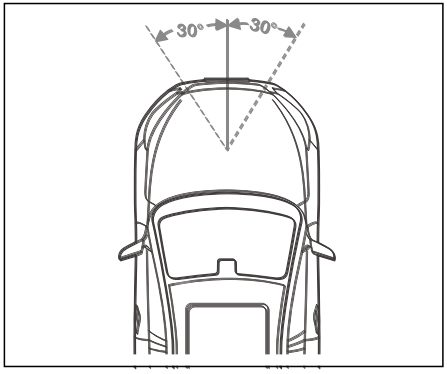

2. Удар о цементную стену, которая не может сдвинуться или деформироваться.

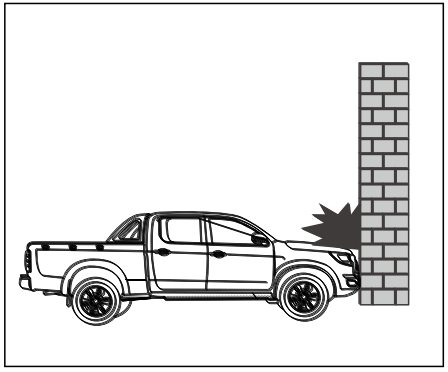

Ситуации, не вызывающие срабатывание передней подушки безопасности

1. Автомобиль сталкивается с деревьями или другими легко деформируемыми объектами.

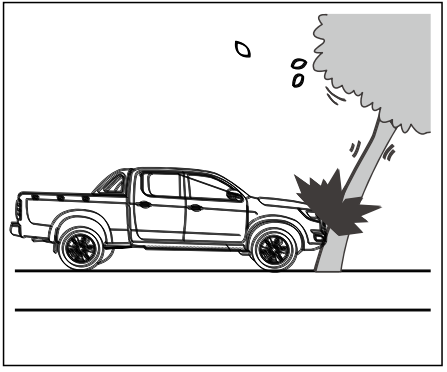

2. Во время движения автомобиль сталкивается с бордюрами и другими низкими объектами.

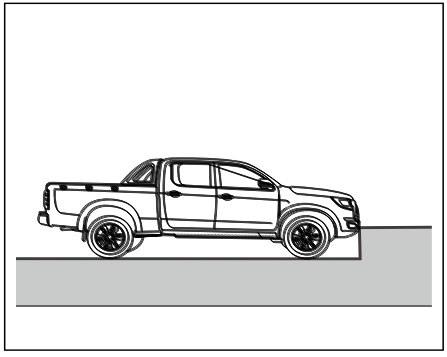

3. Когда автомобиль внезапно падает в глубокую яму или глубокую канаву.

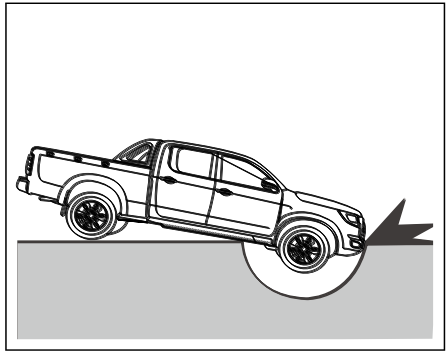

4. Когда автомобиль сталкивается с задней частью грузовика.

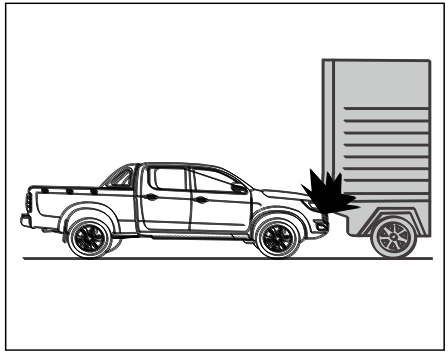

5. Когда автомобиль подвергается столкновению в переднем боковом направлении с другим автомобилем.

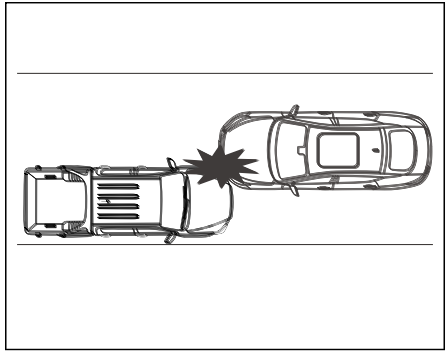

6. Наклон, боковой удар, удар задней частью, легкий лобовой удар, неисправность системы подушки безопасности и т. д.

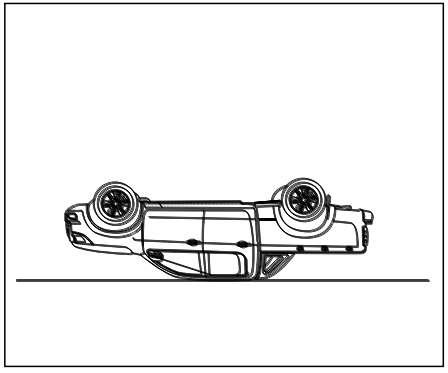

Приборы и управление

2

омбинация приборов 33
Комбинация приборов для измерения уровня жидкости 33
Приборы и датчики 34
Датчик температуры охлаждающей жидкости двигателя 34
Тахометр двигателя 35
Спидометр 35
Указатель уровня топлива 36
Индикаторы и сигнальные лампы 37
Индикаторы и сигнальные лампы самодиагностики .. 37
Сигнальные лампы 39
Индикаторы 47
Экран многофункционального информационного дисплея 51
Работа экрана многофункционального информационного дисплея 51
Данные о вождении 52
Настройка информации 54
Регулировка осветительных приборов 56
Переключатель стеклоочистителя и стеклоомывателя 57
Переключатель переднего стеклоочистителя и стеклоомывателя 59
Наружные осветительные приборы 60
Комбинационный регулировочный переключатель

наружного освещения 60
Фары ближнего света 61
Фары дальнего света 61
Габаритные фонари 62
Передние противотуманные фары 62
Задние противотуманные фары 62
Фонари заднего хода 63
Лампа освещения номерного знака 63
Дневные ходовые огни 63
Габаритные фонари 63
Автоматическое включение фар 63
Лампа сигнала поворота 64
Лампа аварийной сигнализации 64
Плафон внутреннего освещения 65
Подсветка центральной консоли 65
Сигнальный фонарь открытой двери 65
Внутренняя осветительная лампа 66
Работа вспомогательного переключателя на рулевом колесе 67
Клаксон 67
Многофункциональный переключатель 68
Солнцезащитный козырек 69
Источник питания 70
Сетевая розетка 70
Место для хранения 71
Карман на спинке сиденья 71
Бардачок 71
Подлокотник с ящиком в центральной консоли 72
Бокс для очков 72
Подстаканник 73
Окно 73
Переключатель управления электрическим стеклоподъемником 74
Ручная регулировка 74
Автоматическая регулировка 74
Функция защиты от защемления 75
Самодиагностика стеклоподъемников 75

Комбинация приборов

Комбинация приборов для измерения уровня жидкости

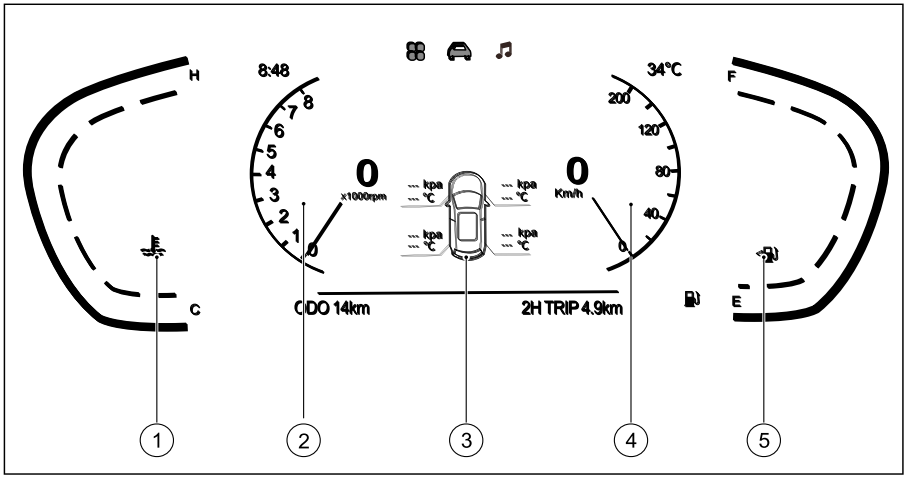

1. Датчик температуры охлаждающей жидкости двигателя
2. Тахометр двигателя
3. Экран многофункционального информационного дисплея
4. Спидометр
5. Указатель уровня топлива

Опасность

- Не трогайте и не очищайте панель приборов во время ее работы. Это может привести к повреждению панели приборов или даже стать причиной дорожно-транспортного происшествия из-за отвлечения внимания водителя.

Предупреждение

- При чистке панели приборов не используйте следующие жидкости: жидкости на спиртовой основе или бензин, абразивные чистящие средства, бытовые чистящие средства и т. д. Они могут вызвать непоправимое повреждение экрана. При чистке экрана используйте ткань из микрофибры и специальное чистящее средство для ЖК- экрана.
- Не нажимайте сильно на экран.
- При чистке экрана убедитесь, что панель приборов не работает и остыла.

Приборы и датчики

Датчик температуры охлаждающей жидкости двигателя

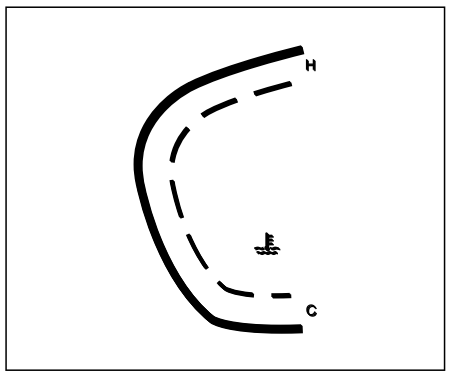

Когда замок зажигания находится в положении ON, датчик температуры охлаждающей жидкости двигателя показывает текущую температуру охлаждающей жидкости двигателя. Верхний предел температуры обозначен буквой H, а нижний предел - буквой C. Датчик температуры охлаждающей жидкости двигателя состоит из восьми ячеек.
Количество подсвеченных ячеек указывает температуру охлаждающей жидкости двигателя. Наивысшая ячейка отображается красным цветом.
Если ячейка горит, температура охлаждающей жидкости двигателя слишком высока, и двигатель необходимо заглушить как можно скорее. В нормальных условиях движения количество горящих ячеек в датчике температуры охлаждающей жидкости двигателя составляет примерно 4.

Примечание

- При неблагоприятных условиях движения двигатель может перегреться. Вам следует как можно скорее остановить автомобиль и заглушить двигатель. Например:
  1. Длительная езда в жаркую погоду или на дальние расстояния.
  2. Снижение скорости или остановка после движения на высокой скорости.
  3. Использование системы кондиционирования воздуха в зоне интенсивного движения и работа двигателя на холостом ходу в течение длительного времени.

Тахометр двигателя

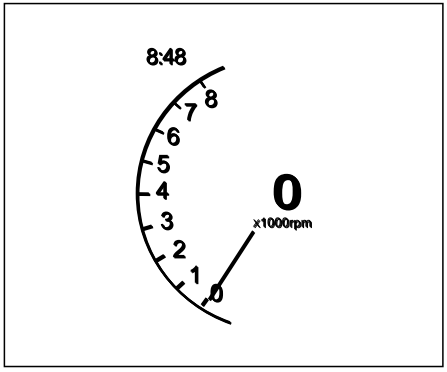

Тахометр двигателя отображает частоту вращения двигателя в минуту в единицах 1000 об/мин. В верхнем левом углу отображается текущее время.

Предупреждение

- Не допускайте попадания стрелки тахометра двигателя в красную зону, это может привести к серьезным повреждениям двигателя.
- Не позволяйте двигателю работать на высоких оборотах сразу после запуска автомобиля, это может привести к повреждению двигателя.

Примечание

- Своевременно переключайтесь на повышенную передачу, чтобы поддерживать относительно низкие обороты двигателя, что помогает экономить топливо, сокращать выбросы выхлопных газов и снижать шум при работе двигателя.

Спидометр

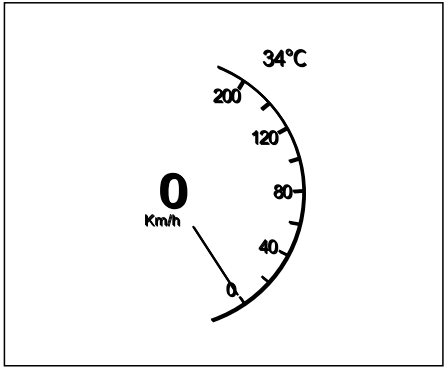

Спидометр показывает текущую скорость автомобиля в км/ч.
В правом верхнем углу отображается температура наружного воздуха, диница измерения - °C.

Примечание

- Максимальная скорость движения зависит от конкретных условий движения и местных правил. Соблюдайте скоростные ограничения.

Указатель уровня топлива

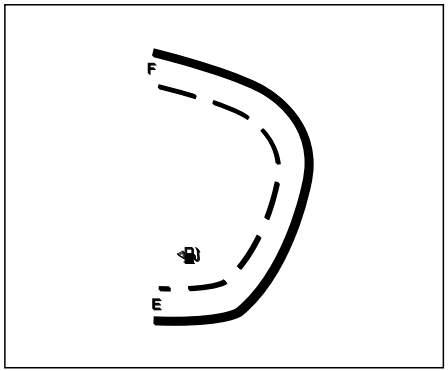

Когда замок зажигания находится в положении ON, указатель уровня топлива показывает приблизительное количество топлива, оставшегося в баке. Верхний предел топлива обозначается буквой F, нижний предел обозначается буквой E. Количество топлива, отображаемое на указателе уровня топлива, может незначительно колебаться из- за колебаний в баке во время торможения, поворота, ускорения или подъема или спуска.
Когда оставшегося топлива в топливном баке недостаточно, загорается сигнальная лампа топлива, и топливо следует долить как можно скорее.
Если горит сигнальная лампа топлива или уровень топлива ниже положения E, дальнейшее движение автомобиля может привести к самопроизвольному выключению двигателя и повреждению каталитического нейтрализатора.
◁⛽ Стрелки указывают, что топливный бак находится с правой стороны автомобиля.

Примечание

- Рекомендуется, чтобы топливный бак был заполнен топливом на более 1/4 объема, длительная работа автомобиля с небольшим количеством топлива легко может вызвать преждевременное повреждение топливного насоса.
- Когда автомобиль работает с небольшим количеством топлива, это может привести к самопроизвольному выключению двигателя и повреждению каталитического нейтрализатора.

Индикаторы и сигнальные лампы

Индикаторы и сигнальные лампы самодиагностики

Закройте все двери, включите стояночный тормоз и пристегните ремни безопасности. Когда замок зажигания находится в положении ON, следующие сигнальные лампы или индикаторы (например, оборудования) будут оставаться включенными и погаснут после запуска двигателя:

Символ	Название
	Сигнальная лампа разрядки двигателя (желтая)
	Сигнальная лампа давления масла в двигателе (красная)
	Индикатор электрического стояночного тормоза (EPB) (красный)
	Сигнальная лампа неисправности аккумулятора (красный)

Когда замок зажигания находится в положении ON, следующие сигнальные лампы или индикаторы (например, оборудования) загораются на короткое время и выключаются:

Символ	Название
	Сигнальная лампа электрического стояночного тормоза (EPB) (желтая)

	Индикатор противоугонной системы двигателя (желтый)
	Сигнальная лампа датчика температуры охлаждающей жидкости двигателя (красная)
	Сигнальная лампа подушки безопасности (красная)
	Сигнальная лампа неисправности системы электроусилителя рулевого управления (красная)
ABS	Сигнальная лампа неисправности антиблокировочной тормозной системы (ABS) (желтая)
	Сигнальная лампа уровня топлива (желтая)
	Индикатор электронного контроля стабилизации (ESC) (желтый)
TPMS	Сигнальная лампа неисправности системы контроля давления в шинах (TPMS) (желтая)
	Сигнальная лампа давления в шинах (желтая)
AUTO HOLD	Сигнальная лампа неисправности функции AUTO HOLD (красная)

Если какой-либо из индикаторов не горит или работает не так, как описано, это указывает на возможную неисправность. Незамедлительно обратитесь в официальный сервисный центр JAC для проведения технического обслуживания.

Сигнальные лампы

№	Символ	Название	Цвет
1		Сигнальная лампа неисправности аккумулятора	Красный
2	ABS	Сигнальная лампа неисправности антиблокировочной тормозной системы (ABS)	Желтый
3		Индикатор неисправности тормозной системы	Красный
4		Сигнальная лампа давления масла в двигателе	Красный
5		Сигнальная лампа неисправности электроусилителя рулевого управления	Красный
6	EPC	Сигнальная лампа неисправности двигателя	Желтый
7	P	Сигнальная лампа электрического стояночного тормоза (EPB)	Желтый
8		Сигнальная лампа подушки безопасности	Красный
9		Сигнальная лампа датчика температуры охлаждающей жидкости двигателя	Красный

№	Символ	Название	Цвет
10		Сигнальная лампа уровня топлива	Желтый
11		Сигнальная лампа неисправности трансмиссии	Желтый
12		Сигнальная лампа давления в шинах	Желтый
13	TPMS	Сигнальная лампа неисправности системы контроля давления в шинах (TPMS)	Желтый
14	120	Сигнальная лампа превышения скорости	Красный
15	AUTO HOLD	Сигнальная лампа неисправности функции AUTO HOLD	Красный
16		Индикатор воды в топливном фильтре	Красный
17		Индикатор неисправности двигателя	Желтый
18		Индикатор загрязнения воздушного фильтра	Зеленый

1. Сигнальная лампа неисправности аккумулятора (красная)

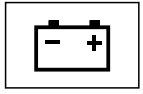

Эта сигнальная лампа всегда горит, когда замок зажигания находится в положении ON.

После запуска двигателя эта сигнальная лампа гаснет, указывая на то, что система находится в нормальном рабочем состоянии.

Если сигнальная лампа продолжает гореть после запуска двигателя или во время работы, или если не горит, когда замок зажигания находится в положении ON, это указывает на неисправность в системе зарядки. В это время следует немедленно закрыть все ненужные электрические приспособления, такие как радио, кондиционер и внутреннее освещение.

Вам следует обратиться в официальный сервисный центр JAC для проведения технического обслуживания.

2. Сигнальная лампа неисправности антиблокировочной тормозной системы (ABS) (желтая)

Когда замок зажигания находится в положении ON, система сначала проведет самодиагностику, и сигнальная лампа ABS загорится на несколько секунд, а затем погаснет, указывая на то, что система находится в нормальном рабочем состоянии.

Если сигнальная лампа продолжает гореть или горит во время работы, или не горит, когда замок зажигания находится в положении ON, это указывает на неисправность системы ABS.

В это время тормозная система по-прежнему работает нормально, но антиблокировочная тормозная система не работает. Вам следует как можно скорее обратиться в официальный сервисный центр JAC, чтобы проверить автомобиль.

3. Индикатор неисправности тормозной системы (красный)

Когда замок зажигания находится в положении ON, система сначала проведет самодиагностику, а сигнальная лампа тормозной системы загорится на несколько секунд, а затем погаснет, указывая на то, что система находится в нормальном рабочем состоянии.

Если сигнальная лампа продолжает гореть или горит во время работы, или не горит, когда замок зажигания находится в положении ON, это указывает на то, что уровень тормозной жидкости слишком низок или имеется неисправность. Вам следует как можно скорее обратиться в официальный сервисный центр JAC для проведения проверки автомобиля.

Если сигнальная лампа горит во время движения, немедленно остановите автомобиль, попробуйте выключить его и перезапустить один или два раза. Если сигнальная лампа все еще

горит, не используйте автомобиль и обратитесь в официальный сервисный центр JAC для проведения технического обслуживания.

Предупреждение

- Когда тормозная система выходит из строя, усиливается давление нажатия на педаль тормоза или она будет приближаться к полу, а эффективность торможения значительно снижается, что может привести к несчастным случаям. Остановитесь и немедленно обратитесь в официальный сервисный центр JAC для проведения технического обслуживания.

4. Сигнальная лампа давления масла в двигателе (красная)

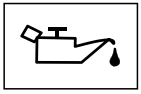

Сигнальная лампа давления масла в двигателе продолжает гореть, когда замок зажигания находится в положении ON. После запуска двигателя эта сигнальная лампа гаснет, указывая на то, что система находится в нормальном рабочем состоянии.
Если сигнальная лампа продолжает гореть после запуска двигателя или во время работы, или если она не горит, когда замок зажигания находится в положении ON, это означает, что давление моторного масла слишком низкое или система неисправна. Остановите и выключите двигатель как можно скорее и подождите несколько минут, чтобы проверить уровень масла. Если количество масла недостаточно, вы можете долить необходимое количество масла для перезапуска двигателя или обратиться в официальный сервисный центр JAC.

Если уровень масла в норме, а сигнальная лампа все еще горит, вам следует заглушить двигатель и как можно скорее обратиться в официальный сервисный центр JAC для проведения технического обслуживания.

Внимание

- Запуск двигателя с горящей сигнальной лампой давления масла двигателя может вызвать серьезное повреждение двигателя.
- Сигнальная лампа давления масла двигателя не используется для индикации низкого уровня масла. Проверьте уровень моторного масла с помощью щупа.

5. Сигнальная лампа неисправности электроусилителя рулевого управления (красная)

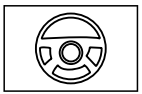

Когда замок зажигания находится в положении ON, загорается сигнальная лампа неисправности системы электроусилителя руля. После запуска двигателя эта сигнальная лампа гаснет, указывая на то, что система находится в нормальном рабочем состоянии.
Если сигнальная лампа продолжает гореть после запуска двигателя или во время работы, или если не горит, когда замок зажигания находится в положении ON, это указывает на неисправность системы рулевого управления с электроусилителем, поэтому эффект рулевого управления с усилителем может уменьшиться или являться полностью неисправным. Вам следует как можно скорее обратиться в официальный сервисный центр JAC, чтобы проверить автомобиль.

Внимание

- Когда усилие рулевого управления уменьшается или оно выходит из строя, вы должны поворачивать с большим усилием, чем обычно.

6. Сигнальная лампа неисправности двигателя (желтая)

Сигнальная лампа неисправности двигателя продолжает гореть, когда замок зажигания находится в положении ON.
После запуска двигателя эта сигнальная лампа гаснет, указывая на то, что система находится в нормальном рабочем состоянии.
Если сигнальная лампа остается включенной после запуска двигателя или во время движения, или если она не горит, когда замок зажигания находится в положении ON, это указывает на неисправность в системе зарядки. Вам следует как можно скорее обратиться в официальный сервисный центр JAC, чтобы проверить автомобиль.

7. Сигнальная лампа электрического стояночного тормоза (EPB) (желтая)

Когда замок зажигания находится в положении ON, система сначала проводит самодиагностику, и сигнальная лампа неисправности EPB загорается на несколько секунд, а затем гаснет, указывая на то, что система находится в нормальном рабочем состоянии.
Если сигнальная лампа продолжает гореть или горит во время движения, или не горит, когда замок зажигания находится в положении ON, это указывает на неисправность системы EPB. Вам следует как можно скорее обратиться в официальный сервисный центр JAC, чтобы проверить автомобиль.

8. Сигнальная лампа подушки безопасности (красная)

Когда замок зажигания находится в положении ON, система сначала проведет самодиагностику, а сигнальная лампа подушки безопасности загорится на несколько секунд, а затем погаснет, указывая на то, что система находится в нормальном рабочем состоянии.
Если сишнальная лампа продолжает гореть или горит во время работы, или не горит, когда замок зажигания находится в положении ON, это указывает на неисправность системы подушек безопасности. Вам следует как можно скорее связаться с официальным сервисным центром JAC, чтобы проверить автомобиль.

9. Сигнальная лампа датчика температуры охлаждающей жидкости двигателя (красная)

Когда замок зажигания находится в положении ON, система сначала проведет самодиагностику, и сигнальная лампа температуры охлаждающей жидкости двигателя загорится на несколько секунд, а затем погаснет, указывая на то, что система находится в нормальном рабочем состоянии.
Если сигнальная лампа продолжает гореть или не горит, когда замок зажигания находится в положении ON, это указывает на неисправность системы. Вам следует как можно скорее связаться с официальным сервисным центром JAC, чтобы проверить автомобиль.
Если сигнальная лампа горит во время движения, указывая на то, что температура охлаждающей жидкости двигателя слишком высока, остановите и выключите двигатель как можно скорее и дайте двигателю полностью остыть, пока стрелка не вернется в нормальную температурную зону. Откройте крышку моторного отсека, проверьте количество охлаждающей жидкости и приводной ремень водяного насоса. Если сбой происходит в системе охлаждения, обратитесь в официальный сервисный центр JAC для проведения технического обслуживания.

Предупреждение

- Не касайтесь вентилятора радиатора при остановленном двигателе. Вентилятор может внезапно начать вращаться.

10. Сигнальная лампа уровня топлива (желтая)

Когда замок зажигания находится в положении «ON», система сначала проводит самодиагностику, и сигнальная лампа уровня топлива загорится на несколько секунд, а затем погаснет, указывая на то, что система находится в нормальном рабочем состоянии. Если

сигнальная лампа горит постоянно или горит во время движения, это означает, что в топливном баке недостаточно топлива. Топливо следует долить как можно скорее.
Если эта сигнальная лампа не загорается, когда замок зажигания находится в положении «ON», или продолжает гореть, когда топлива достаточно, это указывает на неисправность системы. Вам следует как можно скорее обратиться в официальный сервисный центр JAC, чтобы проверить автомобиль.

Предупреждение

- Когда горит сигнальная лампа уровня топлива или уровень топлива ниже положения «E», дальнейшее движение автомобиля может привести к самопроизвольной остановке двигателя и повреждению каталитического нейтрализатора.

11. Сигнальная лампа неисправности трансмиссии (желтая)

Когда замок зажигания находится в положении «ON», система сначала проведет самодиагностику, и сигнальная лампа трансмиссии загорится на несколько секунд, а затем погаснет, показывая, что система находится в нормальном рабочем состоянии.
Если сигнальная лампа продолжает гореть или горит во время работы, или не горит, когда замок зажигания находится в положении «ON», это указывает на неисправность системы трансмиссии. Вам следует как можно скорее обратиться в официальный сервисный центр JAC, чтобы проверить автомобиль.

12. Сигнальная лампа давления в шинах (желтая)

Когда замок зажигания находится в положении «ON», система сначала проводит самодиагностику, а сигнальная лампа давления в шинах загорается на несколько секунд, а затем гаснет, указывая на то, что система находится в нормальном рабочем состоянии.
Если эта сигнальная лампа горит постоянно или горит во время движения, это указывает на то, что шина неисправна из-за чрезмерного давления, пониженного давления или чрезмерно высокой температуры в шине. В это время немедленно снизьте скорость и избегайте резких движений рулевого управления и торможения, а также как можно скорее остановитесь и проверьте шину и давление в ней. При обнаружении быстрой утечки воздуха индикатор мигает с частотой 0,5 Гц со звуковым сигналом.

Внимание

- В определенных условиях (например, зимой или на грунтовых дорогах) этот сигнальный световой сигнал может загореться поздно или не загореться совсем.

13. Сигнальная лампа неисправности системы контроля давления в шинах (TPMS) (желтая)

Когда замок зажигания находится в положении «ON», система сначала проводит самодиагностику, TPMS и сигнальная лампа системы давления в шинах загорается на несколько секунд, а затем гаснет, указывая на то, что система находится в нормальном рабочем состоянии.
Если сигнальная лампа продолжает гореть или горит во время работы, или не горит, когда замок зажигания находится в положении «ON», это означает, что система давления в шинах неисправна. Вам следует как можно скорее обратиться в официальный сервисный центр JAC, чтобы проверить автомобиль.
Система контроля давления в шинах переходит в режим самодиагностики, сигнальная лампа TPMS и сигнальная лампа неисправности давления в шинах горят одновременно, а сигнальная лампа TPMS гаснет после успешной самодиагностики. Если самодиагностика не удается, сигнальная лампа мигает с частотой 1 с.

14. Сигнальная лампа превышения скорости (красная)

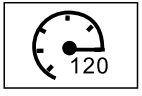

Когда скорость автомобиля превышает установленную скорость предупреждения, загорается сигнальная лампа превышения скорости, указывая на то, что автомобиль превысил скорость предупреждения, и вам следует немедленно снизить скорость.

Предупреждение

- Максимальная скорость движения зависит от конкретных условий движения и местных правил. Не превышайте ограничение скорости.

15. Сигнальная лампа неисправности функции AUTO HOLD (красная)

Когда замок зажигания находится в положении «ON», система сначала проводит самодиагностику, и сигнальная лампа системы давления в шинах загорится на несколько секунд, а затем погаснет, указывая на то, что система находится в нормальном рабочем состоянии.
Если сигнальная лампа продолжает гореть или горит во время движения, или не горит, когда замок зажигания находится в положении «ON», это указывает на неисправность системы автоматического удержания. Вам

следует как можно скорее обратиться в официальный сервисный центр JAC, чтобы проверить автомобиль.

16. Индикатор воды в топливном фильтре (красный)

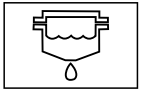

Когда уровень воды внутри водоотделителя достигает опасного уровня, загорается индикатор воды в топливном фильтре. Если индикатор горит, он будет гореть при работающем двигателе, указывая на необходимость слить воду из водоотделителя.

17. Индикатор неисправности двигателя (желтый)

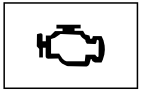

Данный индикатор является частью внутренней системы диагностики автомобиля и может отслеживать неисправность двигателя автомобиля.
Когда замок зажигания переводится в положение «ON», индикатор загорается, а затем гаснет после запуска двигателя.
Когда данный индикатор горит в рабочем состоянии или в положении «ON», как можно скорее обратитесь в официальный сервисный центр JAC для проверки.

18. Индикатор загрязнения воздушного фильтра (зеленый)

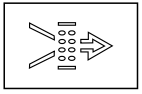

Когда воздухоочиститель забивается, загорается индикатор.
Немедленно остановитесь и проверьте, не забит ли воздушный фильтр.
В противном случае это может привести к повреждению двигателя.

Индикаторы

№	Символ	Название	Цвет
1		Индикатор дальнего света	Синий
2		Индикатор ближнего света	Зеленый
3		Индикатор передних противотуманных фар	Зеленый
4		Индикатор задних противотуманных фар	Желтый
5		Индикатор габаритных фонарей	Зеленый
6		Индикатор/сигнальная лампа указателя поворота	Зеленый
7		Индикатор электрического стояночного тормоза (EPB)	Красный
8		Индикатор непристегнутого ремня безопасности водительского сиденья	Красный
9		Индикатор электронного контроля устойчивости (ESC)	Желтый

№	Символ	Название	Цвет
10	OFF	Индикатор выключения электронного контроля устойчивости (ESC) OFF	Желтый
11		Индикатор противоугонной системы двигателя	Желтый
12	AUTO HOLD	Индикатор работы электронного стояночного тормоза	Зеленый
13		Индикатор круиз-контроля	белый/ зеленый
14	4H	Индикатор высокой скорости 4WD	Зеленый
15	4L	Индикатор низкой скорости 4WD	Зеленый
16	2H	Индикатор 2WD	Зеленый
17		Индикатор предварительного подогрева топлива	Желтый

1. Индикатор дальнего света (синий)

Данный индикатор загорается, если фары дальнего света горят или мигают, чтобы посылать предупреждающий сигнал.

2. Индикатор ближнего света (зеленый)

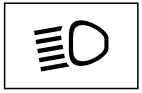

Данный индикатор загорается при включении фар ближнего света.

3. Индикатор передних противотуманных фар (зеленый)

Данный индикатор загорается при включении противотуманных фар.

4. Индикатор задних противотуманных фар (желтый)

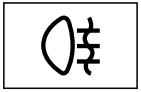

Данный индикатор будет гореть при включении задних противотуманных фар.

5. Индикатор габаритных фонарей (зеленый)

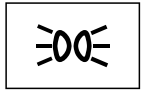

Данный индикатор будет гореть при включении габаритных фонарей.

6. Индикатор/сигнальная лампа указателя поворота (зеленый)

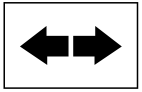

Когда горит указатель поворота, на панели приборов включается левый или правый индикатор указателя поворота.
При нажатии переключателя аварийной световой сигнализации левые и правые указатели поворота мигают одновременно.

Предупреждение

- Если индикатор не мерцает, мигает с высокой частотой или полностью выходит из строя, это свидетельствует о неисправности в системе указателей поворота. Вам следует как можно скорее обратиться в официальный сервисный центр JAC, чтобы проверить автомобиль. В противном случае другие водители не смогут увидеть отправленный вами сигнал поворота.

7. Индикатор электрического стояночного тормоза (EPB) (красный)

Когда замок зажигания находится в положении ON, система сначала проводит самодиагностику. Если электронный стояночный тормоз не включен, индикатор электронного стояночного тормоза загорится на несколько секунд,

а затем погаснет. Если стояночный тормоз включен, индикатор будет гореть до тех пор, пока стояночный тормоз не будет отпущен.
Вам следует обратиться в официальный сервисный центр JAC, чтобы проверить, если данный индикатор не горит.
После выключения замка зажигания автоматически включается электронный стояночный тормоз, и индикатор остается включенным в течение 30 секунд.

8. Индикатор непристегнутого ремня безопасности водительского сиденья (красный)

Когда замок зажигания находится в положении ON, если водитель не пристегнут ремнем безопасности, индикатор будет мигать, пока водитель не пристегнет его, после этого индикатор погаснет.

9. Индикатор электронного контроля устойчивости (ESC) (желтый)

Когда замок зажигания находится в положении ON, система сначала проведет самодиагностику, а индикатор ESC загорится на несколько секунд, а затем погаснет, указывая на то, что система находится в нормальном рабочем состоянии.
ESC контролирует состояние движения, и при нормальных условиях движения индикатор ESC остается выключенным. Если во время движения индикатор ESC мигает, это означает, что дорога скользкая и мощность автомобиля достигает максимального ограниченного сцепления.

10. Индикатор выключения электронного контроля устойчивости (ESC) OFF (желтый)

Когда замок зажигания находится в положении ON, нажмите кнопку переключателя, и индикатор загорится, показывая, что ESC находится в отключенном состоянии.

11. Индикатор противоугонной системы двигателя (желтый)

Когда замок зажигания находится в положении ON, система сначала проведет самодиагностику, и индикатор IMMO загорится на несколько секунд, а затем погаснет, указывая на то, что система находится в нормальном рабочем состоянии.
Если аутентификация противоугонной системы двигателя не удалась, а индикатор продолжает мигать,

автомобиль невозможно запустить, обратитесь в официальный сервисный центр JAC для проведения технического обслуживания. После проверки состояния противоугонной системы двигателя индикатор гаснет.

12. Индикатор работы электронного стояночного тормоза (зеленый)

Когда замок зажигания находится в положении ON, индикатор загорается и мигает с частотой 1 Гц, когда работает автоматическая система парковки.

13. Индикатор круиз-контроля (белый / зеленый)

Когда замок зажигания находится в положении ON и нажат главный переключатель навигации на рулевом колесе, загорается белый индикатор, указывая на то, что функция круиз-контроля включена и введено состояние перед круизом. Когда условие режима круиз-контроля соблюдено и нажата кнопка круиз-контроля SET, загорается зеленый индикатор, и автомобиль переходит в режим круиз-контроля.

14. Индикатор высокой скорости 4WD (зеленый)

Когда автомобиль находится в режиме высокой скорости 4WD, загорится индикатор.

15. Индикатор низкой скорости 4WD (зеленый)

Когда автомобиль находится в режиме низкой скорости 4WD, загорится индикатор.

16. Индикатор 2WD (зеленый)

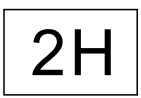

Когда автомобиль находится в режиме 2WD, загорится индикатор.

17. Индикатор предварительного подогрева топлива (желтый)

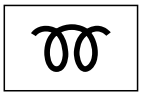

Когда замок зажигания находится в положении «ON», загорится индикатор, а время его включения зависит от температуры охлаждающей жидкости.

Экран многофункционального информационного дисплея

Многофункциональный информационный экран встроен в панель приборов. На этом экране отображается различная информация, связанная с вождением, для водителя, такая как текущая температура снаружи автомобиля и давление в шинах. Многофункциональный информационный экран также можно использовать для изменения настроек экрана и других настроек.

Работа экрана многофункционального информационного дисплея

Кнопки управления на рулевом колесе можно использовать для управления многофункциональным информационным дисплеем.

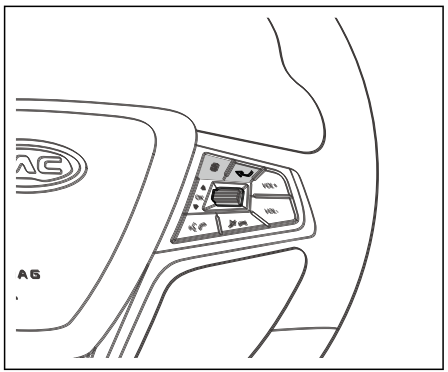

Кнопка	Функция
▲(Кнопка переключения вверх)	1. Переключение отображаемого содержимого вверх в выбранной динамической области 2. Движение курсора вверх
▲(Кнопка переключения вниз)	1. Переключение отображаемого содержимого вниз в выбранной динамической области 2. Движение курсора сниз
OK (Нажимная кнопка)	Выбор текущего варианта или переход в следующее меню
	Назад
	Перелистывание, переключение динамической области

Данные о вождении

Данные о вождении включают пробег, расход топлива, давление в шинах и т. д. Отображение содержания можно переключать с помощью кнопки на рулевом колесе.

Отображение содержания	Инструкции
Средний расход топлива	1. По умолчанию он показывает средний расход топлива после последнего сброса памяти в км/л. 2. Нажмите и удерживайте OK в интерфейсе отображения информации о среднем расходе топлива, чтобы сбросить средний расход топлива и снова начать расчет. 3. Если счетчик отключен от аккумуляторной батареи, средний расход топлива будет обнулен.
Диапазон	1. Диапазон используется для отображения количества топлива, доступного в текущем баке, обновляется каждые 10 секунд. 2.Значение пробега можно рассчитать исходя из расхода топлива в минуту на постоянной основе. Отображаемый пробег может не соответствовать фактическому диапазону из-за различных дорожных условий и условий движения. 3. Если диапазон составляет менее 50 км или датчик топлива выходит из строя, интерфейс будет отображать «-- км».
Скорость круиз-контроля	1. Скорость круиз-контроля отображает текущую скорость круиз-контроля автомобиля, установленную водителем. 2. Скорость круиз-контроля можно установить с помощью переключателя круиз-контроля. 3. Если функция круиз-контроля не активирована, на экране будет отображаться --- км/ч.

Отображение содержания	Инструкции
Давление/ температура в шинах	1. Он может контролировать давление и температуру в шинах. 2. Единица измерения давления в шинах - кПа. При получении недопустимого значения шина мигает с частотой 1 Гц, и значение отображается как «-.-». 3. Единица измерения температуры шины - °C. При получении недопустимого значения шина мигает с частотой 1 Гц, и значение отображается «-».
Общий пробег: (ODO)	1. Общий пробег отображается как общий пробег автомобиля. 2. Диапазон одометра составляет (0 ~ 999 999) км. Когда максимальное значение превышено, отображается как «Err».
Промежуточны й пробег (TRIP)	1. Промежуточный пробег показывает пробег автомобиля с момента последнего сброса. 2. Диапазон одометра составляет (0~999,9) км.Когда максимальное значение превышено, пробег будет расчитываться снова с 0.
Время	1. Время может отображаться в 24 часа и 12 часов, которые могут быть установлены пользователем. 2. Когда автомобиль оснащен MP5 + GPS, время обновляется автоматически и не может быть установлено вручную. 3. Когда GPS недоступен или автомобиль не оборудован им, время можно установить вручную.
Температура снаружи автомобиля	Он отображает температуру снаружи автомобиля.
Информация о трансмиссии	Модель с механической КПП: отображение текущего положения передачи трансмиссии и подсказки о переключении передач.

Настройка информации

С помощью настройки информации вы можете установить язык, проверить информацию о сигналах неисправности на автомобиле, сбросить промежуточный пробег, сбросить средний расход топлива, установить значение сигнала превышения скорости и т. д.

№ п/п	Меню первого уровня	Меню второго уровня	Меню третьего уровня	Инструкции
1	Сбр ос и нф орм ации о вождении	Сброс среднего расхода топлива	Подтвердить	Сброс среднего расхода топлива и начало нового расчета
			Назад	
		Сигнал сброса промежуточного пробега	Подтвердить	Сброс промежуточного пробега и начало нового расчета
			Назад	
		Сбросить все	Подтвердить	Оба сбрасывают средний расход топлива и промежуточный пробег.
			Назад	
		Назад		
2	Ус тано вка предупреждения о превышении скорости	Переключатель скорости предупреждения (ON/OFF)		Включение или выключение функции скорости предупреждения
		Настройка скорости предупреждения	120км/ч(по умолчанию, возможна ручная регулировка)	Настройка скорости предупреждения
3	Настройка отображения времени	XX:XX		

№ п/п	Меню первого уровня	Меню второго уровня	Меню третьего уровня	Инструкции
4	Настройка языка	Китайский		Настройка языка
		Английский		
		Испанский		
		Арабский		
5	Переключение цвета фона	Синий		Смена цвета подсветки панели приборов
		Золотой		
		Красный		
6	Проверка базовой информации	Версия аппар. обесп.:Vx.xx Версия ПО:VX.xx		Проверка информации о программном и аппаратном обеспечении прибора
7	Проверка информации о неисправности			Проверка существующей информации о неисправности

Регулировка осветительных приборов

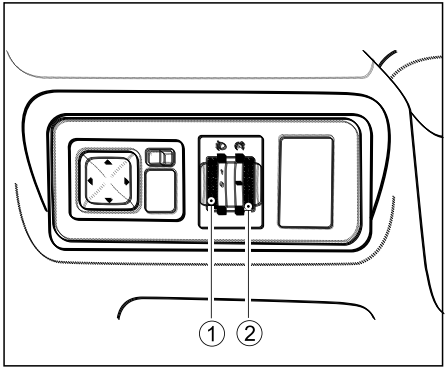

1. Регулировка высоты света головных фар
2. Регулировка подсветки комбинации приборов

Регулировка высоты света головных фар

Когда замок зажигания находится в положении ON и включены головные фары, водитель может регулировать угол оптической оси фары с помощью ручки регулировки высоты света фар. В зависимости от нагрузки автомобиля и условий движения установка правильного положения света фар может улучшить видимость, не ослепляя встречных транспортных средств. В следующей таблице приведены рекомендуемые значения ручки регулировки света фар при различных условиях нагрузки:

Рекомендуемое значение ручки регулировки света фар	Нагрузка автомобиля
0	Передние сиденья заняты, грузовой кузов пустой.
1, 2	Все сиденья заняты, грузовой кузов пустой.
3, 4	Все сиденья заняты и грузовой кузов с полной загрузкой, буксировка прицепа с низкой нагрузкой
5, 6	Занято только сиденье водителя и полная нагрузка грузового кузова, буксировка прицепа с максимальной нагрузкой

Предупреждение

- Если фара установлена слишком высоко или дальний свет используется неправильно, это может ослепить водителей других транспортных средств на дороге, отвлечь их внимание и легко стать причиной серьезных аварий.
- Убедитесь, что фара правильно отрегулирована и всегда работает в нужных условиях освещения.
- Не включайте дальний свет или фары головного света, если это может вызвать ослепление других водителей.
- При использовании фар головного света соблюдайте местные законы и правила.

Регулировка подсветки комбинации приборов

1. Поверните замок зажигания в положение ON.
2. Поверните ручку регулировки света в положение " " или " ".
3. Прокрутите регулировочное колесо, чтобы отрегулировать яркость фоновой подсветки по мере необходимости.

Переключатель стеклоочистителя и стеклоомывателя

Предупреждение

- Если температура упадет до точки замерзания и не будут приняты надлежащие меры по защите от замерзания, чистящая жидкость может замерзнуть на переднем лобовом стекле и ухудшить ваш обзор. Перед очисткой лобового стекла с помощью омывателя лобового стекла необходимо нагреть переднее лобовое стекло с помощью функции обогрева лобового стекла. В противном случае чистящая жидкость может замерзнуть на стекле и заблокировать обзор для водителя.
- Изношенная или грязная щетка стеклоочистителя значительно ухудшит видимость впереди и ухудшит безопасность вождения. Поврежденные или изношенные стеклоочистители необходимо

Предупреждение

незамедлительно заменить.

- Не используйте омыватель ветрового стекла непрерывно более 15 секунд и не используйте омыватель ветрового стекла, когда в бачке нет очищающей жидкости, в противном случае возможно возгорание двигателя стеклоомывателя.

Примечание

- Не используйте стеклоочиститель, когда окно сухое, иначе щетка стеклоочистителя может быстро износиться или выйти из строя.
- Когда температура упадет почти до точки замерзания, перед поездкой обязательно проверьте, не замерзли ли стеклоочистители на лобовом стекле. В холодную погоду снимайте стеклоочистители с переднего лобового стекла при длительной стоянке.
- Перед началом движения очистите переднее лобовое стекло от снега, льда, листьев и прочего мусора.
- Перед парковкой рекомендуется выключить стеклоочиститель. Если вы выключите зажигание, когда очиститель ветрового стекла работает, очиститель ветрового стекла продолжит соскребать воду

Примечание

в соответствии с предыдущей настройкой после того, как автомобиль снова заведется. В это время, если на лобовом стекле есть лед, снег или другое вещество, это может повредить электродвигатель стеклоочистителя.

Переключатель переднего стеклоочистителя и стеклоомывателя

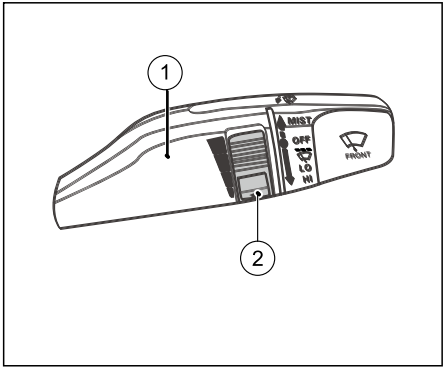

1. Рычаг стеклоочистителя
2. Ручка регулировки подсветки

Когда замок зажигания находится в положении «ON», стеклоочиститель и стеклоомыватель переднего стекла находятся в рабочем состоянии.

Работа стеклоочистителя

MIST: Когда рычаг стеклоочистителя переводится из положения «OFF» в положение «MIST», рычаг стеклоочистителя автоматически возвращается в положение OFF, и стеклоочиститель срабатывает один раз. Если вы продолжите нажимать на положение «MIST», стеклоочистители будут продолжать работу на низкой скорости, пока вы не ослабите рычаг стеклоочистителя.

OFF: Стеклоочиститель перестает работать, пока рычаг стеклоочистителя находится в положении «OFF».

: Стеклоочиститель работает с остановками, пока рычаг стеклоочистителя находится в положении " ". Время очистки стеклоочистителей можно отрегулировать с помощью регулировочной ручки ② на рычаге управления.

Примечание

- Время очистки стеклоочистителя зависит от скорости автомобиля. (Например, при высокой скорости интервалы будут короче, а частота стеклоочистителя будет выше.)

LO: Стеклоочиститель работает непрерывно на низкой скорости, пока рычаг стеклоочистителя находится в положении «LO».

HI: Стеклоочиститель работает неперрывно на высокой скорости, пока рычаг стеклоочистителя находится в положении «HI».

Работа стеклоомывателя

Осторожно потяните рычаг управления стеклоочистителями назад (к водителю), и омыватель распылит чистящую жидкость на переднее лобовое стекло. В то же время стеклоочиститель будет продолжать работу на низкой скорости до тех пор, пока рычаг управления стеклоочистителем не будет отпущен.

Наружные осветительные приборы

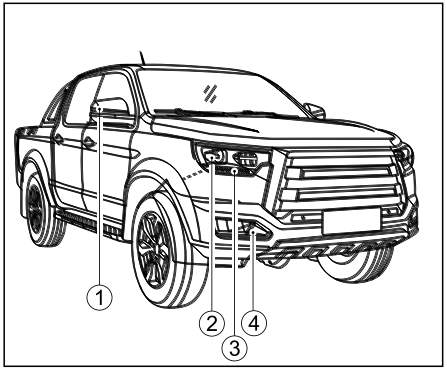

1. Лампа переднего сигнала поворота
2. Передние комбинированные фары
3. Дневные ходовые огни
4. Передние противотуманные фары

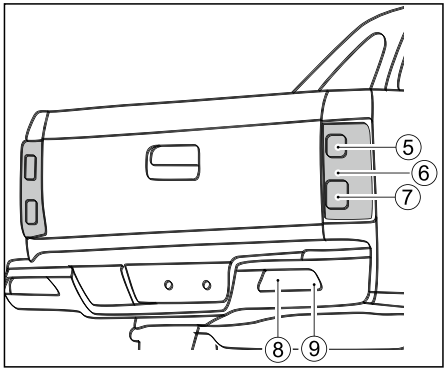

5. Стоп-сигнал
6. Габаритные фонари
7. Лампа заднего сигнала поворота
8. Задние противотуманныефары
9. ФОнари заднего хода

Комбинационный регулировочный переключатель наружного освещения

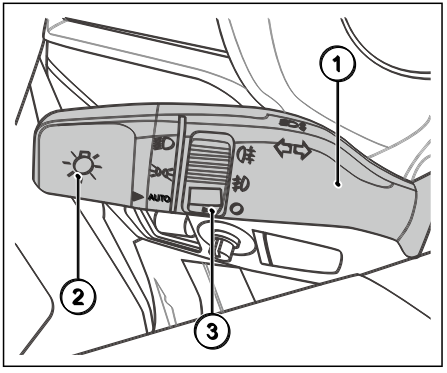

1. Рычаг переключения света фар
2. Регулировочный переключать высоты фар головного света
3. Поворотная ручка переключения противотуманных фар

Фары ближнего света

Ближний свет используется для обеспечения вашей безопасности при движении в условиях плохой видимости или в темноте.

Включение: Поверните ручку регулировки фар в положение « ≣D », чтобы включить ближний свет.

Выключение: Поверните ручку регулировки света фар в положение «OFF», чтобы выключить ближний свет.

Примечание

- Когда система питания не запущена, не включайте фары ближнего света на длительное время, чтобы не разрядился аккумулятор.
- При входе в туннель или при слабом освещении заранее включайте фары ближнего света.
- Соблюдайте местные законы и правила при использовании осветительных приборов.

Фары дальнего света

Фары дальнего света используются, чтобы помочь вам определить состояние дороги на дальние расстояния ночью или в условиях плохой видимости.

Включение: Когда горят фары, толкните рычаг регулировки осветительных приборов вперед (в сторону от водителя), пока не услышите щелчок и не загорится дальний свет.

Выключение: Если вы хотите снова переключиться на фары ближнего света, поверните рычаг регулировки назад.

Мигающие фары головного света: потяните рычаг регулировки осветительных приборов назад (в направлении к водителю), затем отпустите, дальний свет загорается и гаснет.

Если удерживать рычаг управления, дальний свет фар будет гореть постоянно, а после отпускания рычага управления дальний свет погаснет.

Примечание

- Фары могут мигать независимо от того, где находится рычаг управления осветительными приборами.
- При движении в условиях плохой видимости ночью или в сложных дорожных условиях включение дальнего света может улучшить обзор. Однако при встрече с другими автомобилями переключайтесь на ближний свет.

Габаритные фонари

Габаритные фонари используются в условиях плохой видимости, чтобы другие автомобили могли определить размер и положение автомобиля.

Включение: Поверните ручку регулировки фар в положение « », и включится подсветка панели приборов и консоли, а также подсветка номерного знака.

Выключение: Поверните ручку регулировки фар в положение «OFF», чтобы выключить габаритные фонари.

Примечание

- Яркости габаритных фонарей недостаточно для освещения дороги перед автомобилем. Включайте ближний свет своевременно, когда становится темно или при плохой видимости.

Передние противотуманные фары

Передние противотуманные фары обеспечивают определенное проникающее освещение при плохой видимости (например, в тумане).

Включение: Когда ручка регулировки фар находится в положении « » или « », поверните ручку в положение « », и передняя противотуманная фара будет включена.

Выключение: Поверните среднюю поворотную ручку в положение "O", чтобы выключить передние противотуманные фары.

Поверните рычаг управления фарами в положение «OFF», выключите фары, противотуманные фары при этом выключатся.

Задние противотуманные фары

Задние противотуманные фары в основном используются для напоминания транспортным средствам и пешеходам, движущимся позади, о необходимости соблюдать дистанцию в случае плохой видимости (например, дождя и тумана).

Включение: Когда ручка регулировки фар находится в положении « » или « », переведите ручку задних фар в положение « », и включатся задние противотуманные фары.

Выключение: Снова переведите ручку задних противотуманных фар в положение « » или поверните ручку регулировки фар в положение "OFF", и задние противотуманные фары погаснут.

Фонари заднего хода

Фонари заднего хода используются для освещения дороги позади автомобиля при движении задним ходом и для привлечения внимания водителей и пешеходов позади автомобиля.
Включение: при включении передачи «R» фонари заднего хода включаются автоматически.
Выключение: Выйдите из передачи «R», и фонари заднего хода автоматически выключатся.

Лампа освещения номерного знака

При включении габаритных фонарей или фар автоматически загорается лампа номерного знака, которая используется для передачи информации о водительских правах другим водителям и пешеходам в ночное время.

Дневные ходовые огни

Дневные ходовые огни в основном используются в дневное время, чтобы сообщить движущемуся впереди транспортному средству и указать его местонахождение.
Когда замок зажигания находится в положении «ON» и стояночный тормоз отпущен, дневные ходовые огни включаются автоматически.
Когда габаритные фонари горят, дневные ходовые огни гаснут.

Габаритные фонари

Если ваш автомобиль оборудован световыми указателями, вы можете установить световые указатели в настройках системы MP5.
Когда функция габаритных фонарей включена, используйте дистанционный ключ для разблокировки автомобиля.
Когда габаритные фонари горят в течение 30 секунд, откройте дверь водителя или снова заприте ее в течение 30 секунд, и габаритные фонари немедленно погаснут.

Автоматическое включение фар

Функция автоматического включения фар - это когда автомобиль автоматически управляет ближним светом, габаритными фонарями, включением и выключением подсветки в соответствии с условиями естественного освещения, когда на улице темно (например: автомобиль движется в сумерках, ночью, входит в туннель и т. д.), датчик яркости контролирует, что окружающий свет ниже определенной яркости, и фары ближнего света, габаритные фонари и подсветка загораются автоматически.
Когда на улице становится светло, вышеуказанные фары автоматически отключаются с задержкой.
Включение: Когда замок зажигания находится в положении «ON», поверните ручку регулировки фар в положение «AUTO», и функция автоматического включения фар включится.
Выключение: поверните ручку

регулировки фар в другое положение, чтобы выключить функцию автоматического включения фар.

Примечание

- Есть задержка при включении функции автоматического включения фар. При входе в туннель или внезапном затемнении окружающей среды рекомендуется вручную включить ближний свет.
- Фары могут гореть из-за попеременной смены света и тени, когда автомобиль проезжает через отверстие моста и тень.
- Туман, мгла и дым могут влиять на яркость окружающей среды. Таким образом, датчик яркости не может точно определить ее днем в сильный туман. Функция автоматического включения фар может не работать. Включите фары вручную для четкого обзора и безопасного вождения.

Лампа сигнала поворота

Включение: нажмите ручку вниз, чтобы включить левый сигнал поворота. Левый сигнал поворота мигает и слышны щелчки.
Поднимите ручку и включится правый сигнал поворота. Правый сигнал поворота мигает и слышны щелчки.
Выключение: после поворота ручка регулировки автоматически возвращается в среднее положение, и сигнал поворота автоматически выключается.

Примечание

- Если после включения сигнала поворота угол поворота рулевого колеса мал, ручка регулировки может не вернуться автоматически в среднее положение после поворота. В таком случае вручную выключите лампу сигнала поворота.

Лампа аварийной сигнализации

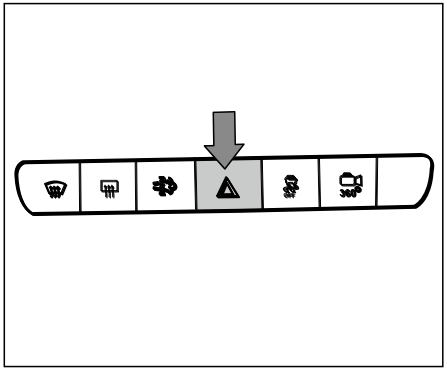

Если автомобиль не может переместиться в безопасную зону в случае внезапной неисправности или дорожно-транспортного происшествия в процессе движения, следует немедленно включить лампу аварийной сигнализации, чтобы напомнить проезжающим транспортным средствам и пешеходам о необходимости обратить внимание на безопасность.
Включение: нажмите выключатель лампы аварийной сигнализации, и она

загорится.

Выключение: снова нажмите выключатель лампы аварийной сигнализации, и она погаснет.

Лампа аварийной сигнализации может использоваться в следующих ситуациях:

1. Вы попали в чрезвычайную ситуацию.
2. Ваш автомобиль находится в небезопасном состоянии из-за неисправности.
3. Вы управляете автомобилем в дождь, снег, туман или в условиях плохой видимости.
4. Вам нужно остановить автомобиль в небезопасной зоне стоянки на случай неприятностей.

Сигнал поворота на автомобиле мигает, когда горит лампа аварийной сигнализации. Индикаторы левого и правого сигнала поворота на приборе также мигают.

Примечание

- Вы также можете включить лампу аварийной сигнализации при выключенном двигателе.
- Когда горит лампа аварийной сигнализации, сигнал поворота еще можно использовать. Когда горит сигнал поворота, лампа аварийной сигнализации временно выключается.

Плафон внутреннего освещения

Подсветка центральной консоли

Когда включены габаритные фонари и фары ближнего света, горит подсветка.

Сигнальный фонарь открытой двери

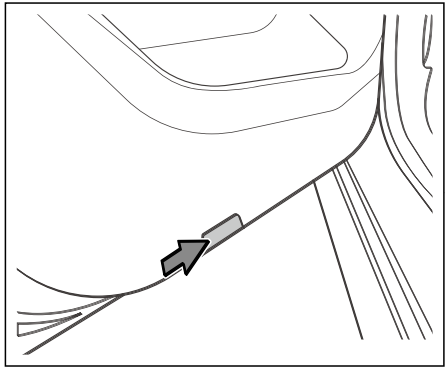

Откройте дверь, автоматически загорится соответствующий сигнальный фонарь открытой двери. Когда дверь закрывается, он автоматически гаснет.

Внутренняя осветительная лампа

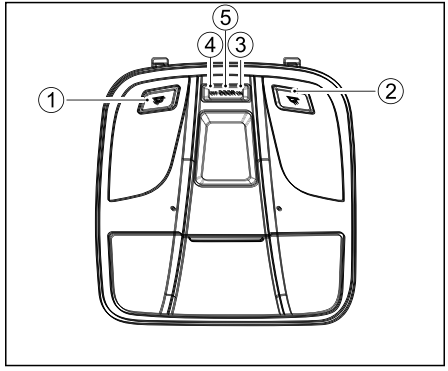

Лампа для чтения

Нажмите переключатель ① чтобы включить левую лампу для чтения, нажмите еще раз, чтобы выключить лампу для чтения.
Нажмите переключатель ② чтобы включить правую лампу для чтения, нажмите еще раз, чтобы выключить лампу для чтения.

Осветительная лампа

Когда переключатель ③ находится в положении «ON», загорится передняя потолочная лампа.
Когда переключатель ④ находится в положении «OFF», передняя потолочная лампа будет выключена.

Переключатель сигнального фонаря открытой двери

Когда переключатель ⑤ находится в положении «DOOR», включится функция сигнального фонаря открытой двери. В это время разблокируйте автомобиль, когда открываете любую дверь или вытаскиваете ключ из замка зажигания, все лампы освещения автоматически включаются. После закрытия всех дверей, запирания автомобиля или включения зажигания на несколько секунд все лампы автоматически погаснут.

Предупреждение

- При движении в ночное время избегайте использования ламп внутреннего освещения. Яркое внутреннее освещение повлияет на зрение водителя в темноте.
- Выключайте лампы внутреннего освещения при парковке, чтобы избежать разрядки аккумулятора.

Работа вспомогательного переключателя на рулевом колесе

Клаксон

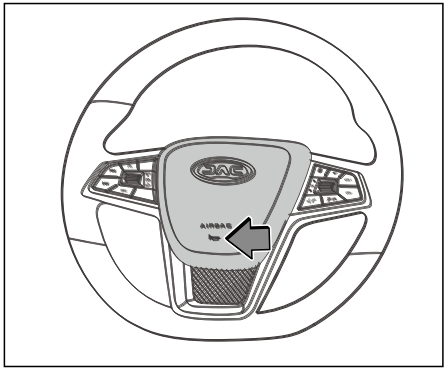

Клаксон будет работать независимо от положения замка зажигания, если аккумулятор не разрядится. Когда переключатель клаксона нажат, он будет продолжать звучать. Отпустите переключатель клаксона, и он остановится.

Примечание

- Регулярно проверяйте рабочее состояние клаксона, чтобы убедиться, что он работает должным образом.
- Не хлопайте и не нажимайте переключатель клаксона острыми предметами.

Многофункциональный переключатель

Функциональный модуль	Значок	Краткая информация по функции
Управление звуком	⏮	Переход к предыдущей песне или радиостанции
	⏭	Переход к следующей песне или радиостанции
	SRC	Переключение источника звука
	VOL+	Увеличение громкости звука
	VOL-	Уменьшение громкости звука
	🔇	Беззвучный режим
Модуль круиз-контроля		Включение круиз-контроля
	RES +	Восстановление круиз-контроля и увеличение скорости круиз-контроля
		Отмена круиз-контроля
	SET −	Установка скорости круиз-контроля или уменьшение скорости круиз-контроля
Модуль управления прибором		Перелистывание, переключение динамической области
		Назад
	▲	Переключение отображения содержимого или перемещение курсора вверх
	▼	Переключение отображения содержимого или перемещение курсора вниз
	OK	Выбор текущего варианта или переход в следующее меню
Модуль Bluetooth телефона		Ответ на телефонный вызов
		Завершение или отклонение телефонного вызова

Солнцезащитный козырек

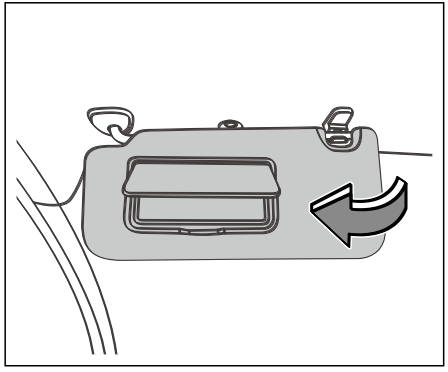

Чтобы защититься от бликов спереди, опустите солнцезащитный козырек и удерживайте его в нужном положении.

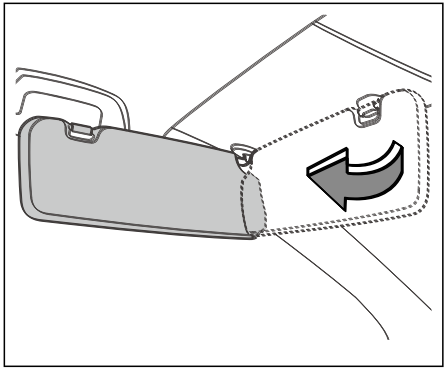

Чтобы защититься от бликов сбоку, снимите солнцезащитный козырек с центрального крепления и поверните его в сторону.
Когда солнцезащитный козырек открыт, откройте среднюю крышку, чтобы использовать косметическое зеркало.

Предупреждение

- Во время вождения пользуйтесь солнцезащитным козырьком разумно, чтобы не закрывать обзор, чтобы это не стало причиной дорожно-транспортных происшествий.

Источник питания

Сетевая розетка

Когда замок зажигания находится в положении «ACC» или «ON», сетевая розетка может обеспечивать питание мобильного телефона, устройства записи данных и т. д.

Передняя сетевая розетка

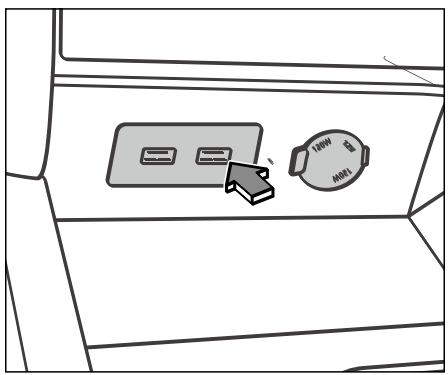

Спереди находится порт USB и блок питания на 12 В. Порт USB поддерживает передачу данных.

Задняя сетевая розетка

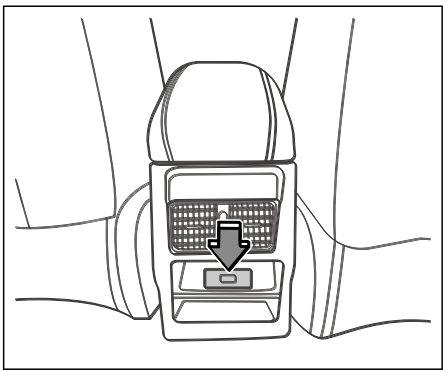

На заднем сиденье есть USB-порт, который можно использовать для зарядки мобильного телефона и других устройств.

Предупреждение

- Не вставляйте пальцы или предметы в сетевую розетку и не прикасайтесь к розетке мокрыми руками, так как это может привести к поражению электрическим током.

Примечание

- Допускаются приспособления только на 12 В и 10 А.
- Своевременно вынимайте вилку вспомогательного приспособления после использования и закройте крышку розетки. После использования своевременно выньте вилку дополнительного источника питания и
- закройте защитную крышку розетки. Избегайте использования розетки в течение длительного времени при выключении системы питания, чтобы предотвратить разряд аккумулятора 12 В.
- Некоторые электрические устройства могут вызывать электрические помехи при подключении к источнику питания автомобиля. Эти устройства могут вызывать чрезмерное статическое электричество в звуке и неисправность других электрических систем или оборудования в автомобиле.

Место для хранения

Карман на спинке сиденья

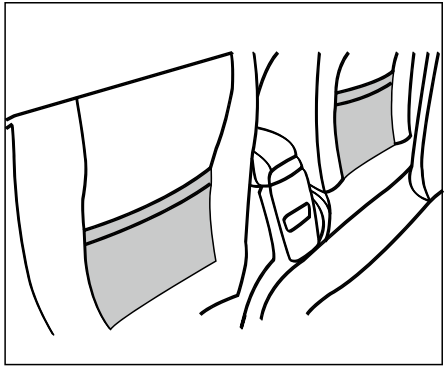

Как показано на рисунке, карманы на спинке сиденья могут быть расположены на сиденье водителя или пассажира, в котором можно хранить книги или небольшие предметы.

Бардачок

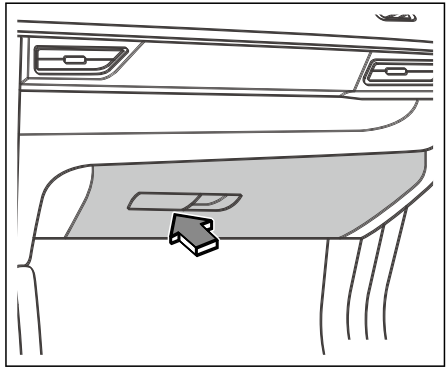

Потяните вверх ручку, как показано на изображении, чтобы открыть бардачок. Сдвиньте крышку бардачка вперед, чтобы закрыть его.

Предупреждение

- Не открывайте бардачок во время вождения, иначе предметы в нем могут выпасть и нанести травму при экстренном торможении или аварии.
- Не кладите в бардачок хрупкие или взрывоопасные предметы, такие как очки или зажигалки.

Подлокотник с ящиком в центральной консоли

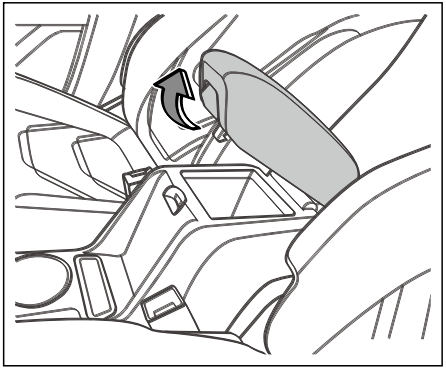

Поднимите подлокотник, чтобы открыть ящик подлокотника. Опустите подлокотник, чтобы закрыть ящик подлокотника.

Предупреждение

- Не открывайте ящик подлокотника во время вождения, иначе предметы в подлокотнике могут выпасть и нанести травму при экстренном торможении или аварии.

Бокс для очков

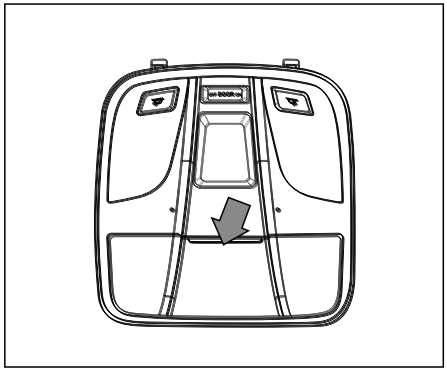

Бокс для очков расположен на потолочной консоли. Нажмите на верхнюю часть крышки, чтобы открыть бокс для очков.

Предупреждение

- Не кладите в бокс для очков никаких других предметов, кроме очков. В противном случае эти предметы могут быть выброшены в результате экстренного торможения или аварии, а пассажиры могут получить травмы.
- Не открывайте бокс для очков во время вождения, иначе он заблокирует обзор внутреннего зеркала заднего вида. Если открыть бокс для очков, обзор внутреннего зеркала заднего вида будет затруднен.

Подстаканник

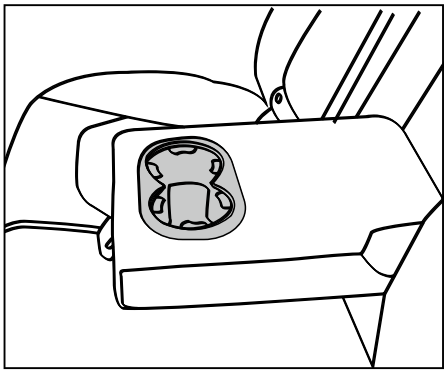

Подстаканник используется для хранения стакана, пепельницы или напитков. В подстаканник можно помещать только закрытую посуду с напитком, так как напиток может вылиться и повредить электронное оборудование автомобиля.

Предупреждение

- Не допускайте попадания бутылок с напитками или других предметов в пространство для ног водителя, чтобы предотвратить движение педали во время вождения.

Окно

Когда замок зажигания находится в положении ON, оконное стекло можно поднимать и опускать с помощью переключателя управления стеклоподъемником. Главный переключатель управления электрическим стеклоподъемником расположен на двери со стороны водителя, а на других дверях есть переключатели для управления соответствующими окнами.
Чтобы пассажиры не могли беспорядочно управлять поднятием/опусканием стекол, на главной панели переключателя предусмотрена возможность открывать или закрывать все окна.F.

Переключатель управления электрическим стеклоподъемником

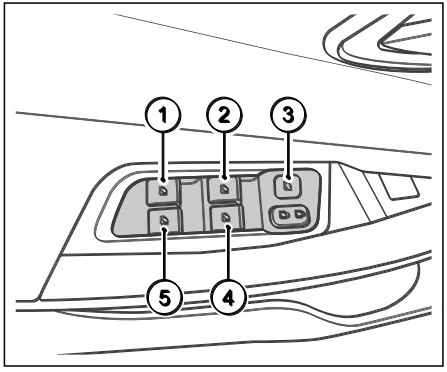

1. Переключатель левого бокового окна заднего ряда сидений
2. Переключатель стеклоподъемника со стороны водителя
3. Переключатель блокировки окна
4. Переключатель стеклоподъемника со стороны переднего пассажира
5. Переключатель правого бокового окна заднего ряда сидений

Выключатель блокировки стеклоподъёмников

Нажмите переключатель, все окна можно регулировать только с помощью главного переключателя стеклоподъемников. Нажмите переключатель еще раз, и все окна вернутся в нормальный режим работы.

Ручная регулировка

Удерживайте переключатель управления в положении первой передачи, чтобы отрегулировать окно, отпустите переключатель управления, окно немедленно останавливается.

Автоматическая регулировка

Если ваш автомобиль оснащен функцией автоматического регулирования четырех окон, вы можете полностью открыть или закрыть окно, не нажимая или не натягивая переключатель управления стеклоподъемником.
Автоматическое поднятие: полностью нажмите переключатель до второй передачи, а затем отпустите, окно автоматически полностью закроется.
Автоматическое опускание: нажмите переключатель полностью до второй передачи, а затем отпустите, окно автоматически полностью откроется.
Автоматическая регулировка отмены: снова нажмите или потяните соответствующий переключатель окна.

Примечание

- Вторая передача находится в верхнем или нижнем положении переключателя управления. Вы можете почувствовать переключение передач между первой и второй передачами.
- В холодных и влажных условиях стеклоподъемник двери с электроприводом может работать некорректно из-за замерзания.

Функция защиты от защемления

Когда окно блокируется при подъеме, активируется функция защиты от защемления, и окно начинает автоматически опускаться вниз.

Предупреждение

- Не позволяйте намеренно активировать функцию защиты от защемления любой частью тела.
- Если окно защемляет объект перед тем, как оно почти полностью закроется, функция защиты от защемления может не сработать.

Самодиагностика стеклоподъемников

Если аккумулятор отсоединить и снова подключить, функция защиты от защемления дверного стекла и автоматического регулирования стеклоподъемника может нормально использоваться после следующей операции самодиагностики функции стеклоподъемников:

1. Поверните замок зажигания в положение ON.
2. Отрегулируйте дверное окно вниз.
3. Потяните вверх переключатель, чтобы окно поднялось наверх, и продолжайте тянуть более 2 секунд после того, как окно будет поднято наверх.
4. Выполнение вышеуказанного означает, что боковое окно со стороны водителя активировано успешно.
5. Если переключатель отпустить во время движения окна, повторите действия сначала.

Если вы по-прежнему не можете использовать функцию защиты от защемления окон и автоматического регулирования окон после завершения диагностики, обратитесь в официальный сервисный центр JAC для получения поддержки.

Функция защиты от перегрева

Функция защиты от перегрева может срабатывать для защиты электродвигателя стеклоподъемника после многократного срабатывания переключателя стеклоподъемника много раз подряд. В таком случае переключатель окна будет временно недоступен, так как не сможет управлять регулировкой окна.
После того, как двигатель остынет, переключатель стеклоподъемника автоматически вернется в нормальное состояние.

Проверка и регулировка перед началом движения 3

Ключ 79
Описание ключа 80
Система Smart key 82
Диапазон работы 82
Блокировка и разблокировка 82
Дистанционное управление стеклоподъемниками 84
Замена батареи ключа 85
Противоугонная система 86
Противоугонная система двигателя 86
Противоугонная система кузова 87
Дверь 88
Блокировка и разблокировка с помощью механического ключа 88
Центральный переключатель управления блокировкой для блокировки и разблокировки 89
Блокировка/разблокировка двери с помощью внутренней дверной ручки 89
Блокировка без ключа 90
Блокировка дверей при наборе скорости 90
Блокировка дверей при столкновении 90
Замок от детей 91
Задняя откидная дверь 92
Проверка индикаторов и сигнальных ламп 92
Проверка шин 92
Проверка давления в шинах 92
Проверка внешнего вида колеса 93

Крышка отсека двигателя..... 94

Открывание крышки отсека двигателя 94

Закрывание крышки отсека двигателя 94

Система сбережения заряда батареи 95

Жидкость стеклоомывателя 95

Лючок топливного бака 96

Открывание лючка топливного бака 96

Закрывание лючка топливного бака 97

Регулировка рулевого колеса..... 98

Регулировка угла рулевого колеса 98

Разблокировка рулевого колеса..... 99

Зеркало заднего вида 99

Внутреннее зеркало заднего вида с антибликовым покрытием и ручным управлением 99

Наружные зеркала заднего вида с электрическим управлением..... 100

Ключ

Автомобиль можно запустить только с помощью специального ключа. Бирка с номером ключа поставляется вместе с ключом.
Запишите номер ключа и храните его в надежном месте вне автомобиля на случай, если вам понадобится сделать дубликат ключа.
Для выполнения дубликата ключа можно использовать только оригинальный ключ или исходный номер ключа. Номер ключа требуется только в том случае, если все ключи потеряны и дубликаты не могут быть сделаны с использованием оригинального ключа. В случае утери ключа или необходимости запасного ключа предоставьте оригинальный ключ или номер ключа в официальный сервисный центр JAC.

Предупреждение

- Будьте осторожны при использовании ключа. Неправильное использование или обращение может привести к несчастному случаю или травмам.
- Выходя из автомобиля, обязательно возьмите с собой все ключи, чтобы дети или другие люди в автомобиле не запирали дверь, не заводили двигатель или не использовали электрическое оборудование, например электрические стеклоподъемники.
- Не оставляйте в автомобиле детей или людей, нуждающихся в помощи, без присмотра. В случае возникновения чрезвычайной ситуации дети и люди, нуждающиеся в помощи, могут оказаться в автомобиле и не смогут выйти из него или спастись. Например, в зависимости от сезона в закрытом автомобиле может быть очень холодно или очень жарко, а находящиеся в нем люди подвержены травмам, болезням и даже смерти, особенно дети.
- Никогда не вынимайте ключ из замка зажигания во время движения автомобиля. В противном случае рулевое колесо может внезапно заблокироваться, что приведет к аварии.
- Радиоволны могут отрицательно повлиять на электронные медицинские изделия. Пассажирам, использующим кардиостимуляторы, следует связаться с производителем электронного медицинского изделия, прежде чем использовать ключ дистанционного управления, чтобы узнать, могут ли повлиять на него радиоволны.
- Не изменяйте частоту передачи ключа дистанционного управления, не увеличивайте

Предупреждение

мощность передачи (включая дополнительный усилитель мощности РЧ), не подключайте внешнюю антенну и не переходите на другую передающую антенну.

- Использование ключей дистанционного управления не должно создавать вредных помех для всех законных служб радиосвязи. Как только вы обнаружите помехи, немедленно прекратите использование и примите меры по устранению помех, а затем продолжайте использование.
- Использование радиооборудования на микромощности подвержено помехам от различных радиослужб или оборудования промышленного, научного и медицинского назначения.
- Не используйте ключ дистанционного управления рядом с самолетом и аэропортом.

Примечание

- Держите ключ дистанционного управления вдали от солнечных лучей, высоких температур и влаги в целях защиты электронных компонентов.
- Не модифицируйте ключ дистанционного управления.
- Не кладите ключ дистанционного управления рядом с телевизором, аудиоаппаратурой, персональным компьютером и другим оборудованием, создающим магнитное поле.
- Не помещайте ключ дистаницонного оборудования в воду, иначе это повлияет на работу системы.

Описание ключа

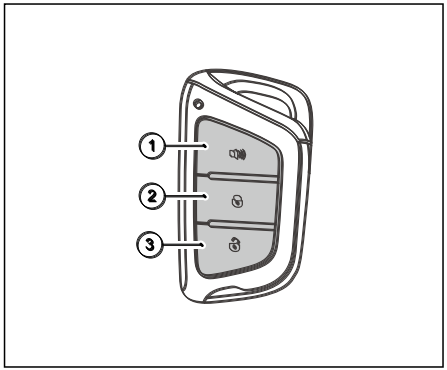

1. Кнопка поиска
2. Кнопка блокировки
3. Кнопка разблокировки

Кнопка поиска авто: Нажмите кнопку один раз на парковке или в допустимом диапазоне, раздастся звуковой сигнал и мигнет лампа сигнала поворота, что поможет быстро найти автомобиль.

Кнопка блок. : Кратковременно нажмите кнопку один раз в допустимом диапазоне, все двери заблокируются

одновременно, лампа сигнала поворота мигнет, а звуковой сигнал прозвучит один раз, чтобы показать, что автомобиль заблокирован.

Кнопка разблок. : Кратковременно нажмите кнопку один раз в допустимом диапазоне, все двери разблокируются одновременно, лампа сигнала поворота загорится и погаснет дважды, а звуковой сигнал прозвучит один раз, чтобы показать, что автомобиль разблокирован.

Индикатор

Нажмите любую кнопку на ключе, и индикатор загорится и погаснет один раз соответственно, показывая, что кнопка нажата успешно. Если нажать и удерживать кнопку, индикатор продолжит мигать. Но если при нажатии кнопки лампа не мигает, это указывает на необходимость замены батарейки в ключе.

Примечание

- Когда передняя левая дверь автомобиля не закрыта, автомобиль не запирается.
- Если какая-либо из трех других дверей и задняя откидная дверь, за исключением передней левой двери, не закрыта должным образом, автомобиль можно заблокировать, но сигнализация не будет включена после нажатия кнопки блокировки на ключе дистанционного управления. После закрытия двери автомобиль переходит в состояние включенной сигнализации.
- Откройте дверь в течение 30 секунд, в противном случае все двери автоматически заблокируются.
- Не нажимайте кнопку, когда в этом нет необходимости, иначе это может случайно разблокировать автомобиль или вызвать срабатывание сигнализации.

Примечание

Не нажимайте кнопки на ключе случайным образом, даже если ключ находится за пределами допустимого диапазона.

- Если несколько передатчиков (например, рация или мобильный телефон) работают на одной и той же частоте рядом с автомобилем, они могут создавать помехи друг другу и влиять на работу ключа дистанционного управления.
- Радиус действия ключа дистанционного управления будет уменьшен, если между ключом и автомобилем есть препятствия, или в плохую погоду, или когда батарея разряжена.

Система Smart key

Ключевая система имеет все функции обычного ключа дистанционного управления, а также может реализовывать функции дистанционного управления окном, пассивного входа и т. д.

Предупреждение

- Обязательно носите с собой смарт-ключ во время движения.
- Не оставляйте ключ в автомобиле при выходе из него.

Диапазон работы

Функцию смарт-ключа можно использовать только тогда, когда смарт-ключ находится в диапазоне действия. Эффективное рабочее расстояние индукционной зоны вне автомобиля находится в пределах 80 см от каждого переключателя запроса, а внутренняя область - это эффективный диапазон индукционной зоны внутри автомобиля. Когда ключ находится в индукционной зоне за пределами автомобиля, можно запирать и отпирать все двери, нажимая переключатель на ручке передней двери. Когда ключ находится в индукционной зоне автомобиля, может запускать и останавливать систему питания и переключать режим замка зажигания с помощью замка зажигания.

Примечание

- Когда смарт-ключ находится в пределах диапазона действия, любой (даже человек без смарт-ключа) может выполнить соответствующую операцию.

Блокировка и разблокировка

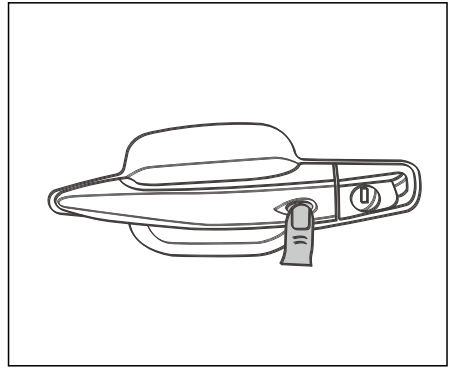

Когда смарт-ключ находится в рабочем диапазоне, нажмите переключатель на дверной ручке (со стороны водителя или со стороны переднего пассажира). Тем временем лампа сигнала поворота загорится дважды, и все двери будут разблокированы.
В то же время лампа сигнала поворота загорится дважды, чтобы показать, что автомобиль вышел из состояния включенной сигнализации. Когда

вы снова нажмете переключатель на дверной ручке, все двери заблокируются. В это время лампа
сигнала поворота загорится один раз, звуковой сигнал прозвучит один раз, чтобы указать, что автомобиль находится в состоянии включенной сигнализации.

Предупреждение

- Если на дверную ручку попадет большое количество воды и ключ находится в пределах рабочего диапазона, например, при мытье автомобиля, дверь может быть неправильно заблокирована или разблокирована.
- Если в это время в автомобиле есть другой ключ, он не будет автоматически заблокирован.
- Когда в автомобиле есть ключ, заприте автомобиль снаружи другим ключом, автомобиль автоматически разблокируется и прозвучит сигнал.

Примечание

- В следующих случаях, даже если смарт-ключ находится в пределах диапазона работы, система smart key может работать некорректно или работать неправильно:
  1. Ключ находится в автомобиле.
  2. Батарея ключа разряжена.
  3. Замок зажигания установлен в положение ON.
  4. При отпирании или запирании двери автомобиля смарт-ключ находится слишком близко к окну или дверной ручке, к земле или высоко.
  5. Когда рядом с автомобилем присутствуют сильные радиоволны, эффективный рабочий диапазон системы smart key будет уменьшен или даже не сможет нормально работать.

Дистанционное управление стеклоподъемниками

Закрывание

Все двери закрыты, нажмите и удерживайте кнопку 🔒 блокировки на ключе в пределах диапазона работы, стекла четырех дверей автоматически поднимутся. В это время все двери будут заперты. Лампа сигнала поворота загорится и погаснет один раз, звуковой сигнал прозвучит один раз, чтобы указать, что автомобиль находится в состоянии включенной сигнализации.

Сигнализация

Когда окно закрывается ключом дистанционного управления, автомобиль подает сигнал тревоги в следующих случаях:

1. Работает функция защиты от защемления любого окна.
2. Ни одно окно нельзя поднять наверх.
3. Функции защиты от защемления окон и подъема одним щелчком не запрограммированы.

Открывание

Все двери закрыты. Нажмите и удерживайте кнопку 🔓 разблокировки на ключе в пределах диапазона работы. Стекла четырех дверей откроются автоматически. При этом все двери будут разблокированы. В это время лампа сигнала поворота загорится и погаснет дважды, чтобы показать, что автомобиль вышел из состояния включенной сигнализации.

Примечание

- Длительное нажатие: нажимайте кнопку более 2 секунд.
- Во время дистанционного управления стеклоподъемником нажмите любую кнопку на смарт-ключе, чтобы остановить его.
- Когда замок зажигания находится в положении ACC и ON, функции дистанционного управления стеклоподъемниками не могут быть использованы.
- Если функция дистанционного управления используется многократно в течение короткого периода времени, функция дистанционного управления может быть недоступна для защиты двигателя от перегрева. На этом этапе вам нужно подождать некоторое время (обычно около 20 секунд), прежде чем вы снова сможете использовать функцию дистанционного управления.

Замена батареи ключа

Опасность

- Если проглотить батарею ключа, это может вызвать отравление и даже смерть за короткое время.
- Обязательно держите ключи, кольца для ключей, батарейки и другие детали, извлеченные из ключей, в недоспуном для детей месте.
- Если вы случайно проглотили батарею, как можно скорее обратитесь за медицинской помощью.

Примечание

- Не прикасайтесь к внутренней цепи и электронному выводу ключа, иначе это может привести к неисправности.
- Возьмитесь за край батареи. Удерживание контакта батареи серьезно снизит заряд батареи.
- Если вам нужна помощь с заменой, обратитесь в официальный сервисный центр JAC.

Защита окружающей среды

- Неправильная утилизация использованных батарей нанесет вред окружающей среде и здоровью человека. Обязательно утилизируйте использованные батареи в строгом соответствии с местными законами.

1. Нажмите кнопку и снимите механический ключ.

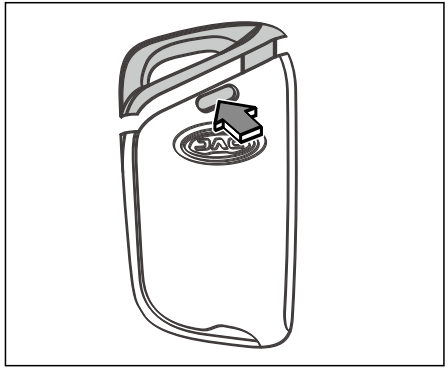

2. Осторожно поверните верхнюю защелку корпуса, а затем откройте корпус.

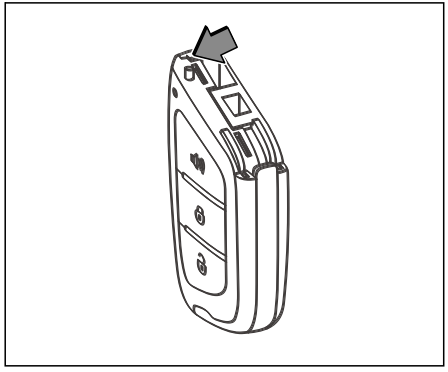

3. Снимите печатную плату.

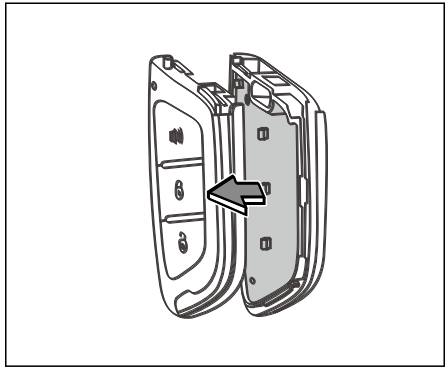

4. Замените батарею (положительный полюс батареи направлен вниз).

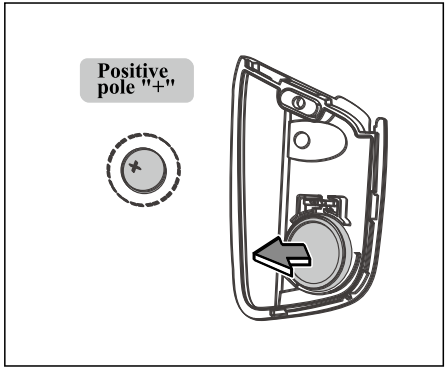

5. Повторите действия в обратном порядке для установи корпуса.

Противоугонная система

Противоугонная система двигателя

Чтобы предотвратить угон, в ключе есть передатчик сигнала, который соответствует
автомобилю, и двигатель не может быть запущен, если не используется соответствующий ключ.
Если двигатель не запускается, выполните
следующие действия, чтобы проверить:

1. Проверьте, соответствует ли ваш ключ.
2. Убедитесь, что батарея полностью заряжена.

Если ничего из вышеперечисленного не происходит, скорее всего, неисправна электронная противоугонная система, обратитесь в официальный сервисный центр JAC для проведения технического обслуживания.

Противоугонная система кузова

Противоугонная система кузова помогает защитить ваш автомобиль и ценные вещи от кражи. Когда кто-то пытается силой проникнуть в автомобиль, противоугонная система предупреждает об этом.

Предупреждение

- Не пытайтесь модифицировать или добавлять другие устройства в противоугонную систему автомобиля.

Запуск противоугонной системы

1. Закройте все двери и окна.
2. Установите замок зажигания в положение LOCK (замок зажигания в положение OFF для автомобиля без ключа).
3. Выйдите из автомобиля взяв ключи с собой.
4. Закройте все двери и крышку отсека двигателя.
5. Заблокируйте автомобиль.

Отключение противоугонной системы

Используйте механический ключ, функцию дистанционного управления ключом или переключатель дверной ручки, чтобы разблокировать автомобиль, режим противоугонной системы будет отключен.

Примечание

- Когда дверной замок открывается любым другим способом, срабатывает сигнализация.
  Если дверь не открывается или двигатель не запускается в течение 30 секунд после отключения противоугонной системы с помощью ключа дистанционного управления, все двери будут автоматически заблокированы, и режим противоугонной системы будет перезапущен.

Условия срабатывания системы

Когда противоугонная система работает, она срабатывает при неправильном входе, в это время включается звуковой сигнал и мигает лампа аварийной сигнализации в течение примерно 90 секунд.

Как остановить сигнализацию

Используйте механический ключ, функцию дистанционного управления ключом или переключатель дверной ручки, чтобы разблокировать автомобиль.

Дверь

Предупреждение

- Прежде чем открывать какую-либо дверь, обратите внимание на приближающийся автомобиль, чтобы избежать аварии.
- Не оставляйте в автомобиле детей или людей, нуждающихся в помощи, без присмотра. Они могут непреднамеренно нажать переключатель или контроллер и случайно попасть в серьезную аварию и пораниться.

Блокировка и разблокировка с помощью механического ключа

1. Выньте механический ключ.

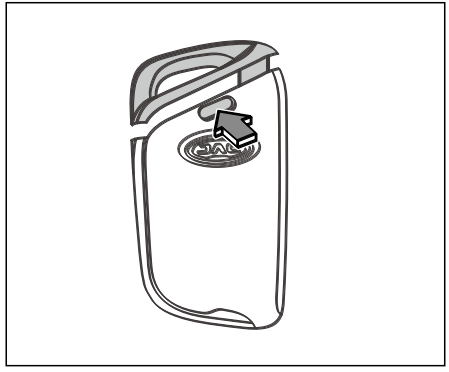

Выньте механический ключ, нажмите кнопку разблокировки и выньте ключ.

Примечание

- При складывании обычного ключа сначала нажмите кнопку разблокировки, иначе можно повредить ключ.

2. После вставки механического ключа в сердечник замка все двери будут заблокированы после поворота ключа против часовой стрелки, а чтобы разблокировать двери - нужно повернуть ключ по часовой стрелке.

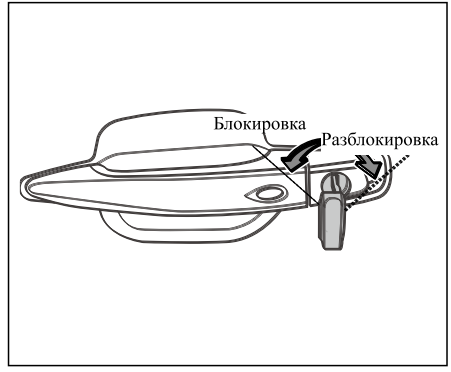

Примечание

- При выходе из автомобиля необходимо запереть все двери и вынуть ключи.
- Когда дверь запирается на ключ, включается противоугонная истема автомобиля.

Центральный переключатель управления блокировкой для блокировки и разблокировки

Центральный переключатель управления блокировкой на двери со стороны водителя запирает и отпирает все двери.

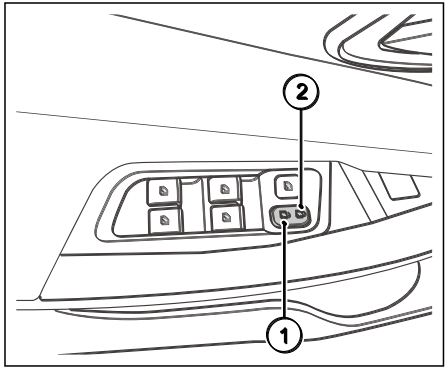

1. Центральная кнопка управления блокировкой
2. Кнопка блокировки двери

Когда вы находитесь в автомобиле, все двери можно заблокировать, нажав кнопку блокировки, и разблокировать, нажав кнопку разблокировки.

Блокировка/разблокировка двери с помощью внутренней дверной ручки

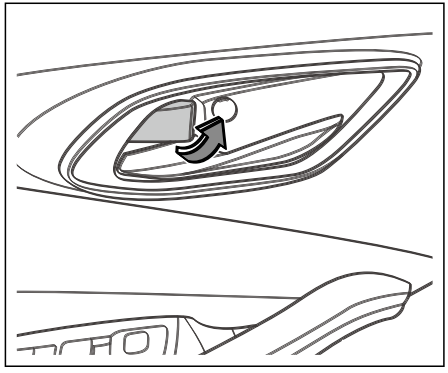

Все четыре двери, независимо от того, в каком состоянии находится автомобиль, можно отпереть или запереть с помощью внутренней дверной ручки.

Примечание

- Таким образом не запускается противоугонная система для запирания дверей.
- Используйте внутреннюю ручку, чтобы запереть дверь без ключа. Будьте осторожны, не оставляйте ключ в автомобиле, чтобы запереть дверь таким образом.
- Не трогайте внутреннюю дверную ручку во время движения автомобиля, иначе дверь может случайно открыться.

Блокировка без ключа

Если вам нужно запереть дверь без ключа, вы можете нажать центральную кнопку блокировки, когда дверь водителя открыта, а остальные двери закрыты. Затем закройте дверь со стороны водителя, потянув за наружную ручку двери, после чего автомобиль заблокируется.

Предупреждение

- Таким образом не запускается противоугонная система для запирания дверей.
- Будьте осторожны, не оставляйте ключ в автомобиле, заперев двери описанным выше способом.

Блокировка дверей при наборе скорости

Функция автоматической блокировки

Когда скорость автомобиля превышает 15 км/ч, все двери автомобиля блокируются автоматически.

Функция автоматической разблокировки

Оснащен кнопочным замком зажигания, коробка передач находится в нейтральном положении (МКПП), переключитесь в положение OFF, все двери будут разблокированы автоматически.

Блокировка дверей при столкновении

Когда замок зажигания находится в положении «ON», в случае серьезной аварии все двери будут разблокированы автоматически.

Замок от детей

Две задние двери автомобиля оснащены замком от детей. Функция дверного замка от детей заключается в том, чтобы предотвратить случайное открывание дверей внутри автомобиля пассажирами (особенно детьми), что может привести к ненужным происшествиям. Рекомендуется активировать замок от детей, когда дети сидят на заднем сиденье.

Настройка замка от детей

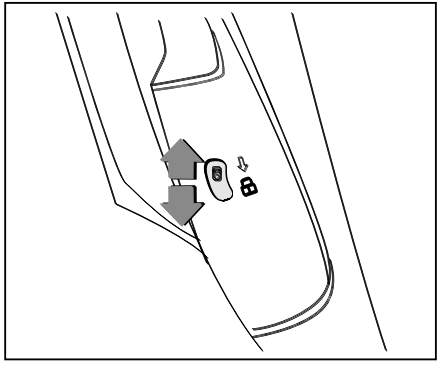

Когда замок от детей переводится в положение блокировки, замок от детей 🔒 активируется. На этом этапе заднюю дверь можно открыть только через наружную дверную ручку.

Выключение функции замка от детей

Сначала откройте дверь снаружи автомобиля и поверните дверной замок от детей в положение разблокировки.

Предупреждение

- Во избежание несчастного случая рекомендуется активировать блокировку замка от детей, когда дети сидят на заднем сиденье.
- Когда активирован замок от детей, дверь можно открыть только снаружи.

Задняя откидная дверь

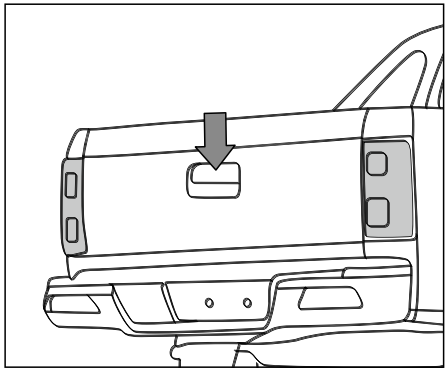

Открывая заднюю откидную дверь, потяните за ручку открывания задней откидной двери, чтобы разблокировать корпус замка двери, потяните заднюю дверь назад и медленно опустите дверь в горизонтальное положение обеими руками.
При закрытии задней откидной двери, поднимите заднюю откидную дверь из горизонтального положения и слегка надавите на нее, чтобы задняя откидная дверь встала в пряжку.

Проверка индикаторов и сигнальных ламп

В целях безопасности перед началом движения внимательно убедитесь, что все лампы, сигналы поворота, сигнальные лампы и индикаторы работают нормально.

Проверка шин

Шины и диски являются важными компонентами при движении и торможении автомобиля. Срок службы зависит от дорожных условий, нагрузки на автомобиль, давления в шинах, стиля вождения и техники сборки. Перед вождением и поездкой на дальние расстояния внимательно проверьте, в порядке ли шины и диски, чтобы убедиться, что автомобиль имеет хорошую устойчивость и безопасность в эксплуатации.

Проверка давления в шинах

Проверяйте давление в шинах (включая шину запасного колеса) регулярно, не реже одного раза в месяц. Проверьте, в норме ли давление в шинах, когда они в холодном состоянии (автомобиль остановлен более чем на 3 часа или пройденное расстояние состаляет менее 1.6 км, можно считать, что шины в холодном состоянии). Давление в шинах указано на этикетке шины. В холодных регионах следует увеличить частоту проверки давления в шинах.

Примечание

- Регулярно проверяйте давление в шинах, особенно перед длительной поездкой, чтобы убедиться, что оно в норме, иначе устойчивость рулевого управления автомобиля будет ухудшаться.
- Слишком высокое или слишком низкое давление в шинах приведет к преждевременному износу шин при движении на высокой скорости, что может вызвать растрескивание шины или даже разрыв шины.

Проверка внешнего вида колеса

1. Проверьте протектор шины и стенку шины на предмет трещин, порезов и других повреждений.
2. Проверьте, не забиты ли протектор и стенка шины металлическими предметами, камнями и другими предметами.
3. Убедитесь, что обод и спицы не повреждены, не корродированы и не деформированы, а также не вылетает ли противовес.
4. Убедитесь, что обод и колесная гайка не ослаблены.

Предупреждение

- Когда износ шины превышает определенную степень, характеристики сцепления шины не могут быть гарантированы. При движении на высокой скорости шины будут легко проскальзывать или скользить в сторону. В тяжелых случаях это может привести к спущению шины. Проверяйте шины на нехарактерный износ, вовремя устраняйте неблагоприятные факторы, влияющие на срок службы шин, и обеспечивайте безопасность вождения.

Крышка отсека двигателя

Открывание крышки отсека двигателя

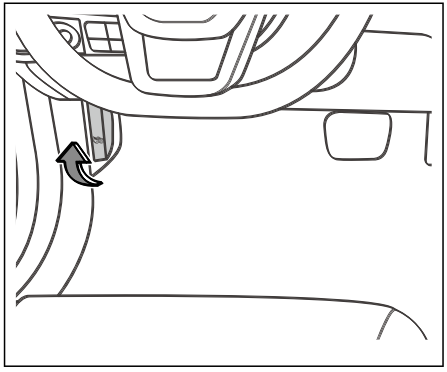

1. Потяните за ручку открывания капота, и капот слегка приподнимется.
2. Протяните руку внутрь переднего края капота и потяните открытую ручку замка капота вверх, а затем поднимите капот.

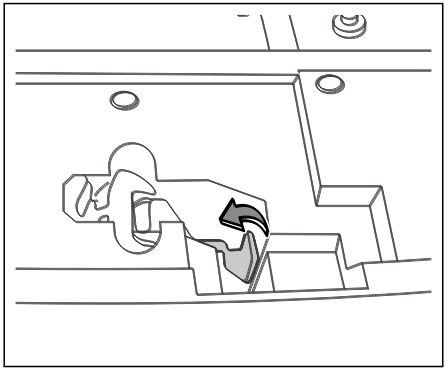

Предупреждение

- Не тяните за ручку открывания капота во время вождения автомобиля.
- Не запускайте автомобиль, когда капот находится в поднятом положении, иначе это приведет к повреждению капота и даже несчастным случаям.

Закрывание крышки отсека двигателя

1. Закрыв крышку отсека двигателя, медленно опустите капот с электроприводом, нажав руками на передний край крышки отсека двигателя.
2. Когда он вот-вот закроется, быстро и сильно надавите на крышку отсека двигателя. Крышка отсека двигателя закроется, когда вы услышите «щелчок».
3. Осторожно поднимите крышку отсека двигателя вверх, чтобы проверить, надежно ли она заблокирована.

Предупреждение

- Перед началом движения убедитесь, что капот закрыт, иначе капот может открыться и заблокировать обзор во время движения, что приведет к аварии.

Система сбережения заряда батареи

Когда замок зажигания находится в положении «ACC», «OFF» или «LOCK», функция сбережения заряда аккумулятора автоматически отключает автомобильные лампы и электрические приборы через некоторое время, чтобы избежать разрядки аккумулятора.

Примечание

- Перед выходом из автомобиля убедитесь, что все лампы и приборы выключены.
- Даже если есть функция сбережения заряда батареи, когда система питания не запущена, не включайте лампы ближнего света на длительное время, чтобы предотвратить разряд батареи и сократить срок службы батареи.

Жидкость стеклоомывателя

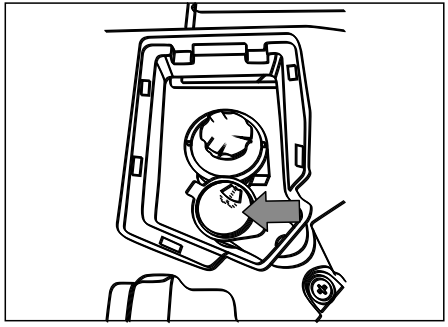

Если омыватель ветрового стекла не распыляет чистящую жидкость или распыление слабое, откройте капот, добавьте необходимое количество чистящей жидкости в бак и закройте крышку омывателя.

Примечание

- Когда чистящей жидкости недостаточно, щетка стеклоочистителя не может нормально удалить загрязнение с поверхности окна, и это сократит срок службы щетки стеклоочистителя и даже повредит щетку стеклоочистителя.
- Если крышка стеклоомывателя не закрывается нормально, чистящая жидкость может вытечь во время работы.

Лючок топливного бака

Открывание лючка топливного бака

1. Лючок топливного бака находится на задней левой боковой панели автомобиля. Фиксатор лючка топливного бака находится на полу слева от сиденья водителя. Чтобы открыть лючок топливного бака, потяните фиксатор вверх.

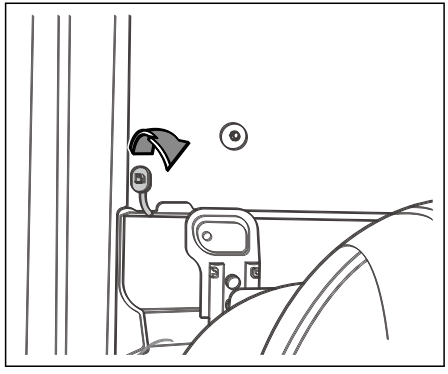

2. Отвинтите крышку топливного бака против часовой стрелки и установите крышку топливного бака на держатель крышки топливного бака.

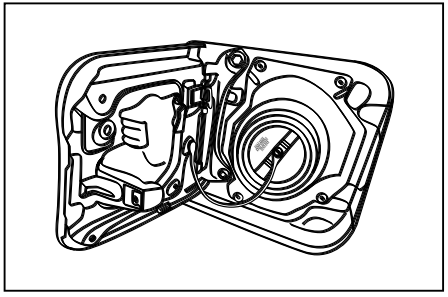

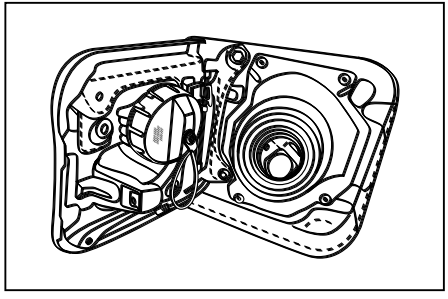

3.Залейте топливо.

Предупреждение

- Заглушите двигатель, не курите и не допускайте наличия огня или искр рядом с автомобилем при заправке топливом.
- Не используйте мобильный телефон, домофон и другое радиооборудование при заправке топливом.
- Не проливайте топливо на автомобиль при заправке.
- Обязательно строго соблюдайте правила техники безопасности и инструкции по технике безопасности, связанные с использованием топлива.
- При заправке используйте автоматический заправочный пистолет в соответствии с предписаниями. Когда топливный бак полон, заправочный пистолет немедленно автоматически закрывается. Не пытайтесь продолжить заправку после

Предупреждение

автоматического выключения заправочного пистолета. В противном случае в топливном баке не останется места для расширения. При повышении температуры топливный бак может протечь, и пролитое топливо загрязнит окружающую среду.

- Пролитое топливо необходимо вовремя удалять, чтобы не повредить колпак колеса, шины и кузов.
- Топливо, смешанное с биоэтанолом, должно соответствовать действующим стандартам, во избежание повреждения двигателя и топливной системы.
- Заменяйте крышку топливного бака только на оригинальную крышку. Нестандартная крышка топливного бака может стать причиной серьезной поломки и потенциальной аварии.

Примечание

- Когда вы поворачиваете крышку топливного бака, если вы слышите звук "щелчка" (это звук выброса паров масла), открутите крышку топливного бака после того, как звук исчезнет.
- Если лючок топливного бака трудно открыть из-за обледенения, вы можете мягко постучать, чтобы разбить лед, а затем попытаться открыть его. При необходимости распылите безопасные сертифицированные продукты для плавления льда (не охлаждающую жидкость радиатора) вокруг крышки или поставьте автомобиль в теплое место, чтобы лед расплавился.

Закрывание лючка топливного бака

1. После заправки вставьте крышку топливного бака прямо в топливозаливную горловину, закрутите крышку и поверните крышку топливного бака по часовой стрелке до трехкратного щелчка.
2. Нажмите на лючок топливного бака, пока не услышите легкий "щелчок", убедитесь, что он закрыт.

Предупреждение

- После заправки убедитесь, что уплотнительное кольцо крышки топливозаливной горловины и ее верхняя часть чистые.
- Перед началом движения убедитесь, что лючок топливного бака полностью закрыт и заблокирован. В противном случае он может внезапно открыться в процессе вождения, повредить автомобиль или стать причиной несчастного случая.

Регулировка рулевого колеса

Регулировка угла рулевого колеса

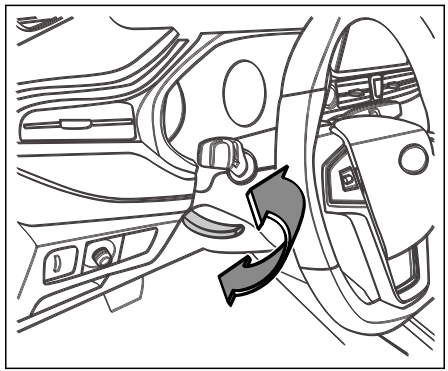

1. Правильно отрегулируйте сиденье водителя.
2. Сдвиньте фиксирующую ручку под рулевым колесом вниз.
3. Отрегулируйте рулевое колесо вверх или вниз в желаемое положение, убедившись, что вы видите все индикаторы и сигнальные лампы на приборной панели.
4. Сдвиньте ручку фиксатора вверх до конца, чтобы заблокировать рулевое колесо.
5. Попробуйте переместить рулевое колесо вверх и вниз, чтобы убедиться, что рулевое колесо надежно зафиксировано на месте.

Предупреждение

- Неправильная регулировка положения рулевого колеса и неправильное положение сиденья могут привести к серьезным травмам.
- Каждый раз после регулировки рулевого колеса толкайте ручку блокировки вверх до конца, чтобы заблокировать рулевое колесо.
- Не регулируйте рулевое колесо во время движения автомобиля. В противном случае это может привести к потере управления автомобилем и серьезным травмам или даже смерти.
- Грудь должна находиться на расстоянии не менее 25 см от центра рулевого колеса. Подушка безопасности обеспечивает максимальную защиту водителя в случае аварии.
- Водитель всегда должен держать обе руки на ободе рулевого колеса в положениях «9 часов» и «3 часа», чтобы снизить степень травмы водителя при срабатывании передней подушки безопасности.
- Никогда не кладите руки в положение «12 часов» на рулевом колесе или в любое другое положение. В противном случае при срабатывании передней подушки безопасности водителя при аварии рука, кисть и голова водителя могут быть серьезно травмированы.

Разблокировка рулевого колеса

После выключения автомобиля поверните руль, рулевое колесо заблокируется, что является противоугонной функцией автомобиля. Вставив ключ или нажав кнопку замка зажигания, потрясите рулевое колесо из стороны в сторону, чтобы разблокировать замок.

Зеркало заднего вида

Внутреннее зеркало заднего вида с антибликовым покрытием и ручным управлением

Когда автомобиль неподвижен, после выбора удобного положения для вождения возьмитесь за середину зеркала и отрегулируйте внутреннее зеркало заднего вида вверх и вниз или влево и вправо, чтобы найти хорошее положение для обзора.

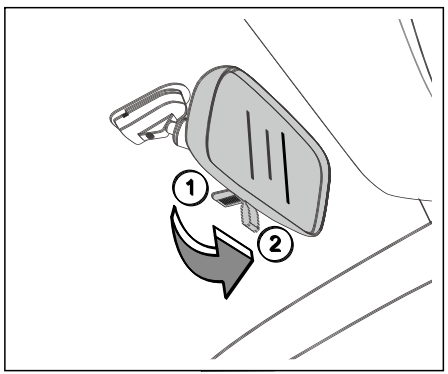

Нормальное положение в дневное время

Установите ручку управления антибликовым покрытием под зеркалом заднего вида в положение 1, показанное на рисунке ① .

Антибликовое покрытие зеркала заднего вида в ночное время

Установите ручку управления антибликовым покрытием под зеркалом заднего вида в положение, показанное на рисунке ② .

Предупреждение

- Не вешайте предметы на зеркало заднего вида.
- Регулировка внутреннего зеркала заднего вида во время движения может отвлечь внимание водителя и легко привести к серьезным травмам.
- Убедитесь, что зеркало заднего вида находится в правильном положении и на нем нет других

Предупреждение

предметов, закрывающих задний обзор.

- При парковке, смене полосы движения, обгоне и повороте обязательно внимательно наблюдайте за условиями вокруг автомобиля, поскольку в слепой зоне могут находиться другие транспортные средства, пешеходы или объекты.

Примечание

- Протрите внутреннее зеркало заднего вида салфеткой или аналогичным предметом с очистителем для стекол. Не распыляйте средство для очистки стекол непосредственно на внутреннее зеркало заднего вида, в противном случае средство попадет в корпус внутреннего зеркала заднего вида.
- Внутреннее зеркало заднего вида можно снять. Перед началом движения убедитесь, что внутреннее зеркало заднего вида надежно установлено.

Наружные зеркала заднего вида с электрическим управлением

Переключатель регулировки наружных зеркал заднего вида расположен в левой нижней части приборной панели со стороны водителя.

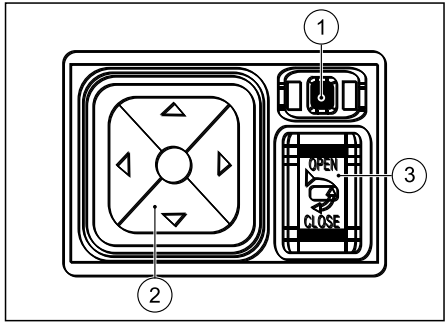

1. Переключатель выбора наружного зеркала заднего вида
2. Регулировка наружного зеркала заднего вида
3. Переключатель складывания наружного зеркала заднего вида

Регулировка угла наклона зеркала заднего вида

1. Замок зажигания находится в положении «ACC» или «ON».
2. Поверните переключатель ① в левое и правое положение, чтобы начать регулировку левого и правого наружных зеркал.
3. Нажмите переключатели вверх, вниз, влево и вправо, чтобы отрегулировать угол наклона зеркала с помощью переключателя регулировки правого наружного зеркала заднего вида ② .

Складывание зеркал заднего вида с электрическим управлением

1. Замок зажигания находится в положении «ACC» или «ON».
2. Нажмите «CLOSE» на переключателе складывания наружного зеркала заднего вида ③ , наружное зеркало заднего вида автоматически сложится.
3. Нажмите «OPEN» на переключателе складывания наружного зеркала заднего вида ③ , наружное зеркало заднего вида раскроется автоматически.

Предупреждение

- Складывание вручную запрещено при наличии функции электрического складывания.

Примечание

- Складывание вручную запрещено при наличии функции электрического складывания.

Автоматическое складывание

Если автомобиль оборудован функцией автоматического складывания, при запирании и отпирании автомобиля зеркало заднего вида автоматически складывается и раскрывается после блокировки автомобиля.

Обогрев наружного зеркала заднего вида

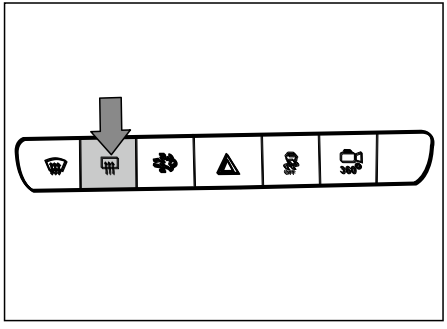

Когда запускается функция оттаивания заднего лобового стекла, включается функция обогрева зеркал заднего вида, чтобы исключить запотевание на поверхности зеркала.

Предупреждение

- Перед началом движения необходимо развернуть и отрегулировать наружное зеркало заднего вида. Не регулируйте зеркало заднего вида во время вождения.
- При перемещении зеркала заднего вида обращайте внимание на окружающие условия, следите за тем, чтобы пальцы не зажимались зеркалом заднего вида, чтобы избежать травм и поломки зеркала заднего вида.
- Несмотря на то, что изогнутое (выпуклое или сферическое) зеркало заднего вида может расширить поле обзора, отраженное изображение объекта меньше реального объекта и видимое в зеркале отражение дальше, чем фактическое расстояние от объекта.

Предупреждение

- Использование изогнутого зеркала заднего вида для оценки расстояния до других транспортных средств при смене полосы движения может привести к серьезным авариям.
- Если зеркало заднего вида с электрическим упарвлением перемещается под действием внешних сил, например, столкновения, перед обычным использованием оно должно быть полностью сложено способом электрического управления. Зеркало заднего вида ни в коем случае нельзя отводить назад вручную, в противном случае это может повлиять на работу механической конструкции зеркала заднего вида.

Примечание

- Вы должны держать зеркало заднего вида в правильно отрегулированном состоянии и использовать его во время вождения, чтобы увеличить обзор и улучшить обзор окружающей среды и других транспортных средств.
- Неправильное обслуживание зеркала заднего вида может привести к повреждению. Не стирайте лед с поверхности зеркала заднего вида. Принудительная регулировка запрещена, если лед и другие предметы ограничивают движение зеркала заднего вида.
- Зеркало заднего вида необходимо складывать вверх, когда автомобиль моется в автоматической машине для мойки автомобилей.

Примечание

- Не раскладывайте и не складывайте наружное зеркало заднего вида с электрическим управлением вручную, это может привести к повреждению электродвигателя.
- При сбое функции электрической регулировки внешний край зеркала заднего вида можно отрегулировать рукой, чтобы отрегулировать положение внешнего зеркала заднего вида.

Запуск и вождение

4

Период обкатки ... 107
Шины ... 107
Фрикционный тормозной диск ... 107
Двигатель ... 107
Меры предосторожности при запуске и вождении ... 108
Система контроля давления в шинах ... 108
Вождение в плохих дорожных условиях ... 111
Вождение после приема алкоголя или лекарств ... 111
Выхлопной газ (CO) ... 112
Трехходовой каталитический нейтрализатор ... 112
Меры предосторожности при движении по шоссе и бездорожью ... 113
Запуск автомобиля ... 114
Меры предосторожности при запуске автомобиля ... 114
Замок зажигания ... 115
Вождение ... 120
Осторожное вождение ... 120
Вождение автомобиля с механической КПП ... 121
Метод полноприводной системы с электронным управлением ... 122
Экономичное вождение ... 125
Советы по вождению ... 125
Система гидроусилителя руля ... 127
Электроусилитель руля ... 127
Аварийное рулевое управление ... 128
Боковое скольжение ... 128
Приводная тормозная система ... 129
Предупреждение об износе фрикционного тормозного диска ... 130
Соответствующие параметры тормозной системы ... 130
Вспомогательная тормозная система ... 131
Электронный контроль устойчивости (ESC) ... 132
Антиблокировочная тормозная система (ABS) ... 133
Электронная система распределения тормозных усилий

(EBD) 133
Система контроля тяги (TCS)..... 134
Система помощи при старте на подъёме (HSA)..... 134
Гидравлическая система помощи при торможении (HBA)..... 134
Система приоритета тормоза (BOS)..... 134
Стояночная тормозная система..... 135
Электронный стояночный тормоз (EPB)..... 136
Функция автоматического удержания (Auto hold) 137
Система кругового обзора 360°..... 139
Как работать с системой кругового обзора 360 ° 140
Интерфейс дисплея системы кругового обзора 360 ° 141
Система реверсивного радара 142
Работа системы реверсивного радара..... 144
Тип предупреждения системы реверсивного радара 144
Нехарактерное состояние системы реверсивного радара 145
Система изображения заднего хода 148
Как работать с системой изображения заднего хода 150
Система круиз-контроля (CCS)..... 150
Метод использования круиз-контроля 151
Система контроля выбросов..... 153
Датчик кислорода 153
Система непосредственного впрыска топлива высокого давления 153
Окислительный каталитический нейтрализатор дизельного двигателя (DOC)..... 154
Рециркуляция выхлопных газов (EGR)..... 154
Фильтр твердых частиц (DPF) 154
Различные дорожные ситуации 157
Не садитесь за руль после употребления алкоголя... 157
Вождение в ночное время..... 157
Езда в городской среде..... 158
Вождение по скользкой дороге в дождливые дни..... 158
Вождение вброд..... 159
Движение по склону и в гористой местности 160
Парковка на склоне 161
Вождение в холодную погоду 162
Дорожный гипноз..... 163

Период обкатки

Перед началом движения проверьте уровень моторного масла, давление в шинах, уровень охлаждающей жидкости и уровень жидкости для стеклоомывателя. Меры предосторожности в период обкатки:

Шины

Следует проявлять особую осторожность в течение первых 500 километров езды с новыми шинами. Новая шина не имеет наилучшего сцепления с дорогой в начале использования, поэтому ее необходимо обкатать.

Фрикционный тормозной диск

Фрикционный тормозной диск нового автомобиля не производит наилучшего тормозного эффекта в течение первых 200 километров. Новый фрикционный тормозной диск сначала необходимо обкатать, чтобы достичь наилучших характеристик трения. Эффект торможения можно улучшить, нажав на педаль тормоза сильнее.

Примечание

- Различная степень износа фрикционного тормозного диска и тормозного диска. Степень износа зависит от стиля вождения и привычек водителя.
- Из-за влияния скорости, тормозного усилия и условий окружающей среды во время торможения может возникать шум, что является нормальным явлением.

Двигатель

Срок службы, надежность работы и экономичность двигателя во многом зависят от начальных условий эксплуатации. Новый двигатель должен пройти процесс обкатки с постепенным увеличением нагрузки перед нормальным использованием, чтобы каждая пара трения двигателя хорошо работала.

Примечание

- Обкатка двигателя на момент начала эксплуатации составляет 3000км.
- Во время движения не выключайте двигатель на высоких оборотах на холостом ходу. Не допускайте, чтобы частота вращения двигателя превышала 4000 об/мин. Не позволяйте двигателю работать на холостом ходу более 3 минут.
- Скорость должна быть в пределах 80 км/ч.
- Во время обкатки медленно и плавно увеличивайте скорость. Избегайте ненужных остановок и торможений, если это не чрезвычайная ситуация.
- Избегайте буксировки прицепа или других транспортных средств в пределах первых 1000 км.
- Не поддерживайте более низкую

Примечание

или более высокую скорость в течение длительного времени. В период обкатки для полной обкатки полезны различные обороты двигателя.

- В период обкатки следует обращать внимание на условия работы каждой системы двигателя. Если обнаружена какая-либо неисправность или отклонение от нормы, их следует сначала устранить, а затем продолжить обкатку.

Меры предосторожности при запуске и вождении

Система контроля давления в шинах

В режиме вождения система контроля давления в шинах может контролировать давление и температуру в шинах, вовремя подавать сигнал тревоги при превышении заданного значения и помогать водителю в реальном времени определять состояние шины, уменьшая количество дорожно-транспортных происшествий, вызванных выходом из строя шины, и повышая безопасность вождения автомобиля.

Описание системы контроля давления в шинах

Система контроля давления в шинах отправляет предупреждающую информацию о состоянии давления в шинах и системе с помощью индикатора нехарактерного давления в шинах на комбинации приборов:

Индикатор	Название	Тип	Тип горения лампы
	Индикатор нехарактерного давления в шинах	Сигнал пониженного давления	Горит постоянно
		Сигнал повышенного давления	Горит постоянно
		Сигнал повышенной температуры	Горит постоянно
TPMS	Система контроля давления в шинах	Самодиагностика не завершена	мигает
		Неисправность системы	Горит постоянно

Примечание

- Если индикатор нехарактерного давления в шинах горит постоянно или мигает, своевременно остановитесь, чтобы проверить и как можно скорее обратиться в официальный сервисный центр JAC для проведения обслуживания.
- Если необходимо заменить шину, своевременно обратитесь в официальный сервисный центр JAC, чтобы повторно измерить давление в шинах автомобиля, в противном случае загорится индикатор нехарактерного давления в шинах.
- TPMS - это вспомогательная система для контроля давления в шинах. Передача сигнала завершается высокой частотой. Когда высокочастотный сигнал подвергается воздействию

Примечание

электромагнитного поля той же частоты в течение длительного времени, он посылает сигнал неисправности системы. Когда автомобиль находится вдали от сильного магнитного поля, состояние тревоги автоматически снимается, что является нормальным явлением.
- Когда автомобиль движется или поворачивает на ухабистой дороге, шины подвергаются разной агрузке. В результате в этот период давление в шинах будет слишком высоким или слишком низким. Иногда система может получать сигнал тревоги. Когда автомобиль выйдет на ровную и прямую дорогу, если давление в норме, автоматически срабатывает сигнализация, что является нормальным явлением.

Отображение давления и температуры воздуха в шинах

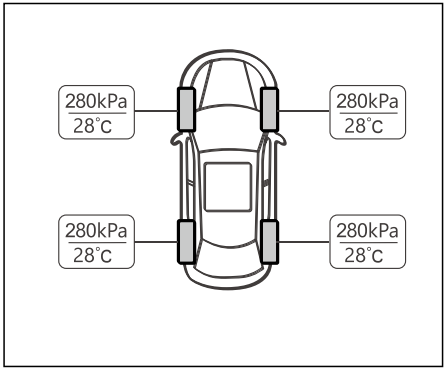

Текущее состояние шины можно отобразить на мультимедийном экране. Нажмите значок контроля давления в шинах на мультимедийном экране, чтобы открыть интерфейс дисплея. Информация о давлении в шинах автомобиля также может отображаться на комбинации приборов.

Примечание

- Когда скорость автомобиля превышает 30 км/ч, информация о давлении в шинах будет постепенно отображаться.

Определения шины и рамки дисплея в интерфейсе дисплея показаны следующим образом:
Белый: Если текущее давление в шинах примерно такое же, как указанное значение, соответствующее значение давления в шинах отображается белым цветом, и в это время интерфейс указывает водителю, что давление в шинах в норме.
Красный: Если текущее давление в шинах больше или меньше указанного значения, соответствующая шина, интерфейс дисплея и символы давления в шинах отображаются красным цветом, и в это время интерфейс указывает водителю, что давление в шинах повышено или понижено.
Если текущая температура шины превышает 85 °C, соответствующая шина, интерфейс дисплея и символы температуры шины отображаются красным цветом, и в это время интерфейс указывает водителю, что температура шины повышена.
Быстрое мерцание: Если скорость утечки выоздуха из шины слишком высока, соответствующий индикатор быстро мигает, указывая на то, что имеется чрезмерная утечка воздуха из шины.

Предупреждение

- Низкое давление в шинах или разница в давлении может привести к поломке шины и легко привести к авариям.
- Когда горит индикатор, еобходимо как можно скорее остановиться и проверить состояние всех шин.
- Давление в шинах разное или низкое, что может усилить износ шин, снизить устойчивость автомобиля, увеличить тормозной путь.

Предупреждение

- Шины с разным или низким давлением могут внезапно выйти из строя, что приведет к разрыву шины и потере контроля над автомобилем.
- Если управлять автомобилем при недостаточном давлении, температура в шине быстро возрастает, что может привести к повреждению шины или даже ее проколу.
- Когда автомобиль движется на высокой скорости, шины склонны к перегреву, что приводит к разрыву шины и потере управления автомобилем.
- Независимо от того, повышено или понижено давление в шинх, это приведет к преждевременному износу шины и ухудшению управляемости автомобиля.

Вождение в плохих дорожных условиях

Перед началом вождения

1. Заранее спланируйте свой маршрут и постарайтесь не ездить по плохой дороге.
2. Если этого невозможно избежать, ведите автомобиль осторожно, не рискуйте.
3. Поместите багаж и другие предметы в багажное отделение, чтобы предотвратить их перемещение.

Во время вождения

1. При езде по плохой дороге нужно быть осторожным и предсказуемым. Чрезмерная скорость и неправильное вождение могут стать причиной повреждений и травм.
2. Убедитесь, что скорость автомобиля подходит для дороги, местности, дорожного движения и погодных условий. Вы должны вести машину осторожно.
3. Двигайтесь по дороге, где это разрешено.

После вождения

1. После вождения в плохих дорожных условиях удалите ветки и другие посторонние предметы, прилипшие к решетке радиатора, днищу и колесам. В то же время особое внимание следует уделять удалению камней, застрявших в протекторе шины.
2. Очистите кузов и пол автомобиля и проверьте, не поврежден ли автомобиль.
3. Очистите загрязненные окна, фары, задние фонари и лампу номерного знака.
4. Проведите испытание на торможение (особенно после переправы вброд).

Вождение после приема алкоголя или лекарств

! Опасность

- Не садитесь за руль после употребления алкоголя. Вождение в нетрезвом виде очень опасно. Даже небольшое количество алкоголя может повлиять на реакцию, чувства и суждения водителя.
- Вождение после употребления лекарств так же опасно, как и управление автомобилем после употребления алкоголя, и даже более опасно. Некоторые лекарства снижают способность людей реагировать, поэтому перед вождением проконсультируйтесь с врачом.

Выхлопной газ (CO)

Предупреждение

- Не вдыхайте выхлопной газ. Он содержит углекислый газ без цвета и запаха, который вреден для человека и может вызвать кому и даже смерть при чрезмерном вдыхании.
- При необходимости используйте неэтилированный бензин и подходящее масло.
- Если есть подозрение, что выхлопной газ попадает в автомобиль, двигайтесь с полностью открытыми окнами и немедленно проверьте автомобиль.
- Не запускайте двигатель в течение длительного времени в закрытом помещении (например, в гараже).
- Не позволяйте двигателю работать в течение длительного времени на стоянке.

В следующих случаях обратитесь в официальный сервисный центр JAC для проверки выхлопной системы и кузова автомобиля:

1. Поднимите автомобиль во время обслуживания.
2. Выхлопной газ попадает в салон.
3. Нехарактерный звук выхлопной системы.
4. Повреждение выхлопной системы, шасси или задней части кузова.

Трехходовой каталитический нейтрализатор

Т рехходовой каталитический нейтрализатор - это устройство управления выхлопом, установленное в выхлопной системе.
Выхлопной газ сжигается при высокой температуре в трехходовом каталитическом
нейтрализаторе, что способствует снижению
загрязнения окружающей среды.

Предупреждение

- Температура выхлопного газа и выхлопной системы очень высока. Не допускайте контакта людей, животных и легковоспламеняющихся веществ с компонентами выхлопной системы.
- Отказ зажигания, падение мощности или вибрации двигателя могут привести к серьезному повреждению трехходового каталитического нейтрализатора.
- Не используйте этилированное топливо. Осадки этилированного топлива могут повредить трехходовй каталитический нейтрализатор.

Меры предосторожности при движении по шоссе и бездорожью

Ваш автомобиль подходит для обычного и частично внедорожного вождения, поэтому избегайте езды в суровых условиях, таких как глубокая вода или грязь. Автомобиль с приводом на два колеса (2WD) менее мощный, чем автомобиль с полным приводом (4WD), для езды по бездорожью и для выхода из проблем, когда автомобиль застрял в глубоком снегу, грязи или подобных условиях.

Предупреждение

- Съезжая с шоссе, двигайтесь осторожно и избегайте попадания в опасные зоны. Правильно отрегулируйте сиденье водителя и пассажира и пристегните ремень безопасности.
- Не пересекайте крутой склон, следует двигаться прямо вверх и вниз по склону, чтобы избежать опрокидывания автомобиля.

Предупреждение

- Незакрепленный багаж может вылететь на пересеченной местности. Надежно закрепите весь багаж, чтобы он не вылетел и не травмировал пассажиров.
- Будьте внимательны, когда едете на вершину холма. Вверху земля может резко упасть или могут возникнуть другие опасности, которые могут привести к аварии.
- Не пытайтесь повернуть, если двигатель не работает или вы не можете подняться на вершину крутого холма. В противном случае ваш автомобиль может опрокинуться или перевернуться. Используйте заднюю передачу R для движения задним ходом. Не используйте тормоз для движения задним ходом на нейтральной передаче N, так как это может привести к потере контроля над автомобилем.
- На спуске резкое торможение приведет к перегреву и отказу тормозов, что приведет к потере управления автомобилем и авариям. Нажмите на тормоз и контролируйте скорость на пониженной передаче.
- Во избежание чрезмерного подъема центра тяжести не превышайте номинальную грузоподъемность груза и загружайте багаж равномерно. Закрепите груз спереди как можно ниже. Не собирайте автомобиль с шинами большего размера, чем указано в данном руководстве. В противном случае автомобиль может перевернуться.
- При езде по бездорожью не держитесь за внутреннюю часть руля. Рулевое колесо может внезапно повернуться и поранить руки. Во время движения держите руки на внешней стороне обода колеса.

Предупреждение

- Снизьте скорость при сильном боковом ветре. Чем выше центр тяжести автомобиля, тем больше он подвержен сильному боковому ветру. Снизьте скорость, чтобы лучше управлять автомобилем.
- В режиме 4WD не управляйте автомобилем, с превышенными рабочими характеристиками шин.
- При работающем двигателе не пытайтесь оторвать два колеса от земли и переключить коробку передач в любое положение ведущей передачи, в противном случае это может вызвать повреждение трансмиссии или случайное движение автомобиля, что приведет к серьезному повреждению коробки передач автомобиля или серьезной аварии. (Режим 4WD).
- Когда какое-либо колесо отрывается от земли из-за неровной поверхности дороги, не поворачивайте колесо слишком сильно.

Предупреждение

- Быстрое ускорение, резкое рулевое управление или экстренное торможение могут привести к потере управления автомобилем.
- Всегда проверяйте тормоза сразу после езды по грязи или воде.
- При движении по песку, грязи или воде на уровне ступицы требуется более частое техническое обслуживание.
- Используйте четыре шины одинакового размера и конструкции. При движении по скользкой поверхности установите тяговое устройство на задние колеса и ведите осторожно.
- Избегайте парковки на крутых склонах. Случайное движение автомобиля может привести к травмам.

Запуск автомобиля

Меры предосторожности при запуске автомобиля

Прежде чем сесть в автомобиль, проверьте состояние автомобиля и окружающие условия.

Перед вождением проверьте следующее:

1. Убедитесь, что все окна, зеркала заднего вида и фары чистые.
2. Проверьте состояние шин.
3. Проверьте, нет ли утечки масла под автомобилем.
4. При движении задним ходом убедитесь, что позади автомобиля нет препятствий.
5. В соответствии с циклом технического обслуживания регулярно проверяйте количество масел, таких как моторное масло, охлаждающая жидкость двигателя, тормозная жидкость, жидкость для стеклоочистителя.

Меры предосторожности перед запуском

1. Закройте и заприте все двери.
2. Убедитесь, что места для хранения в автомобиле, предметы в грузовом отсеке и на крыше надежно закреплены.
3. Убедитесь, что все окна имеют хороший обзор.
4. Отрегулируйте внутреннее и наружное зеркало заднего вида автомобиля.
5. Установите сиденье в наиболее подходящее положение, чтобы все приборы управления в автомобиле были легко доступны.
6. Водитель и пассажиры должны быть пристегнуты ремнями безопасности.
7. Убедитесь, что все осветительные приборы работают правильно.
8. Проверьте комбинацию приборов.
9. Проверьте, исправен ли индикатор, когда повернете замок зажигания в положение ON.
10. Проверьте, соответствует ли давление в шинах требованиям и достаточно ли топлива.
11. При езде с детьми обязательно используйте соответствующие детские удерживающие системы для защиты детей в автомобиле в соответствии с их ростом и весом.
12. Лекарства, алкоголь или наркотики могут повлиять на способность человека реагировать.

Предупреждение

- Для обеспечения безопасного использования автомобиля, убедитесь, что вы умеете управлять им и его оборудованием, прежде чем садиться за руль.
- Для управления автомобилем всегда надевайте подходящую обувь. Неподходящая обувь (туфли на высоком каблуке, лыжная обувь, сандалии и т. д.) будет мешать вам управлять автомобилем.

Замок зажигания

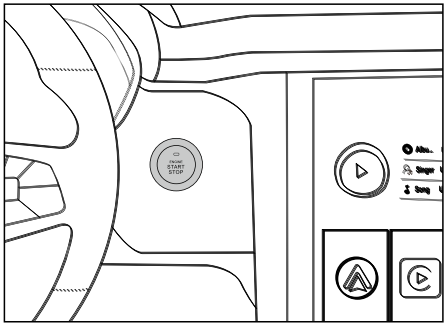

Когда смарт-ключ находится в зоне обнаружения автомобиля, водителю не нужно вынимать ключ из кармана или сумки, для запуска нажмите кнопку замка зажигания.
Перед включением кнопки замка зажигания механическая коробка передач должна находиться в нейтральном положении.

Предупреждение

- Обязательно носите с собой смарт-ключ во время движения.
- Не кладите смарт-ключ на панель приборов, пол, комбинацию приборов, ящик для хранения вещей или границу между задним сиденьем и багажником. В противном случае двигатель будет невозможно запустить.
- Если аккумулятор автомобиля разряжен, замок зажигавния не сможет переключиться из положения LOCK, а если блокировка рулевого управления работает, рулевое колесо не сможет двигаться.
- Не запускайте двигатель в закрытом или в непроветриваемом помещении. Окись углерода, выделяемая автомобилем, не имеет цвета, запаха и вкуса, что может вызвать серьезное отравление и даже смерть.
- Не запускайте двигатель при нажатии на педаль газа, иначе автомобиль может случайно сдвинуться с места и стать причиной аварии.
- Не запускайте двигатель с толкача, в противном случае несгоревшее топливо может попасть в каталитический нейтрализатор и повредить его.
- Не нажимайте замок зажигания кнопочного типа во время движения автомобиля. В противном случае рулевое колесо заблокируется, и водитель может потерять контроль над автомобилем, что может привести к серьезным повреждениям автомобиля или травмам.
- Не оставляйте замок зажигания в положении «ACC» или «ON» в течение длительного времени, в таком случае аккумулятор разрядится.

Положение замка зажигания

Не нажимая педаль сцепления, нажмите замок зажигания, и положение замка зажигания изменится следующим образом:
Нажмите один раз для «ACC», дважды для «ON», трижды для «OFF» и четыре раза для возврата в «ACC».
Открытие или закрытие двери вернет замок зажигания в положение «LOCK» из положения «OFF».

Положение	Инструкции
LOCK	Рулевое колесо заблокировано, автомобиль выключен, и никакие электрические приборы использовать нельзя.
ACC	Рулевое колесо разблокировано и можно использовать электрические приборы (например, радио).
ON	Когда включено питание автомобиля, вы можете использовать все электрические приборы, например, электрические стеклоподъемники.

Положение	Инструкции
START	Рулевое колесо заблокировано, автомобиль выключен, и никакие электрические приборы использовать нельзя.

Запуск двигателя

1. Перед запуском двигателя установите рычаг переключения передач в нейтральное положение.
2. Нажмите на педаль сцепления.
3. Когда смарт-ключ находится в зоне действия, нажмите замок зажигания, чтобы запустить двигатель.

Примечание

- Когда двигатель не запускается, а ключ зажигания находится в положении «ON», для моделей, оснащенных дизельным двигателем необходимо следить за индикатором предварительного нагрева на панели приборов ⅏ и запускать двигатель сразу после того, как лампа предварительного нагрева погаснет.
- Время запуска не должно превышать 8 секунд, а интервал времени каждого запуска должен быть не менее 2 секунд. Если двигатель по-прежнему не запускается после трех запусков подряд, немедленно остановите его и обратитесь за помощью в официальный сервисный центр JAC.
- После запуска двигателя его следует держать на холостом ходу (двигатель на холостом ходу) в течение 1-2 минут перед запуском.

Аварийный запуск двигателя

Если двигатель не запускается нормально, можно попытаться выполнить аварийный запуск:

1. Перед запуском двигателя установите рычаг переключения передач в нейтральное положение.
2. Нажмите замок зажигания на 15 секунд, вы можете запустить двигатель в аварийной ситуации.

Выключение двигателя

1. Переведите переключатель передач в положение "N" после полной остановки автомобиля.
2. Нажмите замок зажигания, двигатель остановится, и замок зажигания переключится в положение «OFF».

Предупреждение

- После работы двигателя с большой нагрузкой, он должен поработать на холостом ходу (двигатель на холостом ходу) в течение 3-5 минут перед остановкой. Цель состоит в том, чтобы охладить двигатель постепенно и равномерно, чтобы избежать деформации некоторых деталей, вызванной резким охлаждением, и предотвратить самовозгорание двигателя.

Аварийная остановка двигателя

Нажмите и удерживайте замок зажигания около 3 секунд или нажмите замок зажигания 3 раза подряд в течение 3 секунд, чтобы выключить двигатель в аварийной ситуации.

Сигнал тревоги на комбинации приборов:

№	Сигнал тревоги	Инструкции	Решения
1	Ключ оставлен в автомобиле	Напоминание водителю, что при запирании автомобиля в автомобиле есть ключ.	Выньте ключ из автомобиля.
2	Отключите питание перед выходом из автомобиля	Напоминание водителю, что питание автомобиля не выключено.	Отключите источник питания перед тем, как покинуть автомобиль.
3	Ключ находится снаружи автомобиля	Напоминание водителю о том, что ключ был вынут из автомобиля.	Пожалуйста, верните ключ, иначе это нарушит нормальную работу автомобиля.
4	Ключ не распознан	Напоминание водителю, что ключ не идентифицирован.	Проверьте положение ключа и поместите ключ в незащищенное место.
5	Сигнал о низком заряде батареи ключа	Напоминание водителю о низком заряде батареи ключа.	Своевременно замените батарею ключа.
6	Для запуска нажмите педаль сцепления	Механическая КПП.	Напоминание водителю, что он должен сначала нажать педаль сцепления, а затем нажать кнопку замка зажигания, чтобы завести автомобиль.
7	ESCL (Электронная блокировка рулевой колонки) не разблокирована	Напоминание водителю, что язычок замка ESCL застрял и не разблокирован.	Слегка поверните рулевое колесо, а затем снова нажмите кнопку пуска, блокировку рулевого колеса можно только разблокировать.

№	Сигнал тревоги	Инструкции	Решения
8	ESCL не заблокирован, поверните руль	Когда питание отключено и дверь открывается, если ESCL не заблокирован, будет подан сигнал тревоги.	Возможная причина в том, что язычок замка застрял и не выскакивает, когда замок заблокирован. На этом этапе водителю необходимо повернуть рулевое колесо, чтобы убедиться, что ESCL заблокирован.
9	Ошибка самодиагностики ESCL. Нажмите замок зажигания и попробуйте еще раз	Примечание: напоминание водителю о непройденной самодиагностике системы ESCL, что может повлиять на работу ESCL.	Нажмите замок зажигания еще раз, чтобы запустить самодиагностику ESCL.
10	Сигнал о нехарактерной скорости автомобиля	Сигнал скорости автомобиля, полученный ESCL, является нехарактерным, что может повлиять на работу ESCL.	Своевременно обратитесь в официальный сервисный центр JAC для проведения осмотра и технического обслуживания.
11	Неисправность ESCL, своевременно обратитесь в официальный сервисный центр JAC для проведения обслуживания.	Напоминание водителю, что имеется внутренняя неисправность в соединении жгута проводов ESCL или ESCL.	Своевременно обратитесь в официальный сервисный центр JAC для проведения осмотра и технического обслуживания.

Вождение

Осторожное вождение

Осторожное вождение - необходимое условие безопасности и комфорта. Управляйте автомобилем осторожно.

1. Хорошо пристегните ремень безопасности.
2. Держитесь на достаточном расстоянии. Потому что невозможно предсказать, когда передний автомобиль внезапно затормозит или повернет.
3. Водитель должен быть сосредоточен на вождении и быть готовым реагировать на различные условия. Любые отвлекающие факторы могут помешать нормальному вождению и стать причиной несчастных случаев (например, разговор по телефону, чтение или поднятие вещей с пола).
4. Избегайте опасного поведения, такого как превышение скорости, повороты на высокой скорости и резкое поворачивание.
5. Не садитесь за руль, если вы чувствуете себя усталым или в состоянии алкогольного опьянения. Не садитесь за руль, если вы принимаете препараты, вызывающие сонливость.
6. Если левое или правое колесо автомобиля выезжает с главной дороги из-за ошибки, должны быть приняты следующие меры:
   (1) Сохраняйте спокойствие и не паникуйте
   (2) Не тормозите.
   (3) Крепко держите рулевое колесо обеими руками и продолжайте контролировать рулевое колесо.
   (4) Отпустите педаль газа и постепенно уменьшайте скорость, когда это необходимо.
   (5) После того, как скорость снизится, вернитесь на дорогу, если это позволяют движение и дорожные условия.
7. Поскольку в холодную погоду частота вращения двигателя выше, поэтому в период прогрева после запуска автомобиля будьте очень осторожны при переключении передач.
8. Тормозной путь увеличивается после погружения тормоза в воду. Двигайтесь с безопасной скоростью и избегайте высокой скорости. Одновременно несколько раз нажмите на педаль тормоза, чтобы удалить остатки воды.

Вождение автомобиля с механической КПП

Педали автомобиля

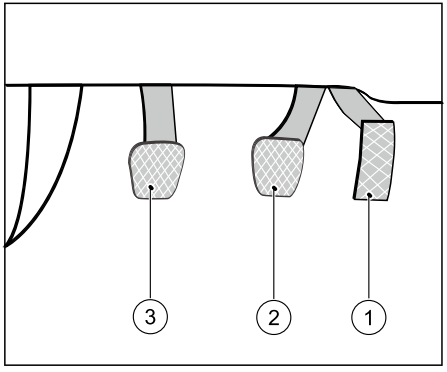

1. Педаль газа
2. Педаль тормоза
3. Педаль сцепления

Предупреждение

- Предметы в пространстве для ног со стороны водителя могут мешать водителю использовать педаль, что легко может привести к потере контроля над автомобилем и стать причиной серьезных травм.
- Не допускайте попадания каких-либо предметов в пространство для ног водителя во время движения.
- Все педали не должны быть закрыты какими-либо предметами или ковриками. Если есть напольный коврик, используйте подходящую застежку, чтобы зафиксировать коврик в пространстве для ног. Убедитесь, что они не мешают нормальной работе педалей.

Переключение передач

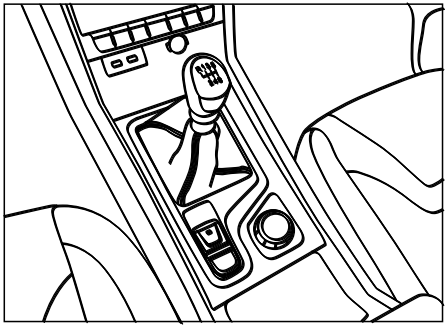

Как показано на рисунке, положение каждой передачи отмечено на рычаге переключения передач. Во время движения автомобиля этапы переключения передач следующие:

1. Полностью выжмите педаль сцепления и удерживайте в этом положении.
2. Переведите рычаг в желаемое положение.
3. Отпустите педаль сцепления.

Этапы переключения задней передачи следующие:

1. Автомобиль должен находиться неподвижно.
2. Полностью выжмите педаль сцепления и удерживайте в этом положении.
3. Поднимите переключатель блокировки коробки передач в середине рычага переключения передач и переместите рычаг переключения передач в положение «R» влево вверх. В это время система издаст звук «ди», и на экране отобразится интерфейс задней передачи автомобиля.
4. Отпустите педаль сцепления.

Предупреждение

- Не включайте передачу заднего хода, пока автомобиль движется вперед. Это может привести к повреждению трансмиссии.
- Неправильный выбор положения рычага переключения передач может вызвать потерю управления автомобилем, аварию и серьезную травму.

Примечание

- Во избежание преждевременного износа и повреждения сцепления не ставьте ноги на педаль сцепления во время движения.
- Уменьшите скорость перед переключением на пониженную передачу, чтобы избежать повреждения двигателя из-за перегрева.
- Не нажимайте все время на педаль газа в полусцепном состоянии (сцепление не подключено полностью) во время движения, иначе это ускорит износ сцепления и даже вызовет его выход из строя.

Метод полноприводной системы с электронным управлением

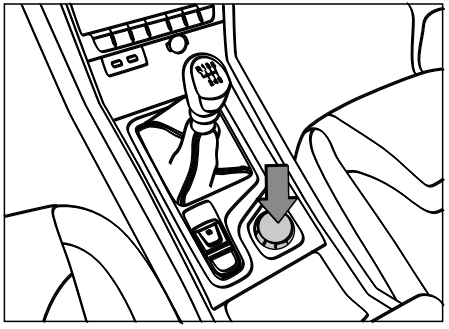

2H: поворотная ручка режима привода на два колеса
4H: поворотная ручка высокоскоростного полноприводного режима
4L: поворотная ручка низкоскоростного полноприводного режима

Введение в пользование режимов вождения

Режим	Применение
Режим привода на два колеса (2H)	Нормальная дорога и шоссе
Высокоскоростной полноприводный режим (4H)	Грязная дорога, песок и скользкая дорога, такая как дождь и снег, максимальная скорость движения 80 км/ч.
Низкоскоростной полноприводный режим (4L)	При необходимости увеличить тягу, например, поднять автомобиль вверх и вниз по склону, в грязи или буксировка. Максимальная скорость движения составляет 40 км/ч.

Примечание

- При переключении полноприводного режима (4WD) существует задержка в несколько секунд от поворота интеллектуального переключателя 4WD до завершения фактического переключения. При переключении может возникнуть легкий механический комбинированный звук удара, что является нормальным явлением.
- В процессе переключения режимов переднее колесо не должно находиться под слишком большим углом, иначе переключение режимов может выйти из строя. Если угол поворота слишком велик, выйдите из режима полного привода, иначе это ускорит износ шин и автомобиль может потерять управление.

Примечание

- В режиме полного привода избегайте слишком крутых поворотов колеса, иначе это приведет к чрезмерной нагрузке на двигатель и, как следствие, к возгоранию, нехарактерному износу шин и тяжелому рулевому управлению.
- Не используйте режим движения «4H» или «4L» при движении по обычной дороге или шоссе. В противном случае возникнут следующие проблемы:
  1. Шум.
  2. Увеличенный износ шин.
  3. Увеличенное потребление топлива и урон ходовой части.

Метод переключения режимов привода с «2H» на «4H»

1. Когда автомобиль неподвижен:
   (1) Полностью нажмите педаль сцепления как минимум на 5 секунд.
   (2) Поверните интеллектуальный переключатель с «2H» на «4H».
   (3) Когда индикаторная лампа на интеллектуальном переключателе горит постоянным светом, а комбинация приборов показывает «4H», переключение завершено. Отпустите педаль сцепления, и автомобиль может начать движение.
2. Во время движения:
   (1) Ведите автомобиль по прямой, скорость автомобиля не должна превышать 80 км/ч.
   (2) Полностью нажмите педаль сцепления как минимум на 5 секунд.
   (3) Поверните интеллектуальный переключатель с «2H» на «4H».
   (4) Когда индикатор на интеллектуальном переключателе горит постоянно, а комбинация приборов показывает «4H», переключение завершено. Отпустите педаль сцепления, и автомобиль может начать движение.

Переключение с "2H/4H" на "4L"

1. Остановите автомобиль.
2. Рычаг переключения передач находится в нейтральном положении.
3. Полностью прожмите педаль сцепления как минимум на 5 секунд.
4. Поверните интллектуальный переключатель с "2H/4H" на "4L".
5. Когда индикатор на интеллектуальном переключателе горит постоянно, а комбинация приборов показывает «4L», переключение завершено. Отпустите педаль сцепления, и автомобиль может начать движение.

Переключение с "4L" на "2H/4H"

1. Остановите автомобиль.
2. Переключите рычаг переключения передач в нейтральное положение.
3. Нажмите педаль сцепления как минимум на 5 секунд до упора.
4. Поверните интеллектуальный переключатель с «4L» на «2H / 4H».
5. Когда индикатор на интеллектуальном переключателе горит, а комбинация приборов показывает «2H / 4H», переключение завершено. Отпустите педаль сцепления, и автомобиль может начать движение.

Экономичное вождение

Советы по вождению

Следуя настоящим советам по вождению, пользователи могут повысить топливную экономичность автомобиля и снизить выбросы углекислого газа.

Плавно нажимайте на педаль газа и тормоза

Избегайте резких ускорений и торможений. Плавно и медленно нажимайте на педаль газа и тормоза.

Предусмотрительное вождение

Частые торможения и ускорения неизбежно увеличивают расход топлива. Поэтому ведите автомобиль предсказуемо и держитесь на достаточном расстоянии от впереди идущего автомобиля, чтобы избежать ненужного торможения и ускорения.

Двигайтесь стабильно и с постоянной скоростью

По сравнению с частым торможением и быстрым ускорением важнее равномерная скорость. Чем стабильнее скорость движения, тем меньше расход топлива. Намного эффективнее ехать по шоссе с надлежащей постоянной скоростью, чем часто тормозить и резко ускоряться.
Используйте функцию круиз-контроля (при наличии), чтобы поддерживать постоянную скорость во время высокоскоростной езды.

Умеренно используйте вспомогательное электрооборудование в автомобиле

Установите правильную температуру кондиционера. Установите температуру кондиционера в соответствии с температурой снаружи автомобиля, не слишком высокую или слишком низкую.
Если цель подогрева была достигнута, подогрев сиденья (при наличии) следует немедленно выключить.
Выключайте обогреватель заднего

Предупреждение

- Не переключайте режим движения, когда заднее колесо автомобиля скользит по льду и снегу.
- При движении в холодной местности может возникать шум при переключении режима движения с «2H» на «4H». Остановите автомобиль перед переключением.
- Не переключайте режим движения с «4H» на «4L» во время движения автомобиля.
- В режиме «4L» или «4H» система ESC по умолчанию отключена, индикатор на комбинации приборов будет мигать, а индикатор OFF выключен. При повторном входе в режим «2H» функция ESC возвращается в нормальное состояние.
- Не начинайте движение, пока не войдете или не выйдете из режима «4L», иначе вы можете повредить детали трансмиссии автомобиля.

лобового стекла, если на заднем лобовом стекле нет запотевания или льда.

Остановка автомобиля холостым ходом

Отпустите педаль газа и дайте автомобилю медленно остановиться, если позволяют условия. Выключайте двигатель, когда автомобилю требуется длительная остановка (например, при ожидании на железнодорожном переезде).

Избегайте езды на короткие расстояния

После запуска холодного двигателя мгновенный расход топлива чрезвычайно высок на протяжении нескольких первых километров. Только когда двигатель достигнет нормальной рабочей температуры, расход топлива может вернуться к нормальному уровню, поэтому следует максимально избегать поездок на короткие расстояния.

Прогрев зимой

При движении зимой автомобилю обычно необходимо простаивать не более 30 секунд, чтобы прогреть двигатель перед запуском, чтобы избежать слишком длительного времени прогрева.

Держите автомобиль в прохладе в жаркую погоду

Припаркуйте автомобиль на крытой стоянке или по возможности в тени. Если вы садитесь в автомобиль, когда внутри жарко, открытие окна может помочь быстрее охладить автомобиль, уменьшая потребность в системе кондиционирования.

Переключайте передачи заранее

Переключение на более высокие передачи поможет сэкономить топливо. Двигатель, работающий на высоких оборотах, потребляет ненужное топливо.
Не двигайтесь на максимальной скорости определенной передачи после переключения на передачу. Автомобиль оснащен индикатором передачи, который указывает наилучшее время для переключения, тем самым улучшая экономию топлива.

Избегайте перевозки ненужных вещей и снимайте ненужные части кузова и вспомогательные приспособления

Чем легче автомобиль, тем меньше расход топлива. Уберите ненужные предметы из автомобиля.
Чем лучше аэродинамические характеристики автомобиля, тем меньше расход топлива. Своевременно снимайте спецтехнику, особенно при подготовке к скоростной езде.

Повышение топливной экономичности и сокращение выбросов углекислого газа

Чтобы улучшить экономию топлива и снизить выбросы углекислого газа, следуйте приведенным ниже рекомендациям помимо прочих хороших привычек вождения:

1. Убедитесь, что двигатель должным образом протестирован.
2. Следуйте инструкциям по

обслуживанию для регулярного обслуживания.

3. Правильно отрегулируйте давление в шинах. Давление в шинах, соответствующее требованиям, может снизить сопротивление качению колеса, тем самым снижая расход топлива.
4. Соблюдайте правильную установку колес. Неправильное размещение может усугубить износ шин и снизить топливную экономичность.
5. Используйте рекомендованное моторное масло.

Система гидроусилителя руля

Электроусилитель руля

При вождении автомобиля система рулевого управления с электроусилителем автоматически регулирует усилие рулевого управления в зависимости от скорости автомобиля, угла поворота руля и момента силы на рулевом колесе, чтобы водитель мог лучше управлять рулевым колесом и получать наилучшие впечатления от вождения.

Предупреждение

- Рулевое колесо нельзя удерживать в крайнем положении более 10 секунд, если удерживать его в таком положении дольше 10 секунд двигатель EPS и контроллер EPS будут быстро нагреваться, усилие рулевого управления ослабнет и даже может повредить систему электроусилителя руля

Примечание

- Система электроусилителя руля работает только при включенной системе питания автомобиля.
- Если руль поворачивается неоднократно или непрерывно во время парковки или движения на очень низкой скорости, усилие рулевого управления будет ослаблено. Это сделано для предотвращения перегрева и защиты системы от повреждений, которое затем вернётся в нормальное состояние после падения температуры электроусилителя руля.
- Когда усилие электроусилителя уменьшается или выходит из строя, вам потребуется большее усилие, чем обычно, особенно при резких поворотах или при движении на низкой скорости.
- При быстром вращении рулевого колеса вы можете услышать звук трения. Это не показатель неисправности, сохраняйте спокойствие.

Аварийное рулевое управление

В экстренных ситуациях, если тормозной путь недостаточен, рулевое управление более эффективно, чем торможение, чтобы избегать людей или препятствий. Например, когда ваш автомобиль переезжает через рампу и один грузовик находится на вашей полосе движения, или ребенок или другое транспортное средство внезапно появляется на вашей линии движения, вы можете затормозить, чтобы избежать столкновения — при условии, что вы можете вовремя остановить автомобиль. Иногда вы не можете этого сделать из-за недостаточности места. В это время необходимо принять меры для обхода препятствия.
В подобной аварийной ситуации ваш автомобиль продемонстрирует свои превосходные характеристики, если Вы сначала нажмете на педаль тормоза.
В случае столкновения лучше всего максимально сбавить скорость и повернуть налево или направо в зависимости от доступного пространства, чтобы обойти препятствие.

Примечание

- При аварийном повороте удерживайте рулевое колесо в положении 9 и 3 часов, что поможет безопасно и быстро повернуть рулевое колесо. Верните руль в исходное состояние сразу после объезда препятствий.

Боковое скольжение

Автомобиль может выйти из-под контроля при скольжении. Различают три типа бокового скольжения и соответствующие аварийные действия:

1. Торможение приводит к пробуксовке и блокировке колес. Ваш автомобиль оснащен системой ABS, которая помогает избежать блокировки колес.
2. Высокая скорость или избыточная поворачиваемость при рулевом управлении вызывают пробуксовку колес и потерю рулевого усилия. Отпустить педаль газа - лучший способ справиться с управлением.
3. Ускорение приводит к скольжению. Быстрое ускорение вызывает пробуксовку ведущего колеса. Отпустить педаль газа - лучший способ сизбежать этого.

Приводная тормозная система

Предупреждение

- Сила сцепления уменьшится, если на поверхности дороги будет вода, лед, снег, песок или другой материал. В целях безопасности снизьте скорость.
- При движении по скользкой поверхности избегайте резких поворотов, ускорений и торможений.

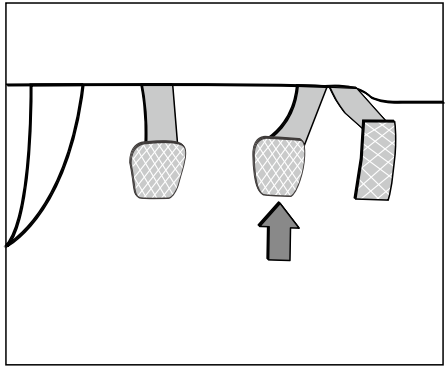

Приводная тормозная система в основном включает педаль тормоза и тормозной механизм. Нажатие на педаль тормоза позволяет поддерживать постоянную скорость на спуске, снижать скорость или даже останавливаться. Если вам нужно остановиться на длительное время, припаркуйте автомобиль.

Предупреждение

- Убедитесь, что ничего не мешает водителю управлять всеми педалями.
- Используйте подходящую застежку, чтобы зафиксировать коврик для ног в пространстве для ног.
- Избегайте экстренного торможения на скользкой дороге. Внезапное торможение может привести к заносу или боковому скольжению автомобиля и даже к потере контроля над автомобилем.
- Запрещается регулировать высоту педали тормоза и ремонтировать детали тормозной системы. Это может повлиять на эффективность торможения автомобиля и привести к серьезным авариям и травмам. При необходимости регулировки, обратитесь в официальный сервисный центр JAC.

Предупреждение об износе фрикционного тормозного диска

Когда фрикционный тормозной диск изношен до определенного предела, нажмите педаль тормоза — он издаст высокочастотный скребущий звук, на комбинации приборов загорится сигнальная лампа износа фрикционного диска ( ). В таком случае, обратитесь в Официальный сервисный центр JAC для проверки и замены.

Соответствующие параметры тормозной системы

Классификация		Числовое значение/ мм
Педаль тормоза	Свободный ход	3~8
Фрикционный диск переднего тормоза	Стандартная толщина	9.5
	Предел истирания	2
Фрикционный диск заднего тормоза	Стандартная толщина	10.1
	Предел истирания	2

Предупреждение

- Запрещается регулировать высоту педали тормоза и ремонтировать детали тормозной системы. Это может повлиять на эффективность торможения автомобиля и привести к серьезным авариям и травмам. При необходимости регулировки, обратитесь в официальный сервисный центр JAC.

Примечание

- При определенных условиях движения и погодных условиях во время торможения иногда могут быть слышны легкие скрипы, резкие звуки или другой шум, что является нормальным явлением и не влияет на работу тормозной системы.

Вспомогательная тормозная система

Вспомогательная тормозная система включает в себя электронный контроль устойчивости (ESC), антиблокировочную тормозную систему (ABS), систему управления тягой (TCS), Система помощи при старте на подъёме (HSA), гидравлическую систему помощи при торможении (HBA), систему приоритета тормоза (BOS), электронную систему распределения тормозного усилия (EBD) и т. д. Конфигурация различных моделей может отличаться, обратитесь к конкретной конфигурации модели.
Когда система питания работает, вспомогательная тормозная система может быть эффективной для безопасности вождения.

Предупреждение

- На льду, снегу, мокрой дороге, езда на высокой скорости легко может вывести автомобиль из-под контроля и даже причинить серьезные травмы водителю и пассажирам.

Предупреждение

- Обязательно отрегулируйте скорость и способ вождения в соответствии с видимостью, климатом, дорогой и дорожными условиями. Не стоит целиком полагаться на дополнительные системы безопасности, чтобы избежать несчастных случаев.
- Вспомогательная тормозная система не может нарушать закон кинематики. Даже если автомобиль оснащен ESC и другими системами, все равно существует риск при движении по мокрой дороге.
- При движении на высокой скорости по мокрой дороге колеса могут оторваться от земли. Как только это произойдет, автомобиль не сможет тормозить, поворачивать или может даже потерять управление.
- Если автомобиль находится слишком близко к другому транспортному средству спереди или скорость слишком высока, вспомогательная тормозная система не сможет сыграть свою роль эффективно.
- Несмотря на то, что вспомогательная тормозная система может эффективно помогать водителю управлять автомобилем в различных условиях движения, важно помнить, что устойчивость движения автомобиля тесно связана со сцеплением шин с дорогой.
- Будьте осторожны, нажимая на педаль газа на скользкой или обледенелой дороге. Даже если вспомогательная тормозная система активирована, колеса все равно могут скользить, что приводит к потере управления автомобилем.

Электронный контроль устойчивости (ESC)

При определенных условиях движения ESC может тормозить колеса по отдельности, что может эффективно снизить риск бокового скольжения и повысить устойчивость движения. ESC может определять экстремальные условия движения, такие как чрезмерное или недостаточное рулевое управление или занос автомобиля, и применять торможение к соответствующим колесам или уменьшать выходной крутящий момент двигателя, чтобы поддерживать транспортное средство в стабильном рабочем состоянии.
Помощь ESC не может выходить за рамки законов физики. Обратите внимание, что ESC не может работать в любых условиях движения, чтобы помочь водителю поддерживать стабильные условия вождения. Например, ESC не может играть вспомогательную роль при движении по участкам дороги с резкими изменениями качества дороги. Когда автомобиль движется по дороге со слоем воды, он подвержен скольжению. Из-за слоя воды, отделяющей авто от дороги, ESC не может определять состояние дороги и играть вспомогательную роль. ESC не всегда может справляться со сложными дорожными условиями так же эффективно, как на низких скоростях, когда автомобили быстро проезжают повороты, особенно на участках с несколькими поворотами. Обязательно правильно отрегулируйте скорость и способ вождения в соответствии с видимостью, климатом, дорожными и транспортными условиями. ESC не может нарушить законы кинематики, улучшить использование мощности или удержать транспортное средство на нормальной полосе движения, когда транспортное средство отклоняется от полосы движения из-за ошибки водителя. ESC может только улучшить устойчивость автомобиля в пределах контролируемого диапазона. В экстремальных условиях вождения ESC может помочь водителю вести автомобиль в желаемом направлении в соответствии с намерением водителя.

Примечание

- Когда автомобиль находится в режиме полного привода, контрольная лампа на комбинации приборов мигает, а контрольная лампа OFF гаснет, что является нормальным явлением.

ESC должен всегда находиться во включенном состоянии во время движения.
Когда ESC работает, индикатор на панели приборов будет мигать. В это время будьте осторожны.
При необходимости нажмите кнопку OFF чтобы выключить ESC:

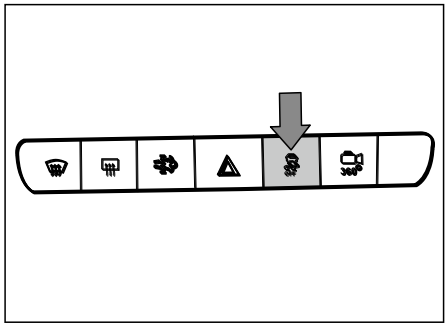

1. Когда автомобиль движется с цепью противоскольжения.
2. Автомобиль движется по глубокому снегу или по мягкому покрытию.
3. Автомобиль где-то застрял (например, в грязной дороге), и ему необходимо двигаться вперед и назад.

Когда вышеупомянутая ситуация закончится, следует немедленно снова включить ESC.

Антиблокировочная тормозная система (ABS)

Антиблокировочная тормозная система (ABS) - это усовершенствованная электронная тормозная система, которая помогает предотвратить скольжение автомобиля и потерю управления. Система позволяет сохранять определенное усилие рулевого управления при резком торможении и может обеспечить максимальную парковочную способность на скользкой дороге. Но это не предотвращает несчастных случаев, вызванных неосторожным или опасным вождением. Более того, не считается, что ABS может сократить тормозной путь ни при каких обстоятельствах. А тормозной путь, напротив, может быть больше, чем у обычной тормозной системы, при торможении на песчаной и каменной дороге или дороге, покрытой снегом и льдом; на мокрой и скользкой дороге.
Если колеса намерены заблокироваться, система ABS будет повторно регулировать давление тормозного масла. В это время на педали тормоза будет ощущаться сила отдачи с шумом. Это нормальное явление при работе ABS.

Использование данной функции:

1. Сильно нажмите на педаль тормоза, не отпускайте и не уменьшайте усилие на педаль.
2. Не нажимайте на педаль тормоза вперед и назад и не уменьшайте усилие на педали тормоза.
3. Поверните авто как требуется.
4. Отпустите педаль тормоза или уменьшите усилие нажатия, ABS автоматически перестанет работать.

Электронная система распределения тормозных усилий (EBD)

При торможении EBD автоматически регулирует пропорцию распределения тормозного усилия на передней и задней оси, чтобы избежать неравномерного распределения тормозного усилия для повышения эффективности торможения. EBD может сочетаться с ABS для повышения устойчивости тормозов и обеспечения устойчивости автомобиля.

Система контроля тяги (TCS)

TCS контролирует состояние каждого колеса с помощью сигнала скорости вращения колеса.
Как только ведущее колесо пробуксовывает, TCS немедленно вмешивается в пробуксовку колеса через тормозную систему. В то же время TCS будет работать с системой управления двигателем, тем самым ослабляя буксование ведущего колеса. TCS позволяет автомобилям легко трогаться с места, ускоряться и набирать высоту в плохих дорожных условиях.

Система помощи при старте на подъёме (HSA)

Когда автомобиль трогается на подъёме без использования стояночного тормоза, это может позволить автомобилю продолжать тормозить в течение нескольких секунд, когда правая нога не нажата на педали тормоза, чтобы предотвратить скольжение автомобиля и избежать аварии. Если любое из следующих условий выполнено, функция HSA будет выключена:

1. Время работы HSA достигает 2 секунд.
2. Момент старта автомобиля достаточен, чтобы предотвратить скольжение.

Гидравлическая система помощи при торможении (HBA)

Гидравлическая система помощи при торможении (HBA) может работать только при работающем двигателе. Система HBA может эффективно сократить тормозной путь. В экстренной ситуации, когда водитель быстро нажимает на педаль тормоза, HBA немедленно увеличивает тормозное давление до максимума, эффективно и быстро активирует ABS, тем самым сокращая тормозной путь.
Не уменьшайте усилие на педали тормоза. Как только педаль тормоза отпущена, гидравлическая система помощи при торможении (HBA) немедленно автоматически отключается.

Система приоритета тормоза (BOS)

BOS относится к системе, в которой водитель может остановиться, нажав педаль тормоза, когда педаль газа полностью прожата (т.е. прижата к полу). Иными словами, система приоритета тормоза автоматически переключает двигатель в состояние холостого хода, когда обнаруживает, что водитель не преуспел в попытке затормозить, давая приоритет торможению.

Стояночная тормозная система

Предупреждение

- Не останавливайтесь и не паркуйтесь на горючих материалах, таких как сено, макулатура или тряпки во избежание соприкосновения горячей выхлопной системы с легковоспламеняющимся материалом и возникновения пожара.
- Категорически запрещается запускать автомобиль без присмотра.
- Не оставляйте детей в автомобиле одних. Дети могут случайно щелкнуть выключателем или управляющей клавишей, что может повлечь серьёзные последствия.
- Во избежание риска получения травм или смерти в результате непреднамеренного использования автомобиля или его систем не оставляйте детей, взрослых, нуждающихся в уходе, или домашних животных одних в транспортном средстве. Они могут случайно нажать на ручку, что может привести к несчастному случаю.
- Не управляйте автомобилем при включенном стояночном тормозе, иначе тормоз перегреется и выйдет из строя, что может привести к аварии.

Примечание

- Чтобы избежать неожиданного движения автомобиля при парковке, включите стояночный тормоз, прежде чем снимать ногу с педали тормоза.
- Будьте осторожны при движении по стоянке. Обратите внимание на приподнятые бордюры или колонны. Эти неровности могут повредить бамперы и другие части автомобиля при парковке. Поэтому при парковке необходимо обращать внимание на то, чтобы колеса не слишком приближались к такой неровности.

Электронный стояночный тормоз (EPB)

Расположение переключателя электронного стояночного тормоза показано на рисунке.

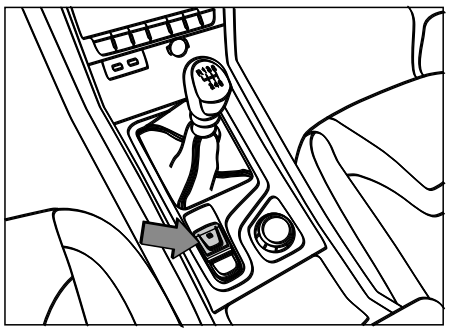

Шаги ручного включения стояночного тормоза:

1. Плавно нажмите на педаль тормоза, пока автомобиль не остановится медленно, и оставайтесь на месте.
2. Осторожно потяните вверх переключатель электронного стояночного тормоза один раз, индикатор работы электронного стояночного тормоза (EPB) (Ⓟ) (красный) на комбинации приборов загорится, указывая на то, что стояночный тормоз задействован.
3. Для модели с механической коробкой передач переключите передачу в положение "N". Если вы паркуетесь на подъёме, рекомендуется установить передачу на «1». При парковке на спуске рекомендуется включить передачу заднего хода, чтобы предотвратить скольжение.
4. Заглушите двигатель и отпустите педаль тормоза.

Автоматическое применение стояночного тормоза при остановке двигателя

Когда передача находится в нейтральном положении, автомобиль выключен, автоматически включается электронный стояночный тормоз.

Этапы ручного отпускания стояночного тормоза

1. Нажмите педаль тормоза и держите ее неподвижно.
2. Осторожно нажмите один раз переключатель электронного стояночного тормоза, индикатор работы электронного стояночного тормоза (EPB) (Ⓟ) (красный) на комбинации приборов погаснет, указывая на то, что стояночный тормоз был отпущен.

Отпускание стояночного тормоза автоматически при запуске

1. Заведите автомобиль, нажмите педаль сцепления и переключитесь на «1» передачу.
2. Нажмите на педаль газа, чтобы начать движение. Электронный стояночный тормоз автоматически отключится.

Функция экстренного торможения

Когда ножную педаль тормоза нельзя использовать для остановки автомобиля, можно использовать функцию экстренного торможения автомобиля. Удерживая переключатель EPB, автомобиль можно принудительно остановить с помощью стояночного тормоза. Отпустите выключатель EPB, чтобы прекратить аварийное торможение.

Предупреждение

- Неправильное использование EPB может привести к несчастному случаю и серьезным травмам.
- Не используйте стояночный тормоз во время движения автомобиля, за исключением аварийной ситуации. Поскольку стояночный тормоз применяется только к заднему колесу, тормозной путь намного больше, чем у педали тормоза. Обязательно останавливайте автомобиль с помощью педали тормоза.
- Если водитель не пристегнут ремнем безопасности, электронный стояночный тормоз не может быть разблокирована автоматически, и водитель не сможет разблокировать его вручную. В таком случае, нажатие на педаль газа для запуска приведет к повреждению трансмиссии или даже к ее

Предупреждение

неисправности. Неисправность трансмиссии, вызванная неправильной эксплуатацией, не входит в гарантийные обязательства.
- Если коробка передач была переключена на какую-то передачу, а двигатель работает, обратите внимание, не нажимайте на педаль газа при работе в моторном отсеке. В противном случае автомобиль может двинуться даже при включенном стояночном тормозе.

Функция автоматического удержания (Auto hold)

Автоматическое удержание автоматически включает стояночный тормоз после парковки, при этом водитель не нажимает на педаль тормоза или не включает стояночный тормоз вручную.
Расположение переключателя автоматического удержания показано на рисунке.

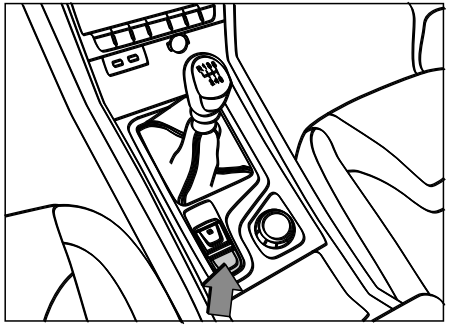

Автоматическая парковка

Когда автомобиль больше не движется, немедленно включается автоматическое удержание и стабилизирует автомобиль. В это время индикатор AUTO HOLD на комбинации приборов мигает, чтобы напомнить водителю о том, что работает функция Auto hold.

Отпускание стояночного тормоза вручную

Стояночный тормоз можно отпустить в режиме ручного отпускания стояночного тормоза.

Стояночный тормоз с автоматическим отпусканием

При трогании с места водитель нажимает на AUTO HOLD педаль газа, система Auto hold немедленно отпускает тормоз, индикатор на дисплее комбинации приборов перестает мигать, и автомобиль начинает движение.

Требование к работе с функцией Auto hold

1. Дверь со стороны водителя закрыта.
2. Ремень безопасности водителя пристегнут.
3. Электросистема в рабочем состоянии.

Ручное включение и отключение функции Auto hold

Нажмите переключатель Auto hold один раз, чтобы включить функцию Auto hold. Загорится индикатор.
Снова нажмите переключатель Auto hold, функция Auto hold выключится, и индикатор погаснет.

Функция запоминания Auto hold

Если функция Auto hold включена до момента выключения замка зажигания, система автоматически включит функцию Auto hold, когда замок зажигания будет включен в следующий раз.
Если автоматическое удержание выключено до выключения замка зажигания, система не включит функцию Auto hold автоматически при повторном включении замка зажигания.

Предупреждение

- Не все функции парковки могут стабилизировать автомобиль, когда он трогается на подъёме (например, когда дорога мокрая или замерзшая).
- Функция Auto hold должна быть отключена до того, как автомобиль будет в зоне автомойки, в противном случае электронный стояночный тормоз может отключиться автоматически, что приведет к повреждению.

Система кругового обзора 360°

Система кругового обзора 360° обрабатывает мультиплексное видеоизображение, собранное одновременно, в панорамное изображение вокруг кузова автомобиля с помощью 4 широкоугольных камер, установленных вокруг автомобиля. Это позволяет охватить все виды вокруг автомобиля, и отобразить это на экране центральной консоли. Это может позволить водителю в режиме реального времени контролировать переднее/заднее/левое/правое видеоизображение вокруг автомобиля и избегать аварий.
Система кругового обзора 360 ° незаметным образом совмещается с изображениями с 4 камер, однако объекты на стыках камер (швах) могут быть незаметны, поэтому перед поездкой убедитесь, что на местах стыка (швах) нет никаких объектов.
Поскольку камера имеет фиксированный угол обзора, существует слепая зона 250 мм перед автомобилем и слепая зона 150 мм позади автомобиля, а объекты в слепой зоне не видны. Поэтому перед поездкой убедитесь, нет ли в слепой зоне каких-либо предметов, чтобы обеспечить безопасность вождения.

Предупреждение

- Несоблюдение предупреждений и инструкций относительно правильного использования системы кругового обзора 360 ° может привести к серьезным травмам или несчастному случаю.
- Несмотря на то, что система кругового обзора является удобной функцией, она не может заменить правильную процедуру парковки. Перед эксплуатацией автомобиля, проверьте парковочную среду и зеркала заднего вида, чтобы обеспечить безопасное движение и безопасную парковку.
- Водитель должен быть внимательным во время вождения. Неосторожное вождение автомобиля может привести к серьезным травмам.
- При парковке важно уделять особое внимание детям и маленьким животным вокруг автомобиля, потому что ультразвуковые датчики не всегда обнаруживают детей, мелких животных и предметы.
- При очистке передней части камеры от грязи или снега следите за тем, чтобы не поцарапать линзу камеры.
- Предметы на шве изображения исчезнут, поэтому перед началом движения убедитесь, что вокруг нет никаких объектов, чтобы обеспечить безопасность вождения.
- Из-за низкой ночной освещенности система кругового обзора 360 °, на которую влияет сила света,

Предупреждение

может создавать «точки» на экране, что влияет на эффект отображения окружающего изображения. Обратите внимание на окружающие условия возле автомобиля перед поездкой для обеспечения безопасности.

- В случае любой неисправности системы кругового обзора 360°, немедленно обратитесь в официальный сервисный центр JAC для проведения ремонта.

Примечание

- При въезде на парковку или выезде с нее будьте осторожны, не ударьте бампер, в противном случае датчик в бампере может сместиться или повредиться.
- При чистке автомобиля с помощью шланга под давлением и парового очистителя, на датчик можно распылять воду только в течение короткого времени и наконечник шланга должен находиться в стороне по крайней мере 10 мм от датчика.

Как работать с системой кругового обзора 360 °

Включите систему кругового обзора 360 °

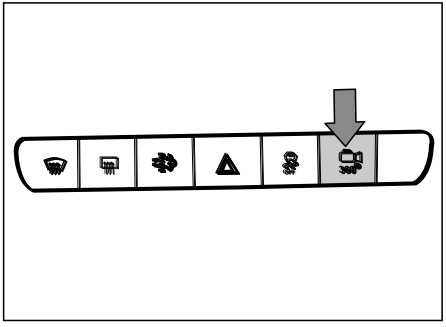

1. Когда рычаг переключения передач переведен в положение заднего хода (R), система по умолчанию переходит на экран изображения заднего вида.
2. Коснитесь переключателя 360° на экране мультимедийного дисплея. Когда автомобиль находится в положении «N», система отображает интерфейс «2D круговой обзор». Когда автомобиль находится на передней передаче, система отображает интерфейс «2D + радар».

Отключение системы кругового обзора 360 °

1. Переключите рычаг переключения передач на переднюю передачу. Когда скорость автомобиля превышает 15 км/ч в течение более 3 секунд, система отключает экран кругового обзора.
2. Нажмите левый верхний значок « ⮌ » на экране дисплея, чтобы выйти.

Интерфейс дисплея системы кругового обзора 360 °

Экран 2D-дисплея

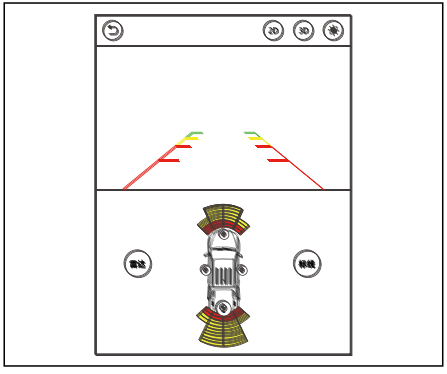

Переключатель экрана 2D-дисплея

Когда экран дисплея представляет собой круговой обзор, нажмите переднюю/ заднюю/ левую/правую область, чтобы переключиться на соответствующий «2D-отдельное видеоизображение + радар».

Когда отображается экран «2D-отдельное видеоизображение + радар», нажмите на модель автомобиля в области радара, чтобы переключиться в «2D- видеоизображение».

Переключение между 2D и 3D режимами

Нажмите правый верхний значок 3D на экране дисплея, чтобы переключиться на экран «3D». Нажмите значок 2D , что вернуть интерфейс к предыдущему экрану «2D».

Экран 3D-дисплея

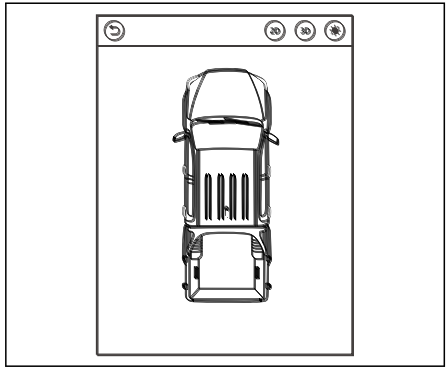

Переключатель экрана 3D-дисплея

При отображении панорамного изображения «3D» потяните левый поворотный переключатель, чтобы переключиться на левое панорамное видеоизображение «3D». Когда сигнал переключателя левого поворота прекращается, экран возвращается к предыдущему панорамному видеоизображению "3D".
При отображении панорамного видеоизображения «3D» потяните за правый поворотный переключатель, чтобы перейти к правому панорамному видеоизображению «3D». Когда сигнал переключателя правого поворота гаснет, экран возвращается к предыдущему панорамному видеоизображению "3D".
При отображении панорамного интерфейса «3D» вы можете переключиться на соответствующий вид «3D», нажав область A/B/C/D/E/F/G/H на рисунке ниже.

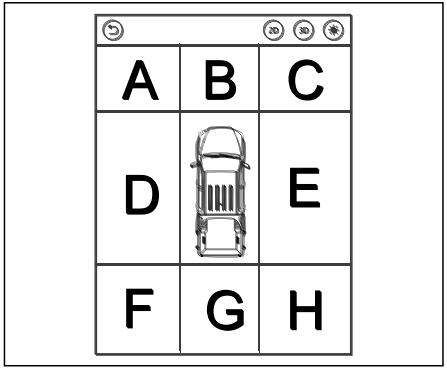

Система реверсивного радара

Система реверсивного радара основана на принципе ультразвукового измерения расстояния радарным датчиком для определения наличия препятствий перед автомобилем и позади него, а также для указания расстояния до ближайшего препятствия.
Система реверсивного радара имеет два вида:
4-х радарную систему с 4-мя радарами в задней части автомобиля, а также систему из 6 радаров с 2 радарами в передней части и 4 радарами в задней части.

Предупреждение

- Система реверсивного радара не может заменить оценку внешних ситуаций водителем, и водителю по-прежнему необходимо сосредоточиться на парковке или аналогичных операциях. Всегда наблюдайте за окружающей

Предупреждение

обстановкой.

- Обратите особое внимание на детей и животных из-за слепой зоны Системы реверсивного радара. Датчики не могут обнаружить их ни при каких обстоятельствах, что может привести к несчастному случаю.
- Система реверсивного радара выполняет только вспомогательные функции и не может предугадывать препятствия или избегать их, поэтому вы должны быть сосредоточены во время вождения.
- На работу Системы реверсивного радара могут влиять многие факторы и условия окружающей среды, в результате чего система не может должным образом идентифицировать объекты и людей.
- Не используйте воду под высоким давлением для очистки автомобильного датчика.

Предупреждение

- Запрещается царапать поверхность датчика острыми предметами.
- При движении задним ходом может возникнуть иллюзия: низкие препятствия, о которых было сделано предупреждение, исчезают из зоны обнаружения системы. Таким образом, система больше не будет выдавать предупреждения.
- Иногда система не может обнаружить определенные объекты, такие как цепи, тягово-сцепные устройства, маленькие окрашенные вертикальные планки или ограждения и т.д., поэтому невнимательность водителя может создать опасную ситуацию.
- При наличии нескольких препятствий датчик реверсивного радара обнаруживает только ближайшее препятствие. Когда автомобиль движется, обратите внимание, обнаружил ли датчик реверсивного радара с другой стороны другие препятствия.

Примечание

- Если датчик покрыт посторонними предметами (например, снегом, дождем, пылью, грязью и т.д.), Система может не работать.
- Когда автомобиль движется по неровным дорогам, таким как леса, гравийные дороги, серпантины и склоны, реверсивный радар может работать неправильно.
- Если в зоне обнаружения датчика присутствуют большие помехи (например, излучение лампы дневного света, автомобильный громкоговоритель, металлический шум и т. д.), Система может выйти из строя.
- Сенсорная система может не распознавать ткань или губку, которые могут поглощать частоты.
- При необходимости очистите поверхность датчика от грязи мягкой губкой и чистой водой.
- Если высота бампера автомобиля или установка датчика изменится, это повлияет на работу системы реверсивного радара.

Работа системы реверсивного радара

Включение системы реверсивного радара

4-х радарная система

Когда замок зажигания находится в положении «ON», переключитесь на передачу заднего хода, автоматически включится реверсивный радар.

6 радаров

Когда замок зажигания находится в положении «ON», переключитесь на передачу заднего хода или включите вручную.

С системой кругового обзора 360 °, автоматически включается реверсивный радар.

Система проведет быструю самодиагностику, проверяя, что компоненты работают правильно. Результаты самодиагностики представлены в таблице ниже:

Результат	Сигнал
В норме	один гудок
При сбое	два гудка

Отключение системы реверсивного радара

Переключите рычаг переключения передач на переднюю передачу, когда скорость автомобиля превышает 15 км/ч в течение более 3 секунд, реверсивный радар автоматически отключится.

Тип предупреждения системы реверсивного радара

В зависимости от расстояния до обнаруженных препятствий, реверсивный радар посылает на гудок импульсный сигнал с разной частотой. По нему меняется высота звука гудка.

Зона обнаружения 4 радаров

Задний радар		Зона	Частота сигнала
Центральный	По сторонам		
＞ 1.5м	＞ 0.6м	Безоп. зона	--
1.0м~ 1.5м	/	Зона пред. предупре ждения	2Гц
0.6м~ 1.0м	/	Зона медленн. вождения	4Гц
0.35м~ 0.6м	0.35м~ 0.6м	Зона предупреж дения	8Гц
0~ 0.35м	0~0.35м	Опасная зона	Протяжной звук

Зона обнаружения 6 радарами

Передний радар	Задний радар		Зона	Частота сигнала
По сторонам	Центральный	По сторонам		
＞ 0.6м	＞ 1.5м	＞ 0.6м	Безоп. зона	--
/	1.0м~1.5м	/	Зона предв. предуп.	2Гц
/	0.6м~1.0м	/	Зона медл. вождения	4Гц
0.35м~0.6м	0.35м~0.6м	0.35м~0.6м	Зона предупреждения	8Гц
0~0.35м	0~0.35м	0~0.35м	Опасная зона	Протяжной звук

Предупреждение

- Когда расстояние меньше 0.35м, звуковой сигнал становится непрерывным. В таком случае, немедленно остановите автомобиль.

Нехарактерное состояние системы реверсивного радара

Позаботьтесь о следующих условиях, при которых датчик реверсивного радара может не активировать тревогу:

1. Датчик реверсивного радара не может обнаружить железную проволоку, кабель, блочную сеть и другие сети.
2. Датчик реверсивного радара не может обнаруживать камни, деревянные блоки и другие короткие предметы.

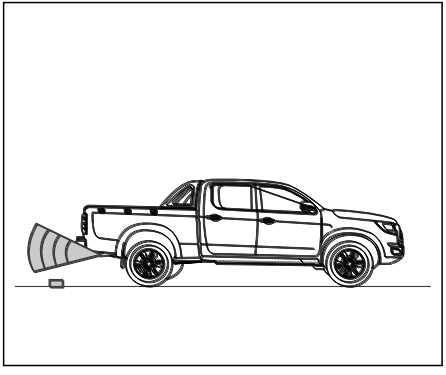

3. Датчик реверсивного радара не может обнаружить автомобиль с высоким шасси.

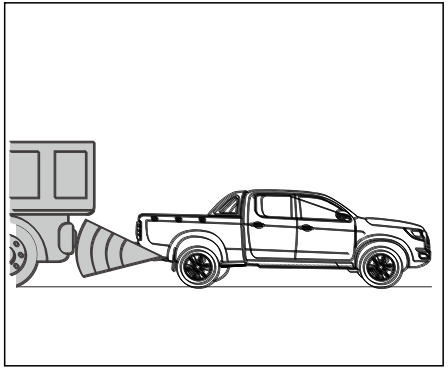

4. Датчик реверсивного радара не может обнаруживать мягкий снег, хлопок, губку и другие предметы, которые легко поглощают ультразвуковые волны.

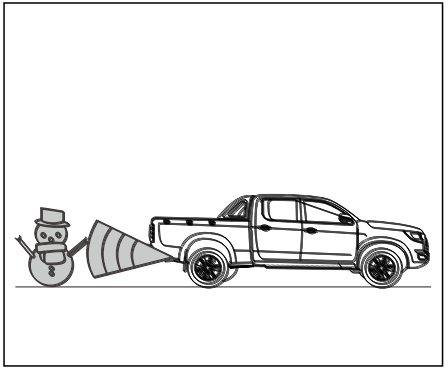

5. Датчик реверсивного радара может не обнаруживать некоторые препятствия особой формы (например: столб, небольшое дерево, велосипед, краеугольный камень и т.д.).

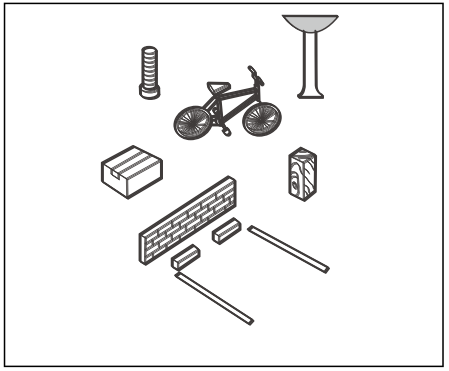

Позаботьтесь о следующих условиях, при которых датчик реверсивного радара может по ошибке вызвать тревогу:

1. Если датчик реверсивного радара покрыт льдом, в системе реверсивного радара может быть неисправен сигнал тревоги.

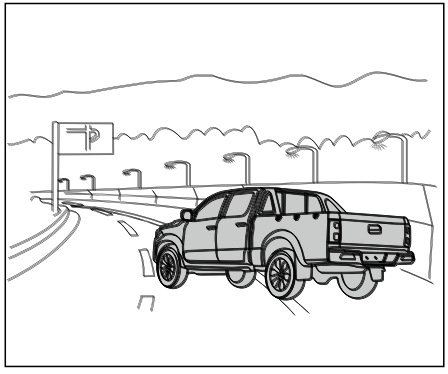

2. Если автомобиль движется по крутому склону, возможно, радар не сможет подать сигнал.

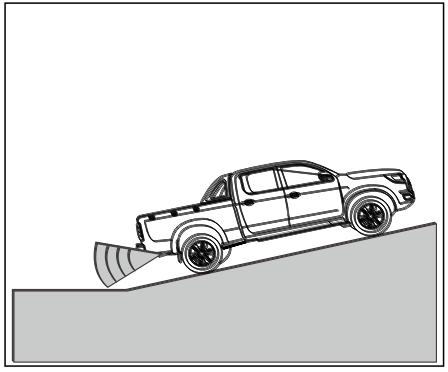

3. Если автомобиль оборудован высокочастотным радиоприемником или антенной, или если поблизости используется высокочастотный радиоприемник или антенна, система реверсивного радара может не сработать.

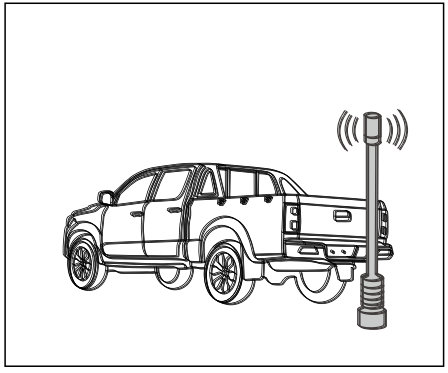

4. Если шумы, исходящие от гудков, двигателей, выхлопных газов и т.д.других автомобилей звучат слишком близко к датчику реверсивного радара, система может не подать сигнал.

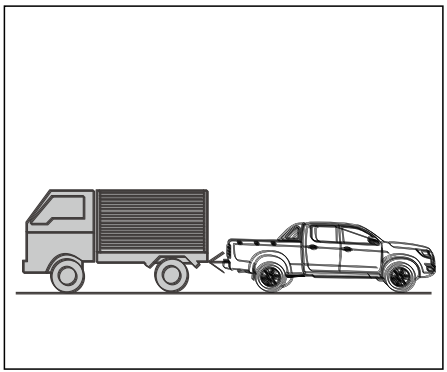

5. Когда вы едете по снегу или под дождем, реверсивный радар может так же быть не в состоянии подать сигнал.

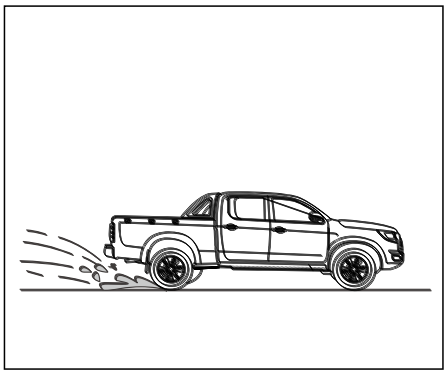

Обратитесь в официальный сервисный центр JAC для проведения технического обслуживания.

Система изображения заднего хода

Благодаря широкоугольной камере, установленной в задней части автомобиля, информация о дороге позади автомобиля четко отображается на экране мультимедийного дисплея внутри автомобиля, когда автомобиль движется задним ходом. Это позволяет водителю в режиме реального времени отслеживать состояние дороги за автомобилем, чтобы избежать несчастных случаев при движении задним ходом.

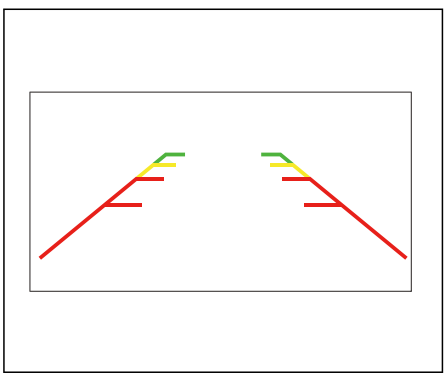

При движении задним ходом нужно внимательно следить за тем, нет ли на изображении препятствия. Также будет отображаться линия помощи при движении задним ходом, чтобы помочь вам лучше понять расстояние между препятствием и автомобилем.

Расстояние до препятствия (м)	Голосовое напоминание	Зона
2~3	Зеленая сплошная линия	Зона предварительного предупреждения
1~2	Жёлтая сплошная линия	Зона предупреждения
0.5~1	Красная сплошная линия	Зона предупреждения
≤0.5	Красная точечная линия	Опасная зона

Предупреждение

- Система изображения заднего хода - это лишь вспомогательная система. Перед движением задним ходом и в процессе движения необходимо проверить окружающие условия и обратить внимание на безопасность в процессе движения задним ходом, поскольку существует слепая зона, которую нельзя увидеть через камеру.
- Всегда содержите поверхность камеры в чистоте, поскольку камера, покрытая мусором, может не отображать изображение должным образом.
- Это может быть трудно или невозможно увидеть на экране дисплея из-за низкого разрешения или темного освещения некоторых объектов (например, тонких колонн или перил). Не полагайтесь полностью на экран дисплея при движении задним ходом.

Предупреждение

- В датчике есть слепая зона, поэтому препятствия и люди в слепой зоне не обнаруживаются.
- Не используйте твердые предметы, дабы не поцарапать поверхность камеры, и не очищайте объектив абразивными чистящими материалами, в противном случае качество изображения снизится.
- Не используйте теплую или горячую воду для удаления льда и снега с объектива камеры. В противном случае объектив может быть поврежден.

Примечание

- На экране дисплея могут отображаться только 2D-видеоизображения, снятые камерой. Поскольку дисплей не может отображать пространственную глубину, может быть трудно или невозможно обнаружить выбоины на дороге или объекты, выступающие из земли.
- Камеры не всегда обнаруживают такие объекты, как тонкие перила, заборы, столбы, деревья и т.д., что может привести к повреждению автомобиля.

Как работать с системой изображения заднего хода

Включение системы изображения заднего хода

Когда замок зажигания находится в положении «ON», переведите рычаг переключения передач на заднюю передачу.
Система изображения заднего хода будет открыта, и на экране мультимедийного дисплея внутри автомобиля отобразится изображение заднего пространства автомобиля.

Выключение системы изображения заднего хода

При выходе из передачи заднего хода система заднего хода отключается.

Система круиз-контроля (CCS)

При движении по прямой и чистой трассе система круиз-контроля поддерживает движение автомобиля с заданной скоростью, не требуя нажатия на педаль газа.

Предупреждение

- Во избежание неправильной работы системы круиз-контроля выключайте ее, когда она не используется.
- Неправильное использование круиз- контроля может привести к аварии.
- Круиз-контроль следует использовать только при хорошей погоде и дорожных условиях. Использование системы круиз-контроля не рекомендуется в городских условиях, на извилистой дороге, на скользкой поверхности, под сильным дождем или в других суровых погодных условиях.

Предупреждение

- Никогда не используйте круиз-контроль при движении вниз по склону.
- Водителю запрещено покидать своё место после активации системы круиз-контроля.
- Если вы хотите замедлить автомобиль как можно скорее после запуска системы круиз-контроля, нажмите педаль тормоза.
- На автомобиле с мех. коробкой передач запрещается использовать 1-ю передачу для круиз-контроля.

Примечание

- Может быть некоторое отклонение между текущей контрольной скоростью и фактической скоростью, отображаемой системой круиз-контроля.
- Эффективность круиз-контроля на склоне зависит от скорости, нагрузки и уклона дороги. При подъеме на крутой холм вам может потребоваться нажать на педаль газа, чтобы сохранить скорость. При спуске вам может потребоваться притормозить или переключиться на пониженную передачу, чтобы сохранить скорость. Когда тормоз активирован, круиз-контроль выключен.

Метод использования круиз-контроля

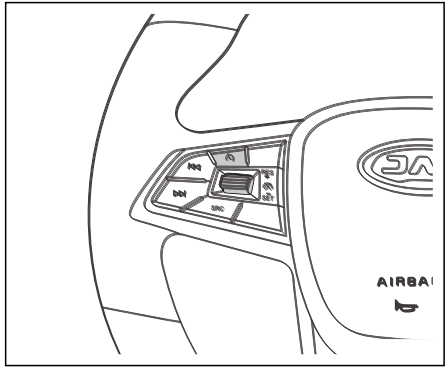

Иконка	Краткое описание функции
	Активация системы круиз-контроля
RES +	Восстановить или увеличить скорость круиз-контроля
	Отменить или выключить систему круиз-контроля
SET −	Установить или уменьшить скорость круиз-контроля

Активация системы круиз-контроля

Нажмите кнопку на рулевом колесе, на комбинации приборов загорится индикатор круиз-контроля (белая), система круиз-контроля активирована.

Установка скорости круиз-контроля

1. Разгонитесь до необходимой скорости (скорость > 40 км/ч).
2. Поверните колёсико в направлении SET, и индикатор круиз-контроля на панели приборов загорится зеленым. Скорость автомобиля в это время — это скорость круиз-контроля.
3. Отпустите педаль газа, автомобиль будет двигаться с заданной скоростью.

Уменьшение скорости круиз-контроля

Вы можете использовать любой из следующих методов для уменьшения скорости круиз-контроля:

- Поверните колёсико в направлении SET и удерживайте его. Автомобиль будет постепенно замедляться, и вы можете отпустить колёсико, когда автомобиль достигнет желаемой скорости.
- Коротко и несколько раз поверните SET колёсико в нужном направлении. Каждый раз, когда вы вращаете колёсико таким образом, скорость круиз-контроля уменьшается на 1,0 км/ч.
- Медленно нажмите на педаль тормоза, и индикатор круиз-контроля на комбинации приборов загорится (белым). После замедления автомобиля до желаемой скорости поверните колёсико в направлении SET, чтобы установить новую скорость автомобиля, и индикатор снова станет зеленым.

Увеличение скорости круиз-контроля

Вы можете использовать любой из следующих способов увеличения скорости круиз-контроля:

- Поверните колёсико в направлении RES+ и удерживайте его. Автомобиль будет постепенно ускоряться, и вы можете отпустить кнопку, когда автомобиль достигнет желаемой скорости.
- Коротко и повторно проверните колёсико в нужном направлении RES+. Каждый раз, когда вы вращаете колёсико таким образом, скорость круиз контроля увеличивается на 1,0 км/ч.
- Нажмите на педаль газа, чтобы разогнать автомобиль до желаемой скорости, а затем поверните колёсико в направлении SET, чтобы установить новую скорость.

Увеличение скорости на некоторое время

Если вы хотите временно ускориться во время установки скорости, нажмите на педаль газа. После ускорения, отпускание педали газа восстановит установленную скорость.

Отмена круиз-контроля

Вы можете отменить круиз-контроль одним из следующих способов:

- Нажмите на педаль тормоза или педаль сцепления.

- Нажмите среднюю кнопку колёсика, чтобы отменить круиз-контроль.

Восстановление скорости круиз-контроля

После отмены круиз-контроля система круиз-контроля не выключается, индикатор круиз-контроля на панели приборов горит белым. Когда скорость составляет не менее 40 км/ч, поверните ролик в направлении RES+, скорость будет автоматически восстановлена до установленной скорости.

Система контроля выбросов

Предупреждение

- Модификация любой части двигателя или системы контроля выбросов запрещена.
- Система контроля выбросов будет отличаться в зависимости от модели двигателя. Обратитесь к фактическому автомобилю для конкретной конфигурации.

Датчик кислорода

Датчик кислорода используется для определения концентрации кислорода в выхлопных газах и подачи его обратно в ЭБУ двигателя. Двигатель автоматически регулирует соотношение воздуха и топлива в двигателе для достижения оптимальной эффективности сгорания топлива и уменьшения количества оксида углерода, углеводородов и оксидов азота в выхлопных газах.

Система непосредственного впрыска топлива высокого давления

Система непосредственного впрыска топлива высокого давления состоит из топливного насоса высокого давления, топливной рампы, топливной форсунки и контроллера. По сравнению с традиционным механическим насосом, система непосредственного впрыска топлива высокого давления может обеспечивать точное управление впрыском, автоматическую регулировку времени впрыска во всех рабочих условиях, а также самодиагностику неисправностей и другие функции. Точный контроль впрыска снижает выбросы, улучшает характеристики двигателя и снижает расход топлива.

Окислительный каталитический нейтрализатор дизельного двигателя (DOC)

Окислительный каталитический нейтрализатор дизельного двигателя - это устройство управления выхлопом, установленное в выхлопной системе. Окислительный каталитический нейтрализатор оснащен катализаторами из драгоценных металлов, которые преобразуют вредные газы, такие как оксид углерода, углеводороды и оксиды азота, в безвредный диоксид углерода, воду и азот путем окисления и восстановления.
При нормальной эксплуатации каталитического нейтрализатора обслуживание и замена обычно не требуются. Для замены обратитесь в официальный сервисный центр JAC.

Предупреждение

- Не используйте этилированный бензин, бензин с повышенным содержанием марганца и бензин с повышенным содержанием серы.
- Не управляйте автомобилем с очень низким уровнем топлива, иначе это повредит каталитический нейтрализатор.
- Не держите двигатель на холостом ходу в течение длительного времени.
- Не запускайте двигатель со снятой свечой зажигания.
- Запрещается заводить автомобиль с толкача или буксировкой.

Рециркуляция выхлопных газов (EGR)

Устройство рециркуляции выхлопных газов может выводить часть выхлопных газов из выхлопной трубы во впускную трубу и смешивать со свежим воздухом для сжигания в цилиндре, чтобы реализовать рециркуляцию выхлопных газов и эффективно снизить выбросы оксидов азота.

Фильтр твердых частиц (DPF)

Описание функции

Фильтр твёрдых частиц - это фильтрующее устройство, установленное в выхлопной системе дизельного двигателя, которое в основном поглощает твердые частицы из выхлопных газов и может снизить загрязнение окружающей среды.

Требования к использованию фильтра твердых частиц

Автомобиль должен поставляться с дизельным топливом стандарта Евро V с содержанием серы <10 частей на миллион. Смазочное масло:
Используйте смазочное масло не ниже класса API CJ-4. Ни масло, ни топливо не должны попадать в каталитический нейтрализатор во время ежедневного обслуживания двигателя.
Рекомендации по вождению:
рекомендуется избегать длительного вождения на низкой скорости. Если автомобиль движется на низкой скорости в течение длительного времени, он так же должен двигаться на высокой промежутками 10 минут (> 40 км/ч) каждые 500 км.
В процессе работы частицы выхлопных газовбудут накапливаться в фильтре. Когда их кол-во достигает определенного значения, это приведет к ухудшению характеристик двигателя, таких как мощность и экономичность. Осажденные частицы необходимо вовремя удалить, чтобы обеспечить нормальную работу фильтра твёрдых частиц, то есть его регенерацию. Методы регенерации включают активную регенерацию и пассивную регенерацию.

Пассивная регенерация

Когда температура в фильтре твёрдых частиц выше 250 °C, пассивную регенерацию можно проводить в любое время без контроля человека.

Активная регенерация

Активная регенерация требует вмешательства человека, включая регенерацию во время движения, регенерацию при парковке и регенерацию во время обслуживания.

1. Регенерация во время движения
Этот процесс контролируется ЭБУ, не требует активного участия. Во время движения индикатор фильтра твёрдых частиц мигает, указывая на регенерацию. Увеличьте скорость автомобиля выше 40 км/ч, чтобы обеспечить нормальную работу системы регенерации.
Поскольку температура сгорания фильтра твёрдых частиц будет продолжать оставаться на высоком уровне, как правило, индиктаор температуры охлаждающей жидкости двигателя также будет гореть, что является нормальным явлением. Когда оба индикатора выключены, регенерация завершена.
2. Регенерация при парковке
Регенерация во время движения происходит, когда частицы, абсорбированные DPF, малы.
Если частиц слишком много, активная регенерация не может быть обработана сама по себе. В таком случае загорается индикатор фильтра твёрдых частиц , который сообщает, что требуется регенерация при парковке.

Меры предосторожности перед запуском

(1) Автомобиль должен быть припаркован, двигатель должен работать на холостом ходу.
(2) Рекомендуется включить кондиционер, чтобы увеличить нагрузку на двигатель, что способствует повышению температуры выхлопных газов.
(3) Коробка передач находится в нейтральном положении, педаль сцепления, тормоза и газа отпущены.
(4) Указатель температуры охлаждающей жидкости автомобиля имеет шкалу из 1 сетки или более.

Если какое-либо из вышеперечисленных условий не выполнено, процесс регенерации прекращается.

Запуск регенерации при парковке

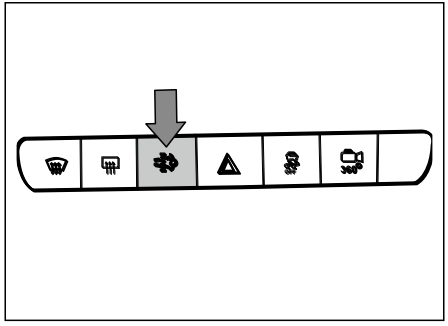

(1) Когда двигатель работает более 20 секунд, нажмите и удерживайте переключатель регенерации фильтра твёрдых частиц более 3 секунд, система регенерации запустится автоматически.
(2) При запуске системы регенерации частота вращения двигателя возрастает до 1500-2200 об/мин, а продолжительность полной регенерации составляет около 15-20 минут.
(3) После регенерации индикатор фильтра твёрдых частиц автоматически погаснет, и двигатель можно будет выключить через 2-3 минуты, когда он вернется к нормальной скорости холостого хода.

Примечание

- Если индикатор фильтра твёрдых частиц продолжает мигать после регенерации, рекомендуется снова выполнить операцию регенерации при парковке.
- Если необходимо прервать процесс в аварийном порядке, нажмите и удерживайте переключатель регенерации фильтра твёрдых частиц более 3 секунд.

3. Функция регенерации

Если индикатор фильтра твёрдых частиц все еще мигает или горит постоянно после завершения двух операций регенерации при парковке, необходимо обратиться в официальный сервисный центр JAC, чтобы проверить и отремонтировать систему регенерации фильтра твёрдых частиц.

Предупреждение

- Компания не несет ответственности за любые экологические проблемы или убытки, вызванные несоблюдением вышеуказанных требований.

Различные дорожные ситуации

Не садитесь за руль после употребления алкоголя

Строго запрещено управлять автомобилем после употребления алкоголя или наркотиков.

Опасность

- Алкоголь, наркотики, или лекарства могут повлиять на поведение водителя при вождении, что легко может вызвать серьезные аварии и даже смерть.
- Алкоголь, лекарства или наркотики значительно ослабляют восприятие и реакцию водителя, чем серьезно ставят под угрозу безопасность вождения. Это, в свою очередь, приводит к потере контроля над автомобилем.

Вождение в ночное время

Вождение в ночное время более опасно, чем вождение днем, поскольку при этом возникают проблемы с ночным зрением и скорой утомляемостью. Снизьте скорость и езжайте осторожно.

Примечание

- Отрегулируйте положение зеркала заднего вида в автомобиле, чтобы уменьшить блики от передней фары автомобиля, движущегося сзади.
- Держитесь на большем расстоянии от других транспортных средств.
- Сбавьте скорость на трассе. Передние фары могут освещать только ограниченную область дороги впереди.
- При езде в труднодоступных местах остерегайтесь животных.
- Если вы чувствуете усталость, остановите машину на обочине дороги и отдохните.

Примечание

- Фары могут временно ослепить вас, и вашим глазам требуется несколько секунд, чтобы адаптироваться к темноте. Когда вы видите ослепляющие блики, следует снизить скорость. Не смотрите прямо в фары идущего навстречу автомобиля.
- Следите за чистотой внутренней и внешней поверхности всех стёкол. Грязное стекло может усугубить световую слепоту в ночное время.
- Внимательно следите за автомобилем при выполнении поворота.

Езда в городской среде

В городах движение довольно интенсивное.
Уделите больше внимания поведению других водителей и следите за сигналами светофора.

Примечание

- Лучше всего двигаться со средней или низкой скоростью на перекрестке или по дороге со смешанным движением и готовиться к остановке в любое время, чтобы предотвратить внезапное столкновение с немеханическими транспортными средствами.
- Следите за дорожными знаками. Приближаясь к перекрёстку, снизьте скорость и выберите правильный маршрут.

Вождение по скользкой дороге в дождливые дни

Движение по скользкой дороге в дождливые дни очень опасно, особенно если вы не подготовлены к подобным условиям.

Примечание

- Вождение в дождливые дни ухудшит обзор и увеличит тормозной путь, поэтому не забудьте снизить скорость во время вождения.
- Если шины автомобиля в плохом состоянии, торможение на мокрой дороге может привести к скольжению автомобиля или даже к аварии, поэтому следите за тем, чтобы шины вашего автомобиля были в хорошем состоянии.
- При необходимости включите фары и аварийную сигнализацию.
- Если вам кажется, что тормоз намок, осторожно нажмите на педаль тормоза, пока тормоз не вернется в нормальное состояние.
- После движения вброд по воде осторожно нажмите на педаль тормоза, чтобы высушить тормоз.

Вождение вброд

Во избежание повреждения автомобиля при переходе вброд, обратите внимание на следующее:

1. Оцените глубину воды перед движением вброд. Максимальный уровень воды не должен превышать 1/4 высоты колеса.
2. Максимальная скорость движения 10 км/ч. Если скорость выше, перед автомобилем может образоваться волна, из-за которой вода может попасть в систему впуска двигателя или в другие части автомобиля.
3. Ни в коем случае не паркуйтесь, не включайте задний ход и не выключайте двигатель в воде.
4. Передвигайтесь медленно по глубоководным участкам на большие расстояния. Передвигайтесь быстро по глубоководным участкам на короткие расстояния.

Предупреждение

- Когда вы едете по воде, грязи и похожим поверхностям, эффект торможения может уменьшиться, а тормозной путь может увеличиться, в следствие чего возникает опасность аварии.
- После движения вброд по воде избегайте немедленного ускорения и экстренного торможения.
- После движения вброд по воде необходимо как можно скорее очистить и высушить тормоза путем прерывистого торможения. Дайте тормозу высохнуть и очистите тормозной диск в условиях, когда это не может повлиять на других участников движения, чтобы избежать дорожно-транспортных происшествий.

Примечание

- Некоторые части автомобиля, такие как двигатель, трансмиссия, шасси или электрическая система, могут быть серьезно повреждены во время движения вброд.
- Волна, идущая с противоположной стороны транспортного средства, может быть выше допустимого уровня автомобиля.
- Ямы, лужи или камни могут быть скрыты в воде, что затрудняет или препятствует движению вброд.
- Не проезжайте по соленой воде, так как это может вызвать коррозию металла. Немедленно очистите все детали автомобиля, которые попали в контакт с соленой водой.

Движение по склону и в гористой местности

Если вы часто ездите по крутой горной дороге или планируете поехать по ней, следующие советы сделают вашу поездку более безопасной.

Поддерживайте автомобиль в хорошем состоянии

При движении по склону и горной дороге автомобиль испытывает большую нагрузку.
Проверьте уровень всех жидкостей, тормоза, шины, систему охлаждения и трансмиссию, чтобы поддерживать автомобиль в хорошем состоянии.

Отточите навыки спуска

При движении по крутому склону или длинному спуску следует уменьшить передачу, чтобы сбавить скорость. Запрещено скользящее движение с нейтральной передачей.

Будьте особенно внимательны при движении по склону

1. Будьте особенно осторожны, когда едете по склону. На вашей полосе могут быть препятствия.
2. При движении по двухполосной рампе или горной дороге не меняйте полосу движения по собственному желанию и поддерживайте правильную скорость и дистанцию.

Обращайте внимание на предупреждающие знаки на обочинах дороги

На горных дорогах можно увидеть специальные предупреждающие знаки (например, длинный спуск, зона обгона или запретная зона обгона, зона падающих камней или поворот). Во время вождения помните об этих предупреждающих знаках и примите соответствующие меры.

Предупреждение

- На спуске высокоинтенсивное торможение приведет к перегреву и отказу тормозов, что приведет к потере управления автомобилем и аварии. При движении вниз по длинному склону нажмите на тормоз и контролируйте скорость на пониженной передаче.
- Очень опасно скользить на нейтральной передаче или отключать двигатель при спуске с горы. Перегрев тормозов снижает эффективность торможения. Таким образом, при движении на спуске двигатель должен работать и автомобиль не должен находиться на нейтральной передаче.
- Не пытайтесь развернуться при движении по крутому склону. Для возврата используйте заднюю передачу, иначе вы рискуете перевернуть автомобиль.

Предупреждение

- Если при движении по склону существует опасность опрокидывания автомобиля, необходимо немедленно повернуть его в сторону слабого склона.

Примечание

- Когда угол наклона превышает 15°, рекомендуется использовать низкую передачу (1-ю, 2-ю) для подъема по склону, чтобы избежать недостаточной мощности.
- Не паркуйте автомобиль на особенно крутом склоне.

Парковка на склоне

Этапы работы со стояночным тормозом:

1. Включите стояночный тормоз.
2. Держите рычаг переключения передач в нейтральном положении.
3. При парковке на склоне лучше всего повернуть колеса так, как показано на рисунке.
   (1) При парковке у бордюра со спуском поверните колесо по направлению к бордюру и двигайте автомобиль вперед, пока колесо со стороны бордюра не коснется бордюра, а затем включите стояночный тормоз.

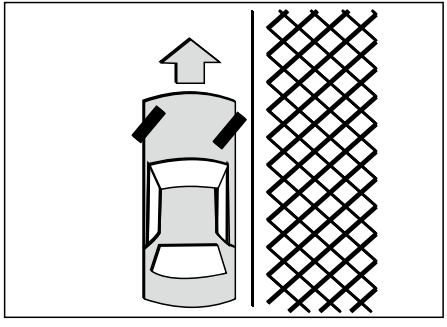

(2) При движении на подъём на парковке с бордюром поверните колеса в сторону от бордюра и дайте задний ход, пока боковое колесо не коснется бордюра, затем включите стояночный тормоз.

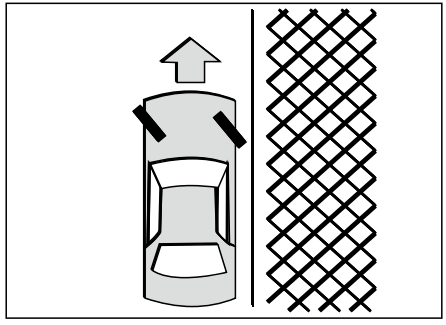

(3) При парковке на подъёме или на склоне с отсутствующим бордюром. При подъеме переключите коробку передач в положение 1-й передачи, а на спуске переключите коробку передач в положение заднего хода, а затем включите стояночный тормоз.

Вождение в холодную погоду

Предупреждение

- Держитесь на большем расстоянии от впереди идущего автомобиля при движении по скользкой дороге.
- Ледяная и снежная дорога очень гладкая, движение по ней затруднено. Тяга или сцепление, получаемые автомобилем в этой ситуации, значительно снижается. Избегайте езды по ледяной и снежной дороге.
- При движении по ледяной и снежной дороге старайтесь не тормозить и избегать резких поворотов.
- Не используйте круиз-контроль на скользкой дороге.

Аккумулятор

В особенно холодном климате, если аккумулятор недостаточно заряжен, аккумуляторная жидкость может замерзнуть и повредить аккумулятор. Чтобы гарантировать работоспособность аккумулятора, его следует регулярно проверять.

Замена качественной охлаждающей жидкости

Необходимо использовать охлаждающую жидкость указанного типа и обеспечить замену и добавление охлаждающего раствора в соответствии с требованиями технического обслуживания. Зимой следует проверять охлаждающую жидкость, чтобы убедиться, что ее точка замерзания соответствует ожидаемой зимней температуре.

Замена зимнего моторного масла

При определенных температурах холодной зимой рекомендуется зимнее моторное масло с низкой вязкостью. Если вы не уверены, какое масло вам нужно, обратитесь в официальный сервисный центр JAC.

Проверка щетки стеклоочистителя

Перед включением стеклоочистителя проверьте, не замерзла ли щетка стеклоочистителя на лобовом стекле. Если щетка стеклоочистителя замерзла, подождите, пока лед полностью растает, и щетка стеклоочистителя сможет свободно двигаться.

Проверка вентиляционных отверстий кондиционера

Вентиляционные отверстия кондиционера следует чистить после сильного снегопада.

Предотвращение замораживания замка

Чтобы замок не замерз, вы можете залить в замочную скважину антиобледенительную жидкость или глицерин. Если замочная скважина покрыта льдом, распылите на нее антиобледенительную жидкость, чтобы избавиться от льда.

Шины

1. Если зимние шины устанавливаются на передние/задние колеса автомобиля, размер, диапазон нагрузки, конструкция и тип передних/задних шин должны быть одинаковыми.
2. При движении в суровых зимних условиях необходимо установить зимние шины на все четыре колеса.
3. Для увеличения сцепления на льду используйте шипованные шины. Однако в некоторых регионах запрещено использование шипованных шин. Поэтому, прежде чем устанавливать шины с шипами, вы должны сначала ознакомиться с соответствующими местными законами.
4. При необходимости можно использовать цепь противоскольжения. Убедитесь, что размер цепи противоскольжения соответствует размеру шин вашего автомобиля, и следуйте инструкциям производителя по её установке.

Зимняя спецтехника

Для вождения в зимнее время рекомендуется следующее оборудование:

1. Скребок и жесткая щетка для удаления льда и снега с окон.
2. Прочная лопата, способная надежно удерживать домкрат.
3. Лопата для выкапывания автомобиля из сугроба.

Противодействие коррозии

Химический препарат, используемый для борьбы с обледенением дорог, очень агрессивен, что ускоряет коррозию и повреждение деталей в нижней части кузова автомобиля. Дно кузова автомобиля необходимо регулярно чистить.

Дорожный гипноз

На слегка растянутой дороге можно увидеть только повторяющиеся пейзажи, слышать монотонный звук шин или ветра, проникающего в автомобиль. Это может вызвать сонливость. Следующие советы будут вам полезны:

1. Убедитесь, что автомобиль хорошо проветривается, а в салоне комфортно.
2. Не смотрите глазами только в одном направлении. Регулярно проверяйте зеркала и информацию с датчиков.
3. Если вы чувствуете сонливость, остановитесь и отдохните.

Кондиционер и информационно-развлекательная система 5

Воздуховыпускное отверстие **166**

Регулировка вентиляции 167

Система воздушного кондиционирования **167**

Кондиционер с ручным управлением 168

Информационно-развлекательная система **171**

Воздуховыпускное отверстие

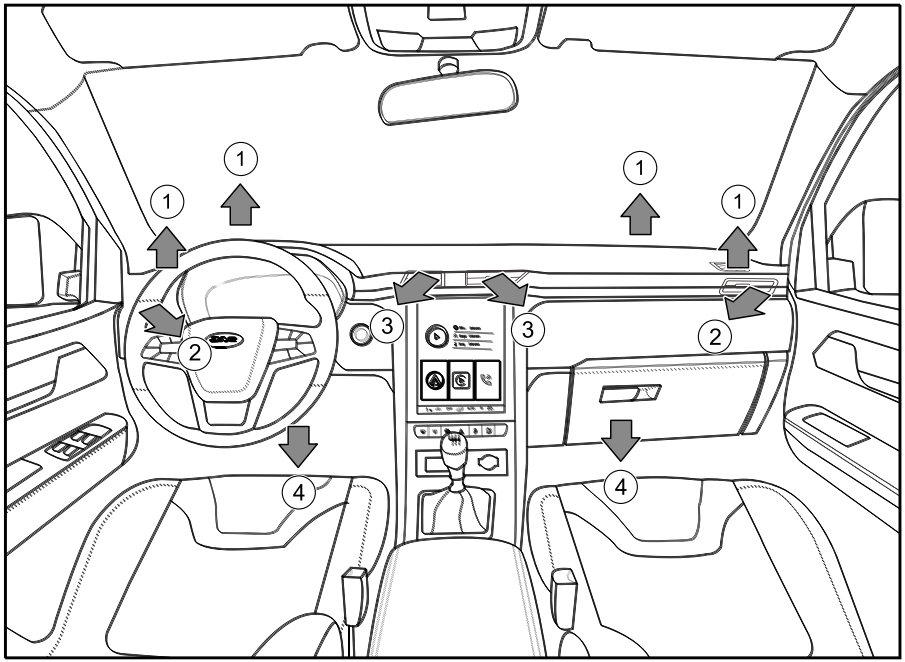

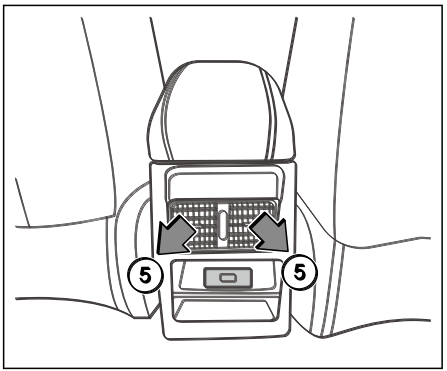

1. Вентиляционное отверстие обогревателя лобового стекла
2. Боковое воздуховыпускное отверстие
3. Центральное воздуховыпускное отверстие
4. Воздуховыпускное отверстие для обдува ног
5. Розетка переменного тока для заднего ряда

Регулировка вентиляции

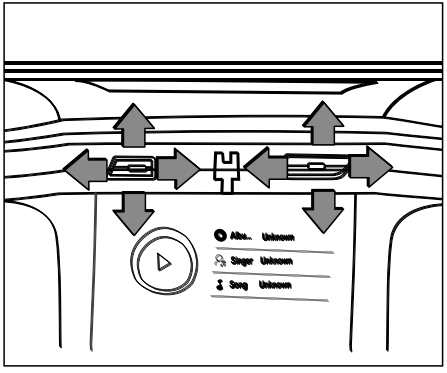

Переместите лопасть в центре вентиляционного отверстия в любом направлении, чтобы отрегулировать направление воздушного потока.

Примечание

- Не кладите продукты, лекарства или другие термочувствительные предметы перед оздуховыпускным отверстием. В противном случае пища или лекарства могут быть испорчены или повреждены.

Система воздушного кондиционирования

Система кондиционирования нагревает, охлаждает и осушает воздух внутри автомобиля. Система кондиционирования лучше всего работает с окнами. Однако, если температура в автомобиле очень высока после пребывания на солнце, окна должны быть открыты во время работы системы кондиционирования, чтобы быстро выпустить горячий воздух в автомобиле и ускорить охлаждающий эффект.

Предупреждение

- Не используйте режим рециркуляции воздуха в течение длительного времени, это препятствует поступлению свежего воздуха. Когда воздух несвежий, водитель склонен к усталости, подавленности и рассеянности, что легко может стать причиной аварии.
- Убедитесь, что используете системукондиционирования воздуха коррекТно, чтобы обеспечить хороший обзор из всех окон.

Предупреждение

- При подозрении на неисправность в системе кондиционирования необходимо немедленно выключить ее, чтобы избежать дальнейшего повреждения системы кондиционирования, и как можно скорее связаться с официальным сервисным центром JAC для проведения технического обслуживания.

Примечание

- Система воздушного кондиционирования может работать только при работающей системе питания.
- Воздуховыпускное отверстие перед передним ветровым стеклом должно быть чистым и не должно быть заблокировано такими объектами, как лед, снег или листья, чтобы обеспечить нормальную работу системы воздушного кондиционирования.

Кондиционер с ручным управлением

Кнопки управления кондиционером встроены в мультимедийный дисплей. Строка состояния в нижней части основной панели имеет обычную кнопку управления кондиционером. Переместите статус бар, находящийся внизу, вверх, чтобы войти в полноэкранный всплывающий экран.

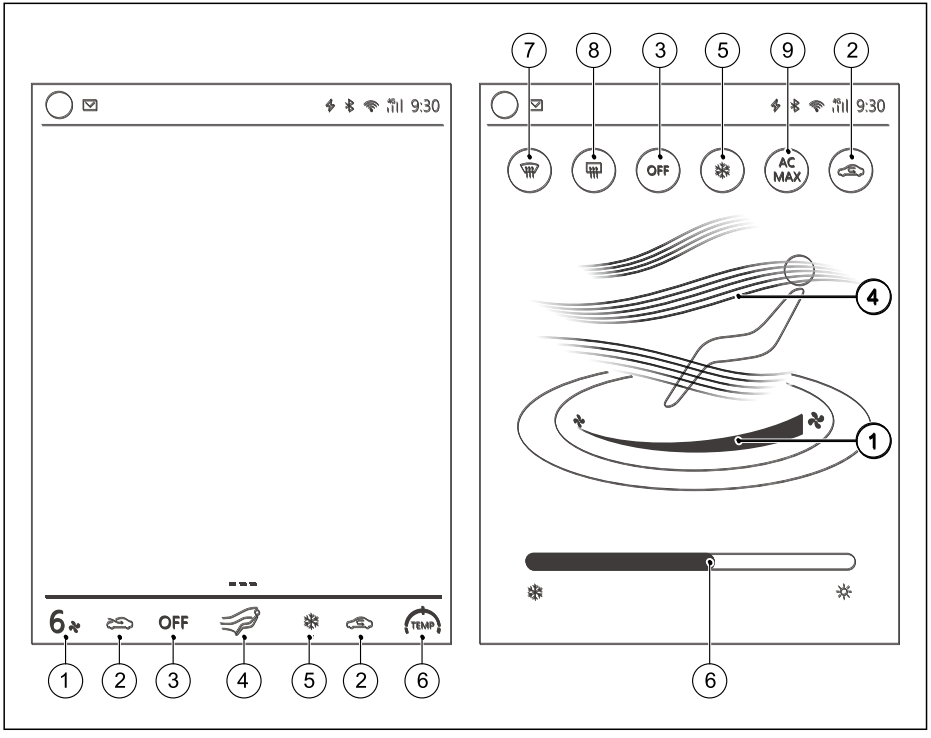

№	Значок	Название функции	Инструкция
1	6	Контроль скорости вентилятора	Отрегулируйте объем воздуха пропускаемого кондиционером: чем больше число, тем выше скорость вентилятора.
2		Регулировка внутренней и внешней циркуляции воздуха	Нажмите значок, чтобы переключить режим циркуляции воздуха. Когда отображается значок , это указывает на внешний режим. Когда отобра жается , это указывает на внутренний режим рециркуляции воздуха.
3	ON OFF	Включение/выключение системы кондиционирования	Когда кондиционер включен, отображается «ON». Нажмите значок, чтобы выключен, он включить систему выключить систему кондиционирования. Когда кондиционер отображается как «OFF»Н. ажмите значок, чтобы кондиционирования. По умолчанию он вернется в последнее состояние.
4		Контроль воздушного потока	Нажмите, чтобы управлять режимом воздушного потока, есть шесть режимов. Обдув верхней части тела. Обдув верхней части тела и ног. Обдув ног. Обдув лобового стекла и ног. Обдув лобового стекла.

5		Включение/выключение компрессора кондиционера	Нажмите на значок, чтобы включить/выключить компрессор кондиционера.
6	TEMP	Установка температуры	Установка температуры системы кондиционирования. Когда требуется охлаждение, компрессор кондиционера должен быть включен.
7		Оттаивание лобового стекла	Нажмите на значок, чтобы включить функцию оттаивания лобового стекла. Воздух дует прямо на переднее лобовое стекло, и компрессор автоматически начинает работать, увеличивая объем наружного воздуха.
8		Обогрев наружных зеркал заднего вида	Нажмите на значок, чтобы включить функцию обогрева зеркала заднего вида. Функция автоматически выключится через 20 минут работы.
9	AC MAX	Максимальный режим охлаждения	Нажмите на значок, чтобы включить максимальный режим охлаждения. Компрессор автоматически начинает работать на максимальный охлаждающий эффект с максимальной скоростью вращения вентилятора в режиме рециркуляции воздуха. Автоматически установится самая низкая температура.

Информационно-развлекательная система

Информационно-развлекательная система включает bluetooth, радио и другие функции.
Подробные инструкции см. в отдельном руководстве по информационно-развлекательной системе.

Чрезвычайные ситуации

6

Устройство предупреждения об опасности 174
Лампа аварийной сигнализации 174
Предупреждающая треугольная табличка 175
Стремительная утечка воздуха из шин 176
Сигнализация системы контроля давления в шинах 176
Замена запасного колеса 177
Безопасная парковка 177
Набор инструментов 177
Снятие запасного колеса..... 178
Блокировка колёс..... 179
Снятие колеса 180
Установка запасного колеса..... 182
Хранение повреждённых колёс и инструментов..... 183
Использование огнетушителя 184
Запуск от внешнего источника питания..... 184
Инструкция 184
Подготовка 185
Запуск 185
Запуск с толкача 186
Осовбождение застрявшего автомобиля..... 187
Буксировка автомобиля 187
Экстренные условия вождения 188
Самопроизвольная остановка двигателя..... 188
Двигатель не запускается 189
Перегрев двигателя 189

Устройство предупреждения об опасности

Лампа аварийной сигнализации

выключатель лампы аварийной сигнализации выглядит как показано на рисунке.

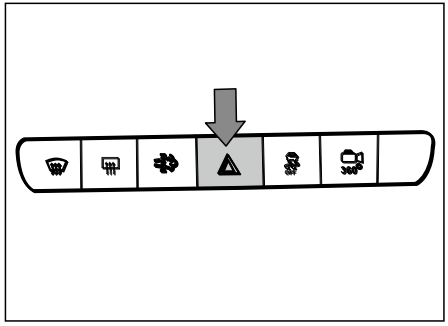

Лампа аварийной сигнализации будет мигать, пока аккумулятор не разрядится. Нажмите выключатель лампы аварийной сигнализации, и все рулевые огни начнут мигать. Нажмите еще раз, чтобы выключить лампу аварийной сигнализации.

Следует активировать лампу аварийной сигнализации, чтобы предупредить других водителей в следующих ситуациях:

1. Вы находитесь в аварийной или опасной ситуации.
2. Ваш автомобиль находится в небезопасном состоянии из-за неисправности.
3. Вы управляете автомобилем в дождь, снег, туман или в условиях плохой видимости.
4. Вы вынуждены остановить машину в небезопасной зоне стоянки.

Примечание

- Когда горит лампа аварийной сигнализации, сигналы поворота имеют приоритет при повороте или смене полосы движения. После выключения переключателя сиганла поворота лампа аварийной сигнализации продолжает мигать.
- Если в этом нет необходимости, не включайте лампу аварийной сигнализации на длительное время при выключенной системе питания, чтобы избежать разрядки аккумулятора.

Предупреждающая треугольная табличка

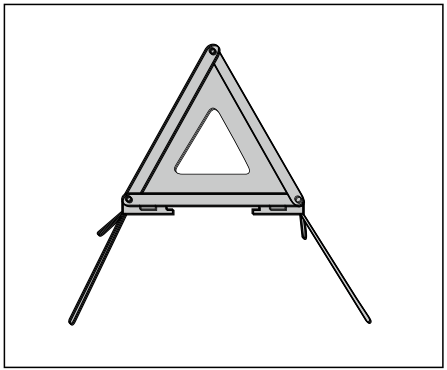

Предупреждающая треугольная табличка хранится в красном ящике под пассажирским сиденьем.
Если в случае внезапной аварийной остановки для технического обслуживания или аварии на дороге автомобиль нельзя переместить на безопасную парковку, должна быть включена лампа аварйиной сигнализации, а предупреждающая треугольная табличка должна быть размещена в направлении приближающегося транспортного средства.
Светоотражающая способность предупреждающей треугольной таблички может напоминать другим транспортным средствам о необходимости обратить внимание на этот знак для того, чтобы избежать возникновения очередного происшествия.
Рекомендации по размещению предупреждающей треугольной таблички:

1. На обычных дорогах размещайте её на расстоянии 50 метров по направлению к приближающемуся транспортному средству.
2. На шоссе размещайте её на расстоянии 100 метров по направлению к приближающемуся транспортному средству.
3. Для особых обстоятельств, например, дождя или тумана, или на углу, поместите его на расстоянии 150 метров по направлению к приближающемуся транспортному средству.

Предупреждение

- Когда нет возможности остановиться в безопасной парковочной зоне, все присутствующие в автомобиле должны выйти и ждать в безопасном месте во избежание вторичных аварий, приводящих к человеческим жертвам.

Стремительная утечка воздуха из шин

Сигнализация системы контроля давления в шинах

Предупреждение

- Если во время движения горит предупреждающий индикатор нехарактерного давления в шинах (!) , избегайте резких поворотов или экстренного торможения. Вам следует снизить скорость, съехать с дороги в безопасное место и как можно скорее остановиться. Если после регулировки давления в шинах лампа все еще горит во время движения, возможно, колесо спущено. В таком случае, как можно скорее замените его запасным.
- Поскольку запасная шина не оснащена системой контроля давления, при установке запасного колеса или замене шины эта система не будет работать, а предупреждающий индикатор низкого давления в шинах (!) будет мигать в течение примерно 1 минуты. Для замены шин и сброса системы обратитесь в официальный сервисный центр JAC.
- Замена шин, изначально не предназначенных для JAC, повлияет на нормальную работу системы контроля давления в шинах.
- Не вводите в шину жидкий или воздухорастворимый герметик, так как это приведет к выходу из строя датчика давления в шинах.

Система контроля давления в шинах может контролировать давление во всех шинах, кроме запасной. Когда на измерителе горит предупреждающий индикатор нехарактерного (!) давления в шинах, это означает, что возникла ошибка из-за избыточного давления, низкого давления или высокой температуры в шинах. В таком случае не сворачивайте и не выполняйте аварийную остановку. Следует снизить скорость, как можно быстрее съехать с дороги в безопасное положение и остановиться, чтобы проверить состояние шин.
Когда система TPMS выходит из строя, горит индикатор TPMS .
Остановите автомобиль и обратитесь в официальный сервисный центр JAC.

Замена запасного колеса

Безопасная парковка

1. Включите лампу аварийной сигнализации.
2. Соблюдайте осторожность при съезде с дороги и вдали от движения транспорта.
3. Припаркуйте автомобиль на ровной поверхности и включите стояночный тормоз, заглушите двигатель.
4. Выведите всех пассажиров из автомобиля и встаньте в безопасном месте вдали от других автомобилей.
5. Если в автомобиле есть светоотражающий жилет, наденьте его при необходимости.
6. Установите предупреждающую треугольную табличку.

Предупреждение

- Не производите замену шин, когда автомобиль находится на наклонной, обледенелой или скользкой дороге.
- Не заменяйте шины, если встречный транспорт приближается к вашему автомобилю. Обратитесь к профессиональной службе спасения на дорогах.

Набор инструментов

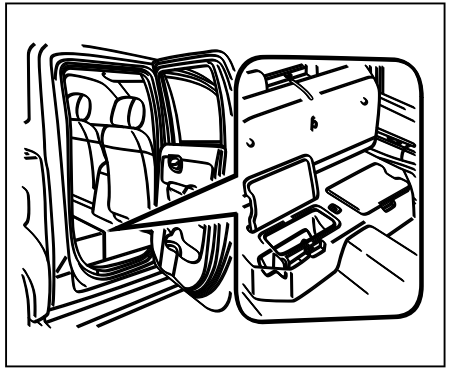

Набор инструментов находится под левым задним сиденьем.

Ознакомление с набором инструментов

Разные комплектации автомобилей могут иметь разные наборы инструментов.

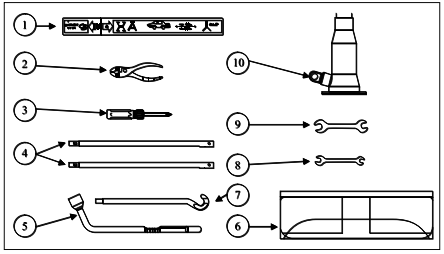

№	Название	Кол-во
1	Triangle Предупреждение box	1
2	Плоскогубцы	1
3	Отвёртка	1
4	Удлинитель	2
5	Ключ для колесных гаек	1
6	Инструменты	1
7	Крюк-удлинитель	1
8	Гаечный ключ	1
9	Гаечный ключ	1
10	Домкрат гидравлический	1

Снятие запасного колеса

1. Соедините два удлинителя ④ , крюк-удлинитель ⑦ и ключ для колесной гайки ⑤ вместе, как показано на рисунке, чтобы сформировать комбинированный рычаг, закрепленный винтами посередине.

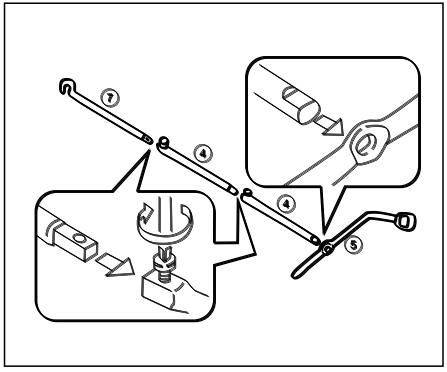

2. Вставьте поворотную ручку ⑦ комбинированного рычага в центральный овальный проем под панелью задней двери и зафиксируйте в прорези подъемника запасного колеса под автомобилем.

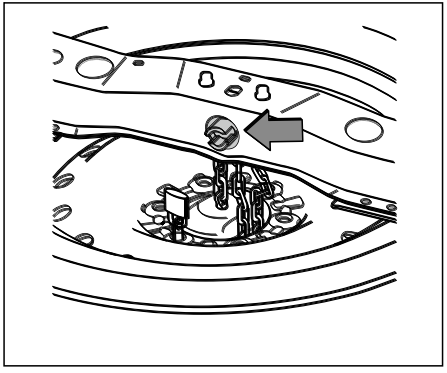

3. Если повернуть ключ колёсной гайки против часовой стрелки на другом конце рычага, запасное колесо медленно упадет с шасси на землю, откуда вы можете его вытащить.

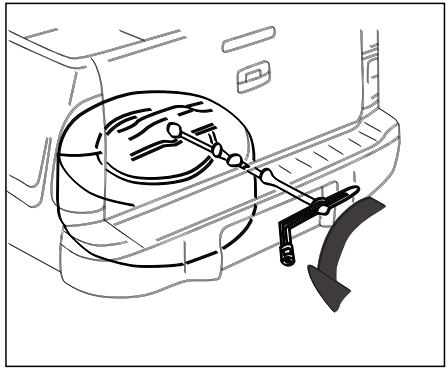

4. Для установки следуйте обратной последовательности процедуры извлечения.

Блокировка колёс

Поместите подходящий упор для колеса, расположенного по диагонали, чтобы предотвратить движение автомобиля при использовании домкрата.

Предупреждение

- Обязательно заблокируйте соответствующие колеса, чтобы предотвратить движение автомобиля, что может привести к травмам.

Снятие колеса

1. Ослабьте колесную гайку против часовой стрелки с помощью ключа для колесной гайки, как показано на рисунке, и не снимайте ее.

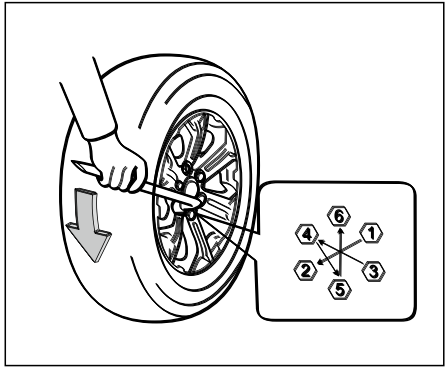

2. Поверните регулировочную ручку домкрата по часовой стрелке так, чтобы высота домкрата была близка к положению подъема кузова автомобиля.

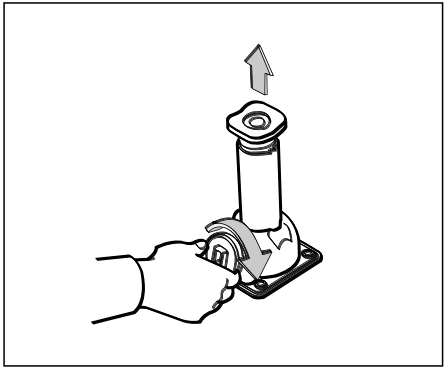

3. Найдите точку опоры домкрата в автомобиле, как показано на рисунке.

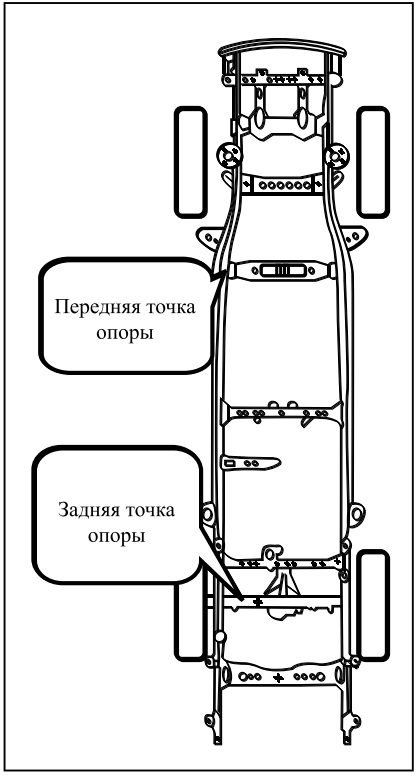

4. Установите домкрат на ровную и твердую землю, отрегулируйте положение домкрата так, чтобы он находился прямо под точкой опоры автомобиля, и так, чтобы верх домкрата соприкасался с ним в точке опоры.

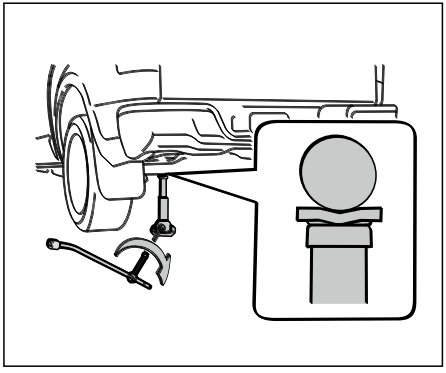

5. Зажмите ручку комбинированного рычага ⑦ при выгрузке запасного колеса на крюк удлинитель домкрата.
6. Поверните рукоятку гидравлического домкрата по часовой стрелке и осторожно поднимите автомобиль до тех пор, пока не появится определенный зазор между колесом и землей. Как только колесо поднимется над землёй, снимите колёсные гайки.
7. Снимите поврежденные колёса и начните замену запасного колеса.

Предупреждение

- Обязательно прочтите и следуйте инструкциям в этой главе.
- Не заходите под автомобиль, поддерживаемый домкратом.
- Не используйте домкрат, не идущий в комплекте с этим автомобилем.
- Домкрат, установленный на автомобиле, используется только для подъема автомобиля при замене колёс.

Предупреждение

- Не поднимайте автомобиль вне обозначенной точки опоры.
- Не поднимайте автомобиль, если в этом нет необходимости.
- Не используйте подушки над или под домкратом.
- Когда автомобиль поднят домкратом, выключите систему питания и включите надежный стояночный тормоз. В противном случае автомобиль может внезапно сдвинуться с места, что может привести к аварии.
- Не позволяйте пассажирам оставаться в автомобиле, когда шина оторвана от земли.
- Обязательно прочитайте этикетку с уведомлением на домкрате перед использованием.

Установка запасного колеса

1. Удалите всю грязь и пыль с поверхности колес и ступиц.
2. Осторожно установите запасное колесо и предварительно затяните гайку левого колеса по часовой стрелке (предварительно затяните гайку правого колеса по часовой стрелке). Убедитесь, что все колесные гайки находятся в горизонтальном контакте с поверхностью колеса.
3. Поверните рукоятку гидравлического домкрата по часовой стрелке, медленно опустите автомобиль, пока колеса не коснутся земли.
4. Затяните колесные гайки с помощью ключа для колесных гаек в порядке, указанном на схеме. Момент затяжки переднего и заднего колеса составляет 130 ± 10 Н · м.

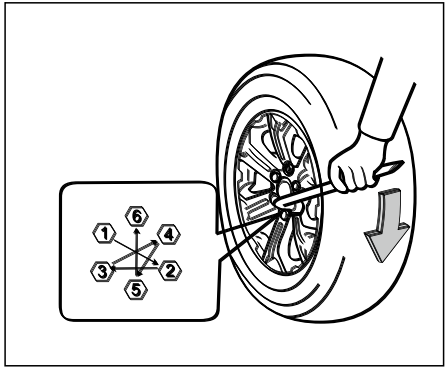

5. Опустите автомобиль и достаньте домкрат.

Предупреждение

- Колесные гайки необходимо постоянно затягивать с требуемым крутящим моментом. Рекомендуется затягивать гайку колеса с указанным крутящим моментом при каждой замене смазочного масла.
- Неправильное использование запасного колеса может привести к потере контроля над автомобилем, аварии или другим несчастным случаям, что может привести к человеческим жертвам.
- Не используйте колесные гайки, не входящие в комплект поставки автомобиля. Использование неподходящих колесных гаек или неправильная затяжка гаек может привести к ослаблению колес или отсоединению колес от кузова автомобиля, что может привести к аварии.
- Не наносите масло или смазку на шпильки или гайки колес, это

Предупреждение

сильно ослабит крепление колеса.

- Не используйте запасное колесо, которое было повреждено или полностью изношено.
- Если размер и модель запасного колеса не полностью соответствуют оригинальному колесу, скорость движения не должна превышать 80 км/ч. Избегайте резких ускорений, экстренного торможения и крутых поворотов.
- Если на ведущую ось установлено запасное колесо, проезжаемое расстояние не должно превышать 200 км. Стандартные колеса следует заменить как можно скорее. Конструкция запасного колеса подходит только для непродолжительного вождения.
- Не используйте более одного запасного колеса одновременно.
- Запасное колесо неполного размера не должно оснащаться цепью противоскольжения.

Предупреждение

- После установки колеса следует немедленно проверить давление в шине, после чего сработает система контроля давления в шинах. Также следует заменить запасное колесо в официальном сервисном центре JAC.

Хранение повреждённых колёс и инструментов

Храните домкраты, инструменты и поврежденные колёса в отсеке для хранения на сиденье заднего ряда.

Предупреждение

- После использования убедитесь, что шины, домкраты и инструменты хранятся должным образом. Иначе, в случае аварии или экстренного торможения эти предметы будет бросать по салону.

Использование огнетушителя

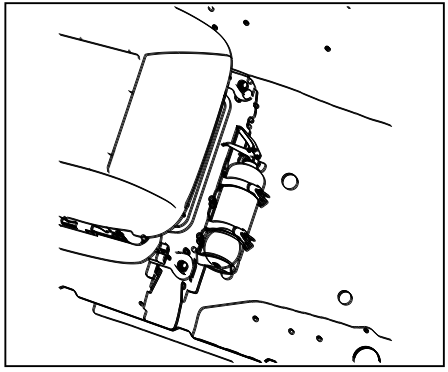

Если автомобиль оборудован огнетушителем, кронштейн огнетушителя находится под сиденьем второго пилота. Кронштейн огнетушителя может быть установлен при габаритах огнетушителя не более 2 кг.
Поверните правую ручку кронштейна огнетушителя, положите огнетушитель, а затем поверните ручку против часовой стрелки, чтобы зафиксировать огнетушитель.

Примечание

- Есть разница в размерах огнетушителя. Положение огнетушителя можно правильно отрегулировать при установке огнетушителя, чтобы лучше прижать огнетушитель.
- Огнетушители должны быть оборудованы и регулярно проверяться в соответствии с местными законами и постановлениями.

Запуск от внешнего источника питания

Инструкция

Если аккумулятор разряжен или его заряда недостаточно для запуска автомобиля, вы можете попробовать запустить авто с помощью другого транспортного средства и соединительных кабелей.

Предупреждение

- Аккумулятор взрывоопасен. Вы можете обжечься кислотой из аккумуляторной батареи, а короткое замыкание также может привести к травмам или повреждению автомобиля.
- Не приближайте аккумулятор к искрам или огню.
- Не наклоняйтесь к верхней стороне аккумулятора при запуске двигателя от внешнего источника.
- Не допускайте контакта наконечников кабеля друг с другом.

Предупреждение

- При работе с аккумулятором надевайте защитные очки.
- Не допускайте попадания кислотной жидкости в глаза, на кожу, ткань или лакокрасочное покрытие.
- Убедитесь, что аккумулятор, используемый для запуска от внешнего источника, имеет такое же напряжение, что и оригинальная.

Подготовка

1. Включите нейтральную передачу
2. Включите стояночный тормоз
3. Выключите все электронные приборы

Внимание

- Перед запуском автомобиля выключите звуковую систему. В противном случае это приведет к повреждению звуковой системы.
- Убедитесь, что соединительные кабели на месте и не касаются вращающихся частей двигателя, в противном случае это может привести к повреждению автомобиля и травмам.

Запуск

Цветовая маркировка на соединительном кабеле

Положительный кабель обычно красный.
Отрицательный кабель обычно бывает черного, коричневого или синего цвета.

При запуске двигателя от внешнего источника подключите соединительные кабели в следующем порядке:

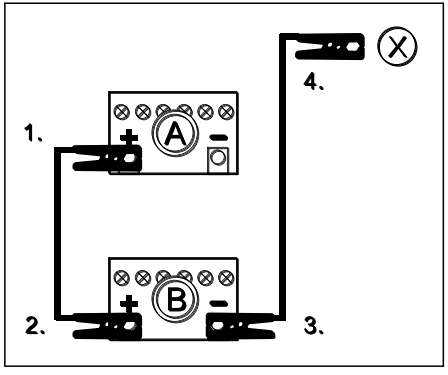

A: Зарядка или разрядка аккумуляторной батареи токосъёмника
B: Источник питания или обычная батарея

1. Один конец положительного кабеля (+) подсоединяется к положительной (+) клемме разряженного автомобильного аккумулятора A.
2. Подключите другой конец положительного кабеля (+) к положительной (+) клемме аккумулятора B.
3. Один конец кабеля отрицательного электрода (-) подсоединяется к отрицательной клемме (-) аккумулятора B для подачи питания.
4. Подключите другой конец катодного кабеля (X) к автомобилю, которому требуется питание. Держите катодный кабель подальше от аккумулятора A. Его нельзя подключать к отрицательной клемме автомобиля A. В противном случае аккумулятор может перегреться или потрескаться, а электролит может вытечь.

После подключения соединительного кабеля запустите автомобиль с источником питания и зарядите аккумулятор B. После запуска разряженного автомобиля осторожно отсоедините соединительные кабели в порядке 4-3-2-1 и оставьте автомобиль A в состоянии READY (ГОТОВ) более 20 минут для зарядки аккумулятора.

Запуск с толкача

Не пытайтесь завести автомобиль, толкая его. В противном случае это приведет к повреждению деталей автомобиля или даже к аварии.

Осовбождение застрявшего автомобиля

Предупреждение

- Не допускайте холостого вращения колеса на высокой скорости. В противном случае шина может взорваться, что приведет к серьезным травмам. Детали автомобиля также могут быть перегреты и повреждены.
- Если автомобиль застрял в песке, снеге, грязи или другом мягком дорожном покрытии и не может быть вытащен без буксировки, используйте буксировку с вывешиванием передней части для буксировки автомобиля.

Если автомобиль застрял в песке, снегу, грязи или другом мягком дорожном покрытии, выполните следующие действия, чтобы выйти из автомобиля:

1. Выключите функцию ESC автомобиля.
2. Поверните рулевое колесо влево и вправо, чтобы освободить место вокруг передних колес.
3. Переключите режим движения на «4L».
4. Медленно раскачайте автомобиль вперед и назад несколько раз, максимально уменьшите холостой ход колес и как можно меньше нажимайте педаль газа.
5. Если вы не можете выбраться после нескольких попыток, используйте буксировку с вывешиванием передней части, чтобы вытянуть машину.

Буксировка автомобиля

Буксировка автомобиля должна соответствовать местным законам по буксировке.

Если происходит следующее, это указывает на отказ системы управления автомобилем. Перед тем как буксировать автомобиль, обратитесь в официальный сервисный центр JAC:

1. Несмотря на то, что система питания работает, автомобиль не может двигаться.
2. Слышен необычный шум.

Когда автомобиль требует буксировки, мы советуем использовать погрузчик или бортовой грузовик. Обратитесь в официальныйсервисный центр JAC или профессиональную компанию по буксировке транспортных средств.

Используйте грузовую платформу для буксировки автомобиля

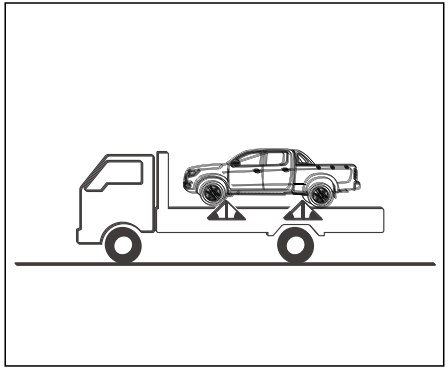

При буксировке грузовиком с плоской платформой автомобиль должен быть надежно заблокирован, как показано на рисунке.

Используйте автопогрузчик для буксировки автомобиля

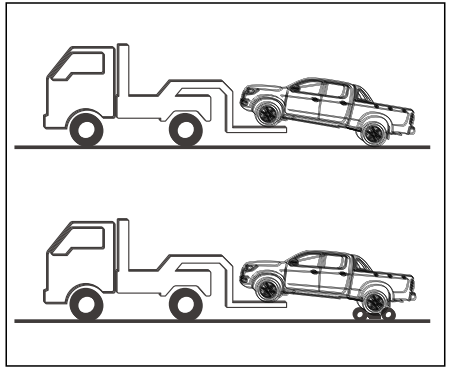

При буксировке с вывешиванием передней части задние колеса и ось должны быть в хорошем состоянии. Стояночный тормоз должен быть отпущен, и автомобиль должен быть надежно заблокирован.

Экстренные условия вождения

Самопроизвольная остановка двигателя

1. Постепенно снизьте скорость и продолжайте движение по прямой. Осторожно съедьте с дороги и припаркуйте автомобиль в безопасном месте.
2. Включите лампу аварийной сигнализации.
3. Попробуйте перезапустить двигатель. Если вы не можете запустить двигатель, обратитесь в официальный сервисный центр JAC и как можно скорее проверьте автомобиль.

Двигатель не запускается

Двигатель не запускается или работает медленно

1. Проверьте соединения аккумулятора, чтобы убедиться, что они чистые и надежные.
2. Включите фары автомобиля. Если при включении стартера свет тусклый или не горит, аккумулятор разряжен.
3. Если невозможно запустить автомобиль, буксировкой или от внешнего источника, см. инструкции по запуску с помощью прикуривания.

Двигатель в норме, но не запускается

1. Проверьте уровень топлива.
2. Когда замок зажигания находится в положении «LOCK», проверьте все разъемы в катушке зажигания и свече зажигания и снова подсоедините разъединенные или незакрепленные детали.
3. Проверьте топливопровод в моторном отсеке.
4. Если двигатель по-прежнему не запускается, обратитесь в официальный сервисный центр JAC для проверки моторного отсека.

Перегрев двигателя

Если термометр показывает, что двигатель перегревается, выходная мощность двигателя снижается. Или, если вы слышите стук, возможно, двигатель перегревается. В этом случае сделайте следующее:

1. В целях безопасности сверните в безопасное место на обочине дороги и как можно скорее остановитесь.
2. Переведите переключатель передач в нейтральное положение и включите стояночный тормоз. Если кондиционер работает, выключите его.
3. Если из двигателя вытекает охлаждающая жидкость или из под капота выходит дым, остановите двигатель. Подождите, пока охлаждающая жидкость не перестанет течь или не перестанет выходить дым, затем откройте капот двигателя. Если нет утечки охлаждающей жидкости или выброса дыма, оставьте двигатель работать и проверьте, работает ли вентилятор охлаждения двигателя. Заглушите двигатель, если он не работает.
4. Проверьте, натянут ли ремень насоса, и, если с ремнем проблем нет, проверьте, не течет ли охлаждающая жидкость из радиатора и шланга (если использовался кондиционер, при парковке вытекание холодной воды является нормальным явлением).
5. Если ремень насоса поврежден или протекает охлаждающая жидкость двигателя, немедленно остановите двигатель и обратитесь в официальный сервисный центр JAC или для проверки и обслуживания.
6. Если вы не можете найти причину перегрева, подождите, пока температура двигателя упадет до нормальной, чтобы проверить охлаждающую жидкость двигателя. Если охлаждающей жидкости двигателя недостаточно, долейте охлаждающую жидкость до уровня между максимальной и минимальной линией.
7. Запустите двигатель и снова посмотрите, нет ли признаков перегрева. Если проблема на

месте, обратитесь в официальный сервисный центр JAC для проверки и обслуживания.

Предупреждение

- Серьезная нехватка охлаждающей жидкости указывает на утечку в системе охлаждения. Как можно скорее обратитесь в официальный сервисный центр JAC для проверки и обслуживания.

Очистка и техническое обслуживание

7

Инструкции по очистке и техническое обслуживание **192**

Очистка экстерьера и техническое обслуживание **193**

Очистка экстерьера 193

Вощение и полировка 194

Днище автомобиля 195

Очистка окон и наружных зеркал заднего вида 196

Очистка колеса 197

Очистка интерьера **198**

Профилактика коррозии **200**

Общие факторы коррозии транспортных средств 200

Факторы окружающей среды, влияющие на коррозию 200

Профилактика коррозии автомобиля 200

Инструкции по очистке и техническое обслуживание

Регулярное профессиональное обслуживание помогает поддерживать стоимость автомобиля, а также является одним из условий предъявления претензий в связи с коррозией кузова и повреждением лакокрасочного покрытия.
Чтобы облегчить обслуживание вашего автомобиля, официальный сервисный центр JAC снабжен рядом материалов для обслуживания, специально разработанных для этого автомобиля. Внимательно прочтите инструкции на внешней упаковке материалов перед их использованием.

Предупреждение

- Материалы для ухода за автомобилем могут быть токсичными и вредными, а неправильное использование может привести к вашему отравлению или повреждению автомобиля.

Предупреждение

- Неправильное обслуживание и очистка автомобильных деталей может повлиять на оборудование безопасности автомобиля, что приведет к травмам.
- Следует использовать моющее средство, одобренное или рекомендованное компанией.
- Материалы для обслуживания транспортных средств должны храниться в безопасном месте, чтобы дети не контактировали с ними, чтобы избежать случайного отравления.
- Во избежание случайного отравления не храните материалы для ухода за автомобилем в неоригинальных емкостях, например, в бутылках и банках с едой.
- Прочтите и соблюдайте инструкции и предупреждения по технике безопасности на внешней упаковке перед использованием материала для обслуживания.
- Если от материалов исходят опасные пары, их следует использовать на открытом воздухе или в хорошо вентилируемых помещениях.
- Не используйте топливо, моторное масло или другие летучие жидкости для очистки или обслуживания вашего автомобиля, так как указанные выше материалы токсичны и легко воспламеняются, что может легко вызвать возгорание или взрыв.

Предупреждение

Примечание

- Моющие средства, содержащие растворители, вызывают коррозию и могут повредить материал.
- Когда поверхность автомобиля сухая, не пытайтесь удалить с нее грязь или пыль. Сначала смочите грязь большим количеством чистой воды. Не используйте сухую ткань или губку при очистке поверхностей автомобиля, так как они могут повредить краску или стекло.

Защита окружающей среды

- Очищайте автомобиль только в специально отведенных для этого местах, чтобы предотвратить попадание сточных вод, загрязненных маслом, жиром и мазутом, в канализацию. В некоторых местах запрещено мыть машину где-либо, кроме этих мест.
- Пожалуйста, выбирайте экологически чистые материалы для обслуживания.
- Остатки материалов для обслуживания не следует утилизировать как бытовой мусор. Утилизируйте оставшиеся материалы для обслуживания в соответствии с инструкциями на упаковке.

Очистка экстерьера и техническое обслуживание

Очистка экстерьера

Для насекомых, птичьего помета, смол, дорожной пыли, промышленной пыли, смолы, сажи, нескользящих солей и других коррозионных материалов, чем дольше они остаются на поверхности кузова, тем больше повреждение краски и выше температура, усугубляющие эффект коррозии. Днище автомобиля также необходимо регулярно тщательно очищать.

Предупреждение

- Обязательно отключите систему питания перед очисткой или тех. обслуживанием автомобиля и надежно включите стояночный тормоз.
- При очистке днища автомобиля или внутренней части колпака колеса обязательно обращайте внимание на детали с острыми краями и углами. Будьте

Предупреждение

осторожны, не поцарапайте руки и предплечья.

- Не допускайте попадания жидкости с форсунки на воздухозаборник непосредственно во время очистки.
- После очистки автомобиля на тормозной диск и фрикционный диск тормоза может воздействовать влага или лед (зимой), поэтому тормозной путь может увеличиться. Несколько раз нажмите на педаль тормоза, чтобы удалить воду и лед с тормоза. Необходимо соблюдать осторожность, чтобы не мешать проезжающим транспортным средствам и не нарушать правила.

Примечание

- Температура очищающей воды не должна превышать 60°C.
- Во избежание повреждения лакокрасочного покрытия кузова избегайте мытья автомобиля под палящим солнцем.
- Не мойте автомобиль хозяйственным мылом, моющими средствами, бензином или растворителем.
- Не используйте для очистки автомобиля губки для удаления насекомых, грубые кухонные губки или аналогичные чистящие средства. в противном случае поверхность кузова будет повреждена.
- Не очищайте фару сухой тканью или губкой. Лучше протирать фару влажной мыльной тканью или губкой.
- Инструкции по очистке автомобиля в холодную погоду: если вы используете шланг

Примечание

для мытья автомобиля, не промывайте замочные скважины или щели в двери, багажнике или капоте, чтобы избежать обледенения замочной скважины и уплотнительной ленты.

Вощение и полировка

Вощение

Регулярное покрытие воском помогает защитить краску кузова. После очистки поверхности кузова автомобиля без явных капель воды, скатывающихся с лакокрасочной поверхности кузова, можно нанести на нее высококачественный раствор воска. Для эффективной защиты краски для кузова рекомендуется наносить высококачественный твердый воск не реже двух раз в год, даже если раствор воска часто используется для защиты краски кузова.

Примечание

- Тщательно вымойте автомобиль перед нанесением воска.
- Нанесение воска должно производиться в соответствии с инструкциями, предоставленными производителем.
- Не используйте воски, содержащие абразивные вещества, грубые полировальные пасты или моющие средства, чтобы не повредить блеск лакокрасочного покрытия автомобиля.
- Новый автомобиль рекомендуется покрыть воском через шесть месяцев.

Полировка

Когда краска потемнеет, необходимо отполировать краску кузова, даже если нанесение воска не может восстановить ее блеск.

Примечание

- Во избежание повреждений не наносите воск и не полируйте пластмассовые детали, стекла фар и задние фонари, покрытые матовой краской.
- Не полируйте автомобиль, если он грязный или в пыльном помещении.
- Если полироль не содержит антисептик, после полировки его необходимо обработать воском.

Днище автомобиля

Несмотря на технические манипуляции с шасси, повреждение неизбежно. Предлагаем вам проверить защитный слой на днище автомобиля и шасси и при необходимости отремонтировать. Ремонт и другие антикоррозионные процедуры должны выполняться в официальном сервисном центре JAC. В районах, где зимой используется дорожная соль, необходимо регулярно чистить днище автомобиля, чтобы предотвратить накопление соли и пыли, что ускоряет коррозию днища и подвески автомобиля. Перед приходом зимы и весной автомобиль необходимо проверить на герметичность и при необходимости обработать.

Выхлопная труба и глушитель

Визуально осмотрите глушитель выхлопа и подвеску на повреждения. Запустите двигатель и внимательно прислушайтесь к любому необычному шуму утечки отработанного газа. Затяните разъем и при необходимости замените его.
При работающем двигателе не прикасайтесь к каким-либо компонентам выхлопной системы, чтобы не обжечься.
При длительной работе не прикасайтесь к деталям выхлопной системы в течение 30 минут после остановки двигателя, чтобы он не стал слишком горячим и не ошпарил вас.

Очистка окон и наружных зеркал заднего вида

Смочите окна и зеркала заднего вида средством для чистки стекол и вытрите чистой тканью. Остатки резины, масла, жира и силикагеля на оконном стекле можно удалить с помощью очистителя для стекол и поглотителя силикагеля.

Удаление остатков воска

Оставшийся воск необходимо удалить специальным чистящим средством. За подробностями обращайтесь в официальный сервисный центр JAC.

Очистка от снега

Используйте небольшую щетку, чтобы удалить снег с окон и зеркала заднего вида.

Очистка ото льда

Лучше всего удалять скопившийся лед с помощью спрея для удаления льда. Не царапайте лед взад и вперед, если вы используете лопату для удаления льда. Скребите лед только в одном направлении.
Соскабливание грязи вперед и назад может повредить окна.

Предупреждение

- Разводы на окнах уменьшат видимость и увеличат риск несчастных случаев и травм.
- В целях безопасности все окна должны быть чистыми и прозрачными.
- Окна не должны быть покрыты ни снегом, ни запотеванием снаружи или внутри.

Примечание

- Не используйте горячую воду для удаления льда и снега с окон и зеркал заднего вида, иначе стекло может лопнуть.

Очистка колеса

Часто мойте колеса и обшивку колес, чтобы они оставались чистыми. Рекомендуется чистить колеса нейтральным мылом или моющим средством.

Примечание

- Не используйте алюминиевые или рифленые щетки, содержащие сильные кислоты или сильную щелочность, для очистки алюминиевых колес или накладок колес.
- Не мойте колесо если шина ещё горяча.
- После того, как колесо будет покрыто очистителем, промойте его в течение 15 минут.
- При чистке колёс не используйте шлифовальные средства.
- Регулярно очищайте колесо и обшивку колеса. Особенно после езды по засоленным дорогам зимой, немедленно промойте колеса.
- Если зимой вы часто путешествуете по дорогам, засыпанным солью, рекомендуется покрыть колеса воском, чтобы избежать коррозии.

Примечание

Очистка интерьера

Чем дольше пятно остается на деталях автомобиля, тем сложнее его очистить и обработать. Застоявшиеся пятна могут не удалиться.

Обратитесь к следующей таблице для очистки и тех. обслуживания различных деталей внутри автомобиля.

Материалы	Случаи	Советы
Окна автомобиля	Грязь	Очистите с помощью очистителя для стекол, высушите с помощью очистителя для кожи или мягкой ткани
Ткани Микрофибра Искусственная кожа	Частицы грязи адсорбируются на поверхности	Регулярно пользуйтесь пылесосом, чтобы не повредить ткань от трения.
	Водяные пятна, например от кофе, чая и т.д.	Немедленно удалите с помощью хорошей впитывающей ткани и нейтрального мыла.
	Жирные пятна, такие как масло, косметика и т.д.	Нанесите нейтральное мыло, затем высушите растворенное масло и краску хорошей впитывающей тканью. При необходимости снова промойте чистой водой.
	Особые загрязнения, такие как шариковая ручка и чернила, лак для ногтей, латексная краска, крем для обуви, пятна крови и т.д.	Используйте специальный пятновыводитель и при необходимости очистите нейтральным мылом.
	Уход	Ткани, микрофибру или искусственную кожу нельзя обрабатывать средствами для уходом за кожей, растворителями, воском для пола, кремом для обуви или подобными предметами.
Кожа	Новые пятна	Немедленно очистите с помощью хлопчатобумажной ткани и нейтрального мыла.
	Водяные пятна, например от кофе, чая и т.д.	Новые пятна: удалите мягкой тканью, хорошо впитывающей воду.
		Сухое пятно: используйте пятновыводитель, подходящий для кожи.

Материалы	Случаи	Советы
	Жирные пятна, такие как масло, косметика и т.д.	Новое пятно: используйте пятновыводитель, подходящий для кожи.
		Сухие пятна: обработать спреем от жира.
	Особые загрязнения, такие как шариковая ручка и чернила, лак для ногтей, латексная краска, крем для обуви, пятна крови и т.д.	Обработайте пятновыводителем, подходящим для кожи.
	Уход	Регулярно наносите лечебное масло с антисветовым эффектом и эффектом окунания. После каждой очистки при необходимости используйте специальную питательную пасту для цветной кожи. При парковке на улице в течение длительного времени накройте, чтобы избежать попадания прямых солнечных лучей. Кожу нельзя обрабатывать растворителями, воском для пола, кремом для обуви или подобными предметами.
Пластик и металл	Пятна	Удалите влажной мягкой тканью.
	Стойкие пятна	Удалите с помощью хорошей впитывающей ткани и небольшого количества нейтрального мыла и при необходимости используйте очиститель для пластика, не содержащий растворителей.
Дисплей	Грязь	Очистите с помощью мягкой ткани и небольшого количества воды, обычного средства для чистки стекол или жидкокристаллического дисплея.
Ремень безопасности	Грязь	Полностью вытяните ремень, затем оставьте его натянутым. Используйте мягкую щетку для удаления крупных кусков грязи. Очистите ремень безопасности нейтральным мылом. Ремень перед втягиванием должен быть полностью сухим.

Профилактика коррозии

Общие факторы коррозии транспортных средств

В корпусе, отверстиях или других частях скопилась влажная грязь и мусор. Повреждение краски и других защитных покрытий из-за мусора, песка или мелких дорожно-транспортных происшествий.

Факторы окружающей среды, влияющие на коррозию

Влажность

Скопление песка, грязи и воды на полу автомобиля может ускорить коррозию. Мокрые коврики могут не полностью высохнуть в автомобиле. Их следует снять и полностью высушить, чтобы избежать коррозии пола.

Относительная влажность

Коррозия ускоряется в помещениях с высокой относительной влажностью.

Температура

Высокая температура ускорит процесс коррозии плохо вентилируемых деталей.
Температура выше точки замерзания также ускоряет коррозию.

Загрязнение воздуха

Промышленное загрязнение, присутствие соли в воздухе прибрежных районов или интенсивное использование дорожной соли могут ускорить процесс коррозии. Дорожная соль также ускоряет выветривание и выцветание окрашенных поверхностей.

Профилактика коррозии автомобиля

Регулярно мойте и наносите воск, чтобы автомобиль оставался чистым. Обязательно проверьте краску на предмет мелких повреждений.
Если есть какие-либо повреждения, устраните их как можно скорее.
Держите слив в нижней части дверцы открытым, чтобы предотвратить скопление воды. Проверьте днище автомобиля на наличие песка, грязи или соли. При обнаружении, как можно скорее промойте водой.

Предупреждение

- Не используйте водяные трубы для смывания грязи, песка или другого мусора в пассажирском салоне. Используйте пылесос, чтобы убрать беспорядок.
- Не допускайте контакта электрических компонентов автомобиля с водой и другими жидкостями, так как они могут повредить электрические компоненты.
- Обязательно регулярно чистите днище автомобиля в зимние месяцы. Химические вещества, используемые для борьбы с обледенением дорог, очень агрессивны и могут ускорить коррозию и повреждение тормозных трубок, тормозных тросов, шасси и крыльев.

Предупреждение

- Следите за тем, чтобы гараж был сухим и не ставьте автомобиль на длительное время в гараж с повышенной влажностью и плохой вентиляцией.

Техническое обслуживание и самообслуживание 8

Требования к техническому обслуживанию 204
Регулярное обслуживание 205
Текущее техническое обслуживание..... 206
Проверка отсека двигателя 208
Подкапотное пространство 208
Очистка и защита капотного пространства от коррозии 209
Охлаждающая жидкость двигателя 210
Проверка уровня охлаждающей жидкости двигателя 212
Замена охлаждающей жидкости двигателя 212
Моторное масло 213
Проверка уровня моторного масла 213
Замена моторного масла и масляного фильтра 214
Трансмиссионое масло 216
Воздушный фильтр 216
Топливный фильтр 217
Фильтр тонкой очистки..... 217
Фильтр грубой очистки..... 218
Тормоз 219
Проверка стояночного тормоза 219
Проверка педали ножного тормоза..... 219
Проверка усилителя тормозов..... 219
Тормозная жидкость..... 219
Жидкость для стеклоомывателя 221
Стеклоочиститель 222
Очистка щетки стеклоочистителя..... 222
Замена щетки стеклоочистителя..... 222
Замена ламп фар 226
Замена предохранителя 224
Аккумулятор 224
Колёса 227
Давление в шинах..... 228
Типы шин 229
Цепь противоскольжения 230
Перестановка шин..... 231
Износ и повреждения шин 231
Замена колёс и шин 232
Регулировка и балансировка колес 233
Спецификация периодического технического обслуживания..... 242

Требования к техническому обслуживанию

Техническое обслуживание автомобиля включает регулярное и плановое обслуживание.
Регулярное и плановое техническое обслуживание необходимо для поддержания вашего автомобиля в хорошем состоянии.
Владелец несет ответственность за регулярное техническое обслуживание.
Будьте осторожны при проведении любых работ по осмотру или техническому обслуживанию, чтобы не нанести себе серьезных травм и не повредить автомобиль.

Предупреждение

- Техническое обслуживание автомобиля опасно. Если у вас недостаточно знаний и опыта в области технического обслуживания или у вас нет необходимых инструментов и оборудования, вы можете получить серьезные травмы в процессе технического обслуживания. Эти работы должны выполняться ав официальном сервисном центре JAC.
- Качество запасных частей является важным фактором безопасности, экономичности автомобиля и защиты окружающей среды. Поэтому, используйте оригинальные запасные части, когда ваш автомобиль нуждается в ремонте и обслуживании.
- При проверке или обслуживании автомобиля припаркуйте его на ровной дороге и включите стояночный тормоз.
- При замене или ремонте какой-либо детали убедитесь, что замок зажигания находится в положении «OFF» или «LOCK».
- При очень высокой температуре двигателя запрещается работать под капотом. Обязательно заглушите двигатель и дайте ему полностью остыть.
- Если вам необходимо работать при работающем двигателе, держите руки, одежду, волосы и инструменты подальше от вращающихся вентиляторов, ремней и других движущихся частей.
- Перед обслуживанием автомобиля рекомендуется пристегнуть или снять свободную одежду и снять украшения, такие как кольца и часы.
- Если двигатель необходимо запустить в замкнутом пространстве, например в гараже, убедитесь в наличии надлежащей вытяжной вентиляции для удаления выхлопных газов.
- Во время установки домкрата, не лезьте под автомобиль.
- Топливо и аккумуляторы следует хранить вдали от дыма, пламени и

Предупреждение

искр.

- Не подключайте и не отсоединяйте аккумулятор или какой-либо транзисторный компонентный разъем, когда замок зажигания находится в положении ON.
- Для двигателей, оснащенных системой многоточечного впрыска, обратитесь в аофициальный сервисный центр JAC для ремонта топливного фильтра и топливопровода, поскольку в топливопроводе все еще находится высокое давление, даже когда двигатель выключен.
- Ваш автомобиль оборудован системой вентилирования двигателя с автоматическим управлением. Он может запуститься без предупреждения или даже когда ключ зажигания находится в положении «OFF» и двигатель не работает. Во избежание травм отключите отрицательный кабель

Предупреждение

аккумулятора перед работой рядом с вентилятором.

- При работе с транспортным средством необходимо надевать защитные очки.
- Когда замок зажигания находится в положении ON, не отсоединяйте разъем жгута проводов двигателя или детали, относящиеся к коробке передач.

Защита окружающей среды

- Избегайте прямого контакта с отработанным моторным маслом, охлаждающей жидкостью и другими маслами. Неправильная утилизация моторного масла, охлаждающей жидкости двигателя и других автомобильных жидкостей может нанести вред окружающей среде. Обязательно соблюдайте местные законы и правила.

Регулярное обслуживание

Для облегчения технического обслуживания, в прилагаемом руководстве по гарантийному обслуживанию перечислены элементы регулярного технического обслуживания. Вы должны обращаться к этому руководству для обслуживания. Регулярное техническое обслуживание автомобиля должно проводиться в официальном сервисном центре JAC, так как там компетентные специалисты и профессиональное оборудование. Мы настоятельно рекомендуем использовать оригинальные запасные части JAC при ремонте или замене деталей.

Текущее техническое обслуживание

Текущее техническое обслуживание включает в себя элементы, которые следует проверять во время нормальной повседневной эксплуатации автомобиля. Это гарантирует, что ваш автомобиль продолжит нормально функционировать. Текущее обслуживание требует лишь минимальных механических навыков и некоторых стандартных инструментов для автомобиля. Эти проверки могут быть выполнены вами или квалифицированным специалистом или, при необходимости, в официальном сревисном центре JAC.

Объект осмотра		Содержание осмотра
Подтвердите наличие ненормальной ситуации		Убедитесь, что детали, которые раньше были ненормальными, теперь в норме
Моторный отсек	Двигатель	Проверьте, достаточно ли моторного масла и охлаждающей жидкости
		Проверьте, нет ли утечки воды или масла
		Проверьте правильность натяжения трансмиссионного ремня и его состояние
	Трансмиссия	Проверьте, нет ли утечки масла
	Прочее	Проверьте, достаточно ли тормозной жидкости и чистящего раствора, нет ли утечек
Экстерьер	Двигатель	Проверьте, чистый ли цвет выбросов и есть ли выбросы отработанных газов
	Подвеска	Проверьте, нет ли повреждений или трещин в пружинном соединении
	Шины	Проверьте, в норме ли давление в шинах
		Проверьте, в норме ли износ шин
		Проверьте правильность затяжки колесных гаек
	Фары	Проверить, все ли светящиеся элементы нормально работают без повреждений

Объект осмотра		Содержание осмотра
	Номерные знаки	Проверьте, не повреждены ли номерные знаки
Интерьер	Двигатель	Достаточно ли топлива и можно ли запустить двигатель в обычном режиме
	Руль	Есть ли колебание и нормальный ли зазор
		Работает ли колесо нормально
	Тормоза	Нормален ли свободный ход педали тормоза
		Правильно ли работает тормоз
		Исправен ли выключатель электронного стояночного тормоза
	Трансмиссия	Нормален ли свободный ход сцепления
		Работает ли ручка переключения передач в обычном режиме
	Ремень безопасности	Убедитесь, что все части системы безопасности работают нормально и в хорошем состоянии. Проверьте, нет ли на ремне следов порезов или износа.
	Наружное зеркало заднего вида	Чиста ли зеркальная поверхность
	Сигнал	Правильно ли работает сигнал
	щетка стеклоочистителя	Правильно ли работает стеклоочиститель и достаточно ли очищающей жидкости
	Инструмент и переключатель	Правильно ли работают приборы и все переключатели

Проверка отсека двигателя

Подкапотное пространство

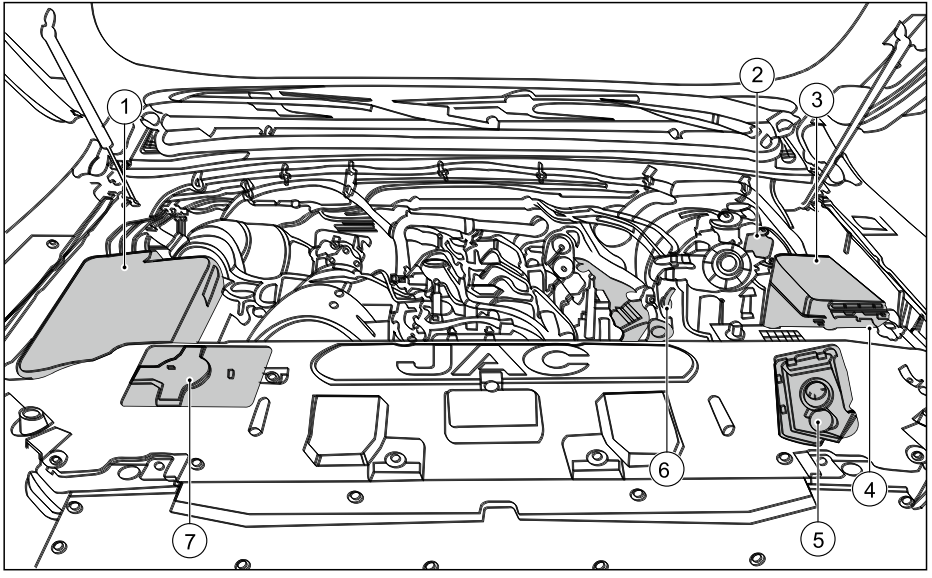

1. Воздушный фильтр
2. Резервуар тормозной жидкости
3. Блок предохранителей в отсеке двигателя
4. Аккумулятор
5. Бак для чистящей жидкости
6. Щуп для измерения уровня моторного масла
7. Расширительный бачок

Очистка и защита капотного пространства от коррозии

Наружные поверхности капота и трансмиссии перед доставкой обрабатываются антикоррозийной обработкой. При движении по дорогам, где соль используется для предотвращения замерзания зимой, отсек двигателя и водосборный бак следует тщательно очистить, а затем обработать антикоррозийным средством для предотвращения коррозионного воздействия соли. Перед чисткой вытяжки выключите замок зажигания. При очистке не допускайте попадания водяной колонки на фару.
Если для очистки двигателя используется смазочный растворитель, покрытие двигателя будет полностью удалено. Поэтому, тщательно нанесите антикоррозийное покрытие на поверхности двигателя, канавке, соединителе и узле внутри капота, чтобы капот имел постоянную стойкость к коррозии. Это требование также применимо к запасным частям, нуждающимся в защите от ржавчины.
Чистящий раствор и средство для предотвращения ржавчины, рекомендованные производителем, будут предоставлены официальным сервисным центром JAC.
При работе в двигателе или под капотом, например, при проверке и заправке жидкости, могут возникнуть ожоги или другие повреждения, а также возникновение пожара.
При заливке жидкостей убедитесь, что они не смешиваются друг с другом, иначе это приведет к серьезному функциональному отказу.

Предупреждение

- Прежде чем прикасаться к корпусу, выключите систему питания, чтобы избежать случайного контакта со стеклоочистителем и травм.

Примечание

- При очистке двигателя остаточный бензин, смазка и масло будут вытекать вместе, и эти сточные воды необходимо очищать с помощью водомасляного сепаратора. Поэтому, очистите двигатель в аофициальном сервисном центре JAC.
- Чтобы вовремя обнаружить утечки, следует часто проверять землю под автомобилем. Если на земле обнаружено масло или другая рабочая жидкость, своевременно обратитесь в аофициальный сервисный центр JAC.

Охлаждающая жидкость двигателя

Добавляемая в автомобиль охлаждающая жидкость не только обеспечивает защиту от замерзания при низких температурах, но и защищает все детали из легких сплавов в системе охлаждения от коррозии, а также предотвращает образование отложений и значительно повышает температуру кипения охлаждающей жидкости.

Если вам нужна более сильная защита от замерзания по климатическим причинам, обратитесь в официальный сервисный центр JAC, чтобы выбрать оригинальную охлаждающую жидкость с более сильной защитой от замерзания.

Ни в коем случае нельзя смешивать оригинальную охлаждающую жидкость с другими охлаждающими добавками. Если цвет жидкости в бачке охлаждающей жидкости изменился, это означает, что охлаждающая жидкость была смешана с другими охлаждающими жидкостями или добавками. В этом случае охлаждающую жидкость необходимо заменить немедленно, иначе это приведет к серьезной неисправности или отказу двигателя.

При перегреве двигателя запрещается использовать охлаждающую жидкость с концентрацией более 60% или менее 35%.

В противном случае это может привести к повреждению системы охлаждения двигателя.

При добавлении или замене охлаждающей жидкости выберите подходящую концентрацию в соответствии со следующей таблицей:

Температура окружающей среды (°C)	Концентрация охлаждающей жидкости (%)
-15	35
-35	40
-25	50
-45	55

! Опасность

- Не снимайте крышку радиатора или крышку бачка с охлаждающей жидкостью при высокой температуре двигателя. В противном случае хладагент под высоким давлением, выбрасываемый из радиатора, может вызвать серьезные ожоги.
- Охлаждающая жидкость двигателя токсична, и ее следует бережно хранить в промаркированных емкостях, недоступных для детей и домашних животных.

Предупреждение

- Категорически запрещается использовать охлаждающую жидкость, не соответствующую нормам и требованиям. Убытки, вызванные использованием охлаждающей жидкости, не соответствующей стандартам, не покрываются гарантией.
- Если в аварийной ситуации нет оригинальной охлаждающей жидкости, нельзя добавлять другие жидкости. В этом случае допустимо долить чистую воду в систему охлаждения, чтобы автомобиль мог как можно скорее добраться до официального сервисного центра JAC для восстановления правильного состава воды и охлаждающей жидкости.
- Когда двигатель находится в горячем состоянии, запрещается доливать в него охлаждающую жидкость. Охлаждающую

Предупреждение

жидкость следует доливать при остывании двигателя, в противном случае это может серьезно повредить двигатель.
- Попробуйте использовать охлаждающую жидкость одной марки, так как рецептуру охлаждающей жидкости разных марок разная. При использовании комбинации между добавками может произойти их выходу из строя.
- Неразбавленная охлаждающая жидкость двигателя легко воспламеняется. Если охлаждающая жидкость попадет на горячую выхлопную трубу, это может вызвать возгорание.
- В охлаждающую жидкость двигателя нельзя добавлять другие материалы, иначе ее коррозионная стойкость будет снижена, что приведет к коррозии деталей системы охлаждения,

Предупреждение

потере охлаждающего эффекта и серьезным повреждениям двигателя.
- Неправильное использование охлаждающей жидкости в течение длительного времени может вызвать повреждение двигателя из-за коррозии, перегрева и замерзания.
- Избегайте прямого контакта кожи с использованной охлаждающей жидкостью. В случае контакта с кожей как можно скорее тщательно промойте мыльной водой или дезинфицирующим средством для рук.

Защита окружающей среды

- Обращайтесь с использованной охлаждающей жидкостью в соответствии с местным законодательством об охране окружающей среды.

Проверка уровня охлаждающей жидкости двигателя

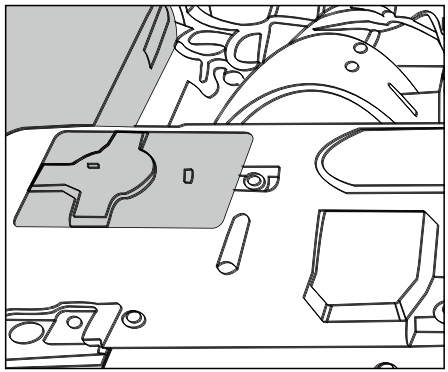

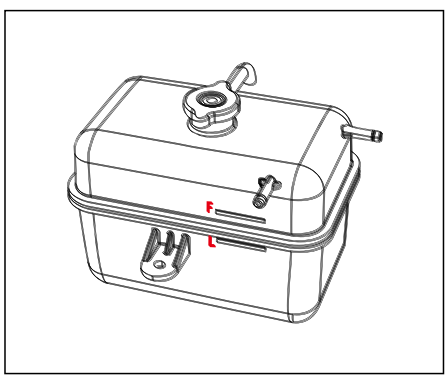

Бачок охлаждающей жидкости расположен с левой стороны отсека двигателя, как показано на рисунке выше. Когда двигатель полностью остынет, уровень охлаждающей жидкости должен находиться между отметками «F» (верхний предел) и L (нижний предел).
Если она ниже отметки «L», охлаждающую жидкость следует долить как можно скорее.
Чтобы добавить охлаждающую жидкость в двигатель, выполните следующие действия:

1. Убедитесь, что двигатель и радиатор полностью остыли.
2. Медленно открутите крышку бачка с охлаждающей жидкостью.
3. Заполните бачок охлаждающей жидкостью двигателя около метки L.
4. Затяните крышку бачка с охлаждающей жидкостью.

Замена охлаждающей жидкости двигателя

Охлаждающую жидкость двигателя необходимо регулярно заменять. Пожалуйста, обратитесь к руководству по техническому обслуживанию для получения подробной информации. Если вам необходимо заменить охлаждающую жидкость двигателя, обратитесь в официальный сервисный центр JAC. Не заменяйте его самостоятельно.

Моторное масло

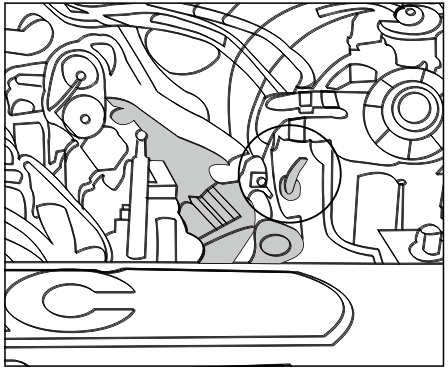

Проверка уровня моторного масла

1. Припаркуйте автомобиль на ровной поверхности и включите стояночный тормоз.
2. Запустите двигатель и прогрейте его, пока температура двигателя не достигнет нормальной рабочей температуры (около 5 минут).
3. Отключите двигатель.
4. Подождите не менее 10 минут, пока моторное масло не стечет обратно в поддон.
5. Вытащите указатель уровня масла и протрите его начисто.
6. Полностью поместите его обратно.
7. Выньте масляный щуп и проверьте уровень масла. Уровень масла должен находиться между двумя отметками (MAX и MIN) масломера.

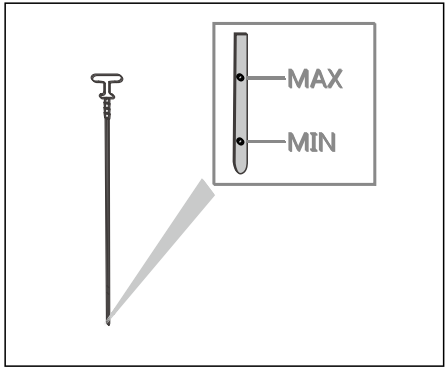

8. Если уровень масла ниже отметки (MIN), открутите крышку маслозаливной горловины и долейте рекомендованное масло. Не переполняйте. Не вытягивайте масляный щуп при вливании моторного масла.
9. Еще раз проверьте уровень масла масляным щупом.
10. После заливки закрутите крышку маслозаливной горловины.

Предупреждение

- Ни при каких обстоятельствах уровень масла не должен превышать отметку «MAX» на манометре. В противном случае масло попадет в систему впуска воздуха через вентиляционное отверстие картера и будет выбрасываться в атмосферу через систему выпуска отработавших газов после сгорания. Масло может загореться в каталитическом очистителе и вызвать его повреждение.
- Поскольку температура моторного масла может быть высокой, будьте осторожны, чтобы не обжечь ни себя, ни других.
- Избегайте прямого контакта кожи с маслом. В случае контакта с маслом немедленно и тщательно промойте с мылом или дезинфицирующим средством для рук с большим количеством воды.

Примечание

- Добавление масла во время технического обслуживания или обкатки является нормальным явлением, в зависимости от условий работы автомобиля.
- Расход и уровень масла следует регулярно проверять. Езда с недостаточным количеством масла может привести к повреждению двигателя, и на такие повреждения гарантия не распространяется.
- Не допускайте попадания масла на детали автомобиля, особенно на горячие детали двигателя, существует опасность ожога.

Замена моторного масла и масляного фильтра

Моторное масло и масляный фильтр необходимо регулярно заменять, как указано в руководстве по техническому обслуживанию.
Мы настоятельно рекомендуем вам заменить моторное масло и масляный фильтр в официальном сервисном центре JAC.

Предупреждение

- С отработанным маслом необходимо обращаться правильно. Не выливайте его на землю, в канавы или в реки.
- Поскольку температура моторного масла может быть высокой, будьте осторожны, чтобы не обжечь ни себя, ни других.
- Избегайте прямого контакта кожи с отработанным маслом. Если на кожу попало отработанное масло, немедленно промойте его большим количеством воды с

Предупреждение

мылом или дезинфицирующим средством для рук.

- Многократное воздействие отработанного моторного масла с течением времени может привести к раку кожи.
- Храните отработанное моторное масло в емкости с маркировкой в недоступном для детей месте.
- Моторное масло и масляный фильтр необходимо регулярно заменять, как указано в руководстве по техническому обслуживанию.

Подготовка к замене

1. Припаркуйте автомобиль на ровной поверхности и включите стояночный тормоз.
2. Запустите двигатель и прогрейте его, пока температура двигателя не достигнет нормальной рабочей температуры (около 5 минут).
3. Заглушите двигатель
4. Подождите не менее 10 минут, пока моторное масло не стечет обратно в поддон.
5. Используйте домкраты и кронштейны домкратов для подъема и поддержки автомобиля.

Замена моторного масла и масляного фильтра

1. Снимите нижнюю защиту двигателя (при наличии).
2. Поместите большой масляный поддон под болт слива масла.
3. Снимите болт слива масла с помощью гаечного ключа.
4. Отвинтите крышку маслозаливной горловины, чтобы полностью слить масло. Если вам нужно заменить масляный фильтр, снимите его и замените.
5. Снимите масляный фильтр гаечным ключом.
6. Очистите установочную поверхность масляного фильтра двигателя чистой тканью. Обязательно удалите все старые шайбы, оставшиеся на монтажной поверхности.
7. Нанесите новое моторное масло на шайбу нового масляного фильтра.
8. Затягивайте масляный фильтр до тех пор, пока не почувствуете легкое сопротивление, затем поверните ключ на 2/3 оборота, чтобы фильтр держался на месте.
9. Очистите и снова установите болт слива масла и новую шайбу. Затяните сливную пробку гаечным ключом, не перетягивайте.

Заливка моторного масла

1. Снова нанесите рекомендованное моторное масло в необходимом объёме. Не вытягивайте масляной щуп при наливании моторного масла.
2. Плотно установите крышку маслозаливной горловины.
3. Запустите двигатель.
4. Проверьте, не протекает ли болт слива масла.
5. Проверить уровень моторного масла.

Защита окружающей среды

- Незаконно загрязнять канализацию, реки и землю. Утилизация использованного масла и фильтров должна производиться в строгом соответствии с местными законами и постановлениями.

Трансмиссионое масло

Трансмиссионное масло необходимо регулярно заменять на указанное в гарантийном талоне.
Для проверки или замены обратитесь в официальный сервисный центр JAC.

Предупреждение

- Используйте только рекомендованное масло. Не смешивайте с другими маслами.
- Использование трансмиссионного масла, отличного от рекомендованного, приведет к повреждению трансмиссии, на что не распространяется гарантия.

Воздушный фильтр

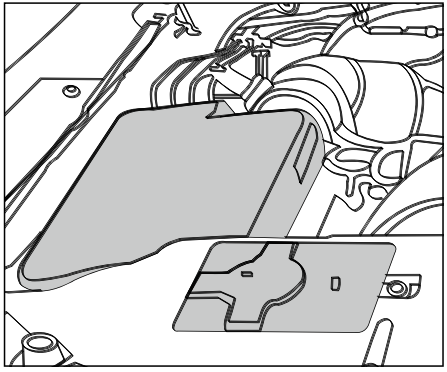

Замена элемента воздушного фильтра

Воздушный фильтр можно очистить, проверив элемент воздушного фильтра. Замените фильтрующий элемент фильтра в соответствии с интервалом времени, указанным в руководстве по техническому обслуживанию. Если автомобиль едет по пыльной или песчаной местности, заменяйте фильтрующий элемент чаще, чем рекомендуется.

Этапы замены фильтрующего элемента:

1. Отверните три крепежных винта крестовой отверткой.
2. Осторожно потяните вперед и откройте крышку вверх.
3. Выньте элемент воздушного фильтра.
4. Замените фильтрующий элемент воздушного фильтра новым.
5. Установите крышку и затяните три крепежных винта крестовой отверткой.

Предупреждение

- Не управляйте автомобилем без фильтрующего элемента, иначе это приведет к серьезному износу двигателя.
- При снятии фильтрующего элемента соблюдайте осторожность, чтобы пыль или грязь не попали во всасывающую трубу, иначе это приведет к повреждению двигателя.

Предупреждение

- Используйте оригинальные запчасти JAC. Неоригинальные детали могут не отфильтровывать пыль и твердые частицы в воздухе, что приводит к ненормальному износу двигателя и влияет на работу устройства очистки выхлопных газов.
- Использование загрязненных воздушных фильтров напрямую влияет на объем всасываемого воздуха в двигатель, что может привести к неправильной работе двигателя, увеличению износа и снижению срока службы.

Топливный фильтр

Фильтр тонкой очистки

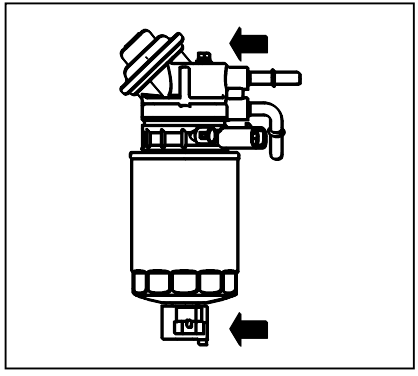

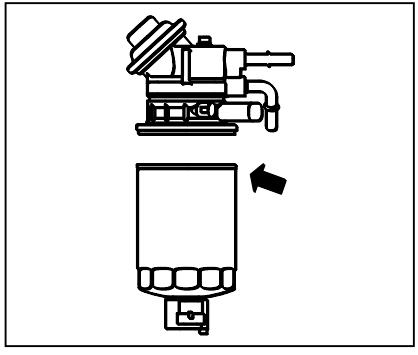

1. Ослабьте спускной винт на фильтре и спускной клапан фильтра до тех пор, пока через спускной клапан не будет вытекать жидкость.
2. Снимите фильтр в сборе с автомобиля и с помощью специального инструмента отделите нижнюю часть корпуса от корпуса фильтра.
3. После замены фильтрующего элемента затяните нижнюю часть корпуса специальным инструментом.
4. Нажимайте ручной насос до тех пор, пока масло не будет выходить из горловины винта для выпуска воздуха, затем затяните винт для выпуска воздуха.
5. После того, как выхлоп из топливной системы закончится, запустите двигатель с помощью замка зажигания.
6. Если двигатель не запускается в течение 10 секунд, повторите шаги 1 и 2.

Фильтр грубой очистки

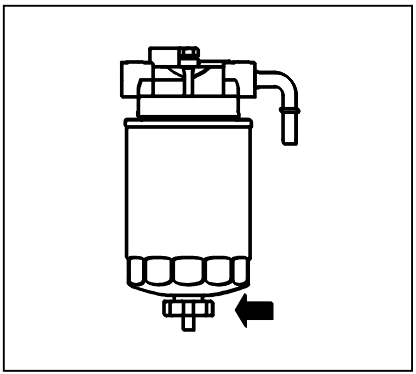

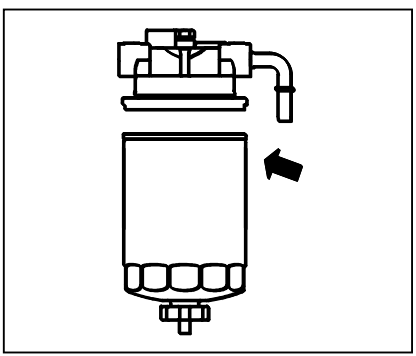

1. Ослабьте спускной винт на фильтре тонкой очистки и спускной клапан фильтра грубой очистки до тех пор, пока через спускной клапан не начнет вытекать жидкость.
2. Разделите верхний и нижний кожухи специальными инструментами, чтобы убедиться, что все жидкости сливаются, а сопрягаемые поверхности верхнего и нижнего кожухов чистые. Надежно установите нижний корпус на посадочную поверхность.
3. Фильтрующий элемент и нижняя оболочка имеют единую конструкцию. Если фильтрующий элемент подлежит замене, нижний кожух можно заменить.
4. После замены затяните нижнюю оболочку специальными инструментами, нажмите кнопку ручного насоса масла на фильтре. Если есть утечка масла из винта для выпуска воздуха, затяните винт для выпуска воздуха с моментом 1,5 Н · м.
5. После того, как выхлоп из топливной системы закончится, запустите двигатель пусковым выключателем.
6. Если двигатель не запускается в течение 10 секунд, повторите шаги 1 и 2.

Тормоз

Проверка стояночного тормоза

Проверьте, нормально ли работает стояночный тормоз. Если работа не соответствует норме, как можно скорее обратитесь в официальный сервисный центр JAC для проверки.

Проверка педали ножного тормоза

Если педаль ножного тормоза не может вернуться в нормальное положение или тормозное усилие и тормозной путь не соответствуют норме, как можно скорее проверьте тормозную систему в официальном сервисном центре JAC.

Проверка усилителя тормозов

Проверьте работу усилителя тормозов, как описано ниже:

1. В случае остановки двигателя несколько раз нажмите и отпустите педаль ножного тормоза. Если при каждом нажатии на педаль тормоза вы проезжаете одно и то же расстояние (ход), переходите к следующему шагу.
2. Нажмите на педаль тормоза, чтобы запустить двигатель. Педаль должна быть слегка прижата.
3. Заглушите двигатель, поставив ногу на педаль тормоза. Удерживайте педаль около 30 секунд. Педаль должна находиться на одном уровне на протяжении этого времени.
4. Отпустите ножной тормоз и дайте двигателю поработать 1 минуту, затем заглушите двигатель. Несколько раз нажмите на педаль тормоза. Ход педали тормоза уменьшается с каждым шагом, потому что вакуум в усилителе постепенно исчезает.
5. Если усилитель тормозов не работает нормально, как можно скорее проверьте тормозную систему в официальном сервисном центре JAC.

Тормозная жидкость

Проверка тормозной жидкости

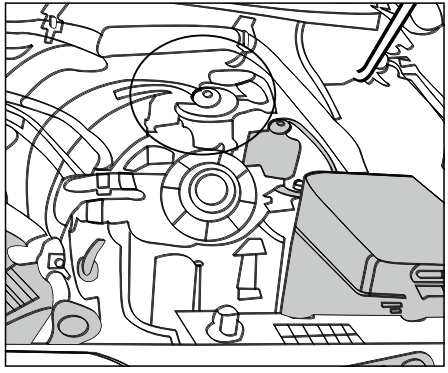

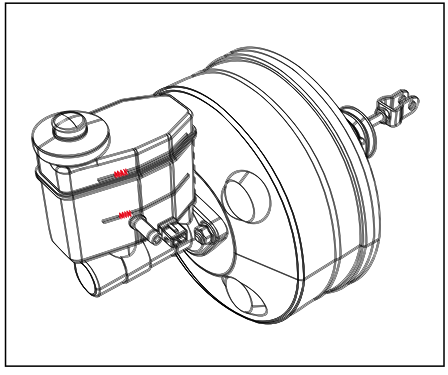

Регулярно проверяйте тормозную жидкость в баке для хранения тормозной жидкости.
Уровень жидкости всегда должен находиться между отметками MAX (максимум) и MIN (минимум). Во время движения из-за износа и автоматической регулировки фрикционных тормозных дисков уровень жидкости немного упадет, что является нормальным явлением.
Если жидкость в баке для хранения жидкости значительно упадет или упадет ниже отметки MIN в течение короткого периода времени, возможно, тормозная система не герметизирована должным образом. Если уровень тормозной жидкости в баке слишком низкий, загорится сигнальная лампа неисправности тормозной системы. В таком случае, немедленно проверьте тормозную систему в офицальном сервисном центре JAC.

Замена тормозной жидкости

Тормозная жидкость может впитывать влагу из окружающего воздуха. Избыток воды в тормозной жидкости может вызвать долговременное коррозионное повреждение
тормозной системы. К тому же температура кипения тормозной жидкости значительно падает, поэтому тормозную жидкость необходимо регулярно заменять.
Тормозную жидкость DOT4 можно использовать только тогда, когда необходимо налить тормозную жидкость, а новую тормозную жидкость можно использовать только в закрытом контейнере. Очистите крышку и окружающие ее части, прежде чем откручивать крышку бака для хранения тормозной жидкости, чтобы предотвратить попадание грязи в бак.
По техническим причинам замена тормозной жидкости требует специальных инструментов и необходимых знаний. Настоятельно рекомендуется заменять тормозную жидкость в официальном сервисном центре JAC.

Предупреждение

- Категорически запрещается смешивать тормозную жидкость разных производителей и моделей. Если тормозная система повреждена из-за смешивания тормозной жидкости, на это не распространяется гарантия.
- Поскольку тормозная система очень важна для безопасного вождения транспортных средств, рекомендуется обратиться в официальный сервисный центр JAC для проверки.
- Тормозную жидкость следует заменять регулярно. Если тормозная жидкость используется слишком долго, при высокой тормозной нагрузке образуются пузырьки, что влияет на эффективность торможения и безопасность движения.
- Если тип тормозной жидкости, добавленной в тормозную систему, неправильный, тормоз не

Предупреждение

будет работать должным образом или вообще не будет работать. Это может привести к аварии. Следовательно, вы должны использовать тормозную жидкость правильного типа.

- Следует обратить внимание на добавление тормозной жидкости. Брызги тормозной жидкости в глаза могут привести к потере зрения. Если тормозная жидкость попала на автомобиль, ее нужно немедленно стереть, иначе краска будет испорчена.
- Количество тормозной жидкости не должно быть чрезмерным, излишек тормозной жидкости может попасть на двигатель. Если температура достаточно высока, тормозная жидкость загорится, в результате чего вы или кто-то другой получите травму или повредите автомобиль.

Предупреждение

- Тормозная жидкость токсична, поэтому ее необходимо правильно хранить в закрытых оригинальных емкостях, особенно в недоступных для детей местах.

Защита окружающей среды

- Тормозная жидкость токсична для окружающей среды. Утилизируйте использованную тормозную жидкость в соответствии с действующим законодательством об охране окружающей среды.

Жидкость для стеклоомывателя

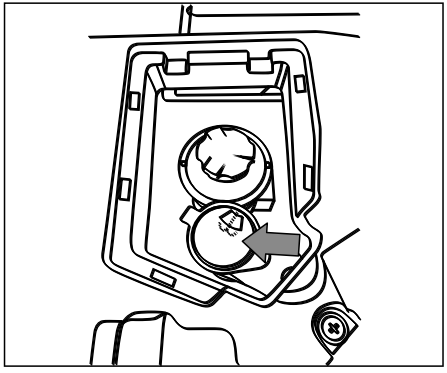

Всегда проверяйте уровень жидкости в омывателе лобового стекла. Если жидкости недостаточно, пополняйте ее вовремя. В холодном климате жидкость может замерзнуть и расшириться.
Не допускайте превышения уровня жидкости более чем на три четверти во время заливки, в противном случае можно повредить бачок для жидкости омывателя лобового стекла.
Для лучшей очистки можно добавить в воду моющее средство. Зимой долейте

жидкость для омывателя лобового стекла с антифризом.
Следуйте инструкциям производителя по соотношению компонентов смеси.

Предупреждение

- По возможности используйте специальный чистящий раствор.
- Если температура может упасть ниже 0 °C, необходимо использовать омыватель лобового стекла со свойствами антифриза.

Стеклоочиститель

Очистка щетки стеклоочистителя

Регулярно проверяйте работоспособность и состояние износа стеклоочистителя. Если стеклоочиститель не работает плавно или издает ненормальный звук, возможно, на лобовом стекле или щетке стеклоочистителя есть воск или другие вещества. В таком случае, щетка стеклоочистителя и ветровое стекло должны быть очищены.
Очистите лобовое стекло снаружи чистящей жидкостью или нейтральной чистящей жидкостью. Если при промывании водой больше не образуются пузырьки, значит, лобовое стекло было очищено.
Очистите щетку стеклоочистителя, протерев ее тканью, содержащей чистящий раствор или нейтральный очиститель. Промойте щетку водой.
Если после очистки стеклоочиститель по-прежнему не работает плавно или издает необычный звук, замените его.

Замена щетки стеклоочистителя

Обслуживание переднего стеклоочистителя

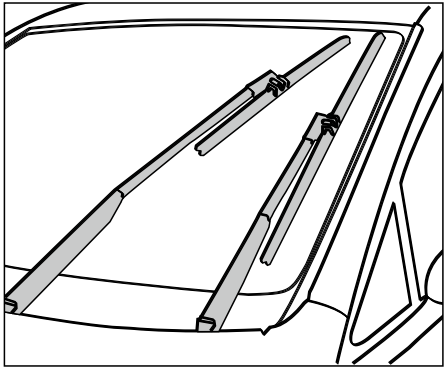

Полностью поднять передний стеклоочиститель можно только в положении для обслуживания.
Переместите стеклоочиститель в положение для обслуживания, выполнив следующие действия:
1. Капот должен быть закрыт.
2. Переведите замок зажигания в положение «ON», а затем

переключите в положение «OFF».

3. В течение 30 секунд удерживайте рычаг стеклоочистителя в положение «MIST» (туман) и удерживайте его более 2 секунд, затем переместите передний стеклоочиститель в положение обслуживания.
4. Когда замок зажигания находится в положении «ON», переместите рычаг стеклоочистителя в положение «MIST», и передний стеклоочиститель вернется из положения обслуживания в исходное положение.

Предупреждение

- Можно поднимать рычаг щётки только тогда, когда стеклоочиститель находится в положении для обслуживания, в противном случае рычаг стеклоочистителя и кожух могут быть повреждены из-за помех.
- Обязательно верните стеклоочиститель в исходное положение, прежде чем открывать капот или управлять автомобилем.

Замена щетки стеклоочистителя

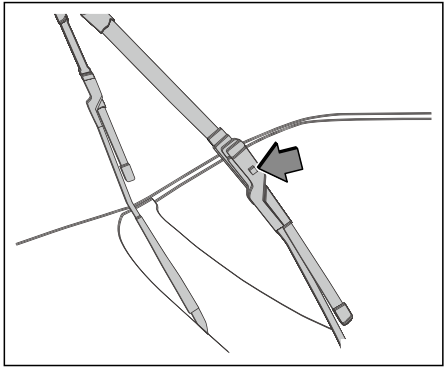

Если щетка изношена, замените её.
Шаги замены следующие:

1. Полностью поднимите ручку стеклоочистителя.
2. Нажмите кнопку блокировки и вытяните щётку вдоль ручки стеклоочистителя.
3. Вставьте новую щётку в ручку стеклоочистителя до щелчка.
4. Проверьте, зафиксирована ли щетка стеклоочистителя на месте, и откиньте ручку стеклоочистителя обратно к переднему лобовому стеклу.
5. Верните стеклоочистители в исходное положение.

Предупреждение

- Изношенные стеклоочистители могут повредить лобовое стекло и повлиять на обзор водителя.
- Не отгибайте ручку стеклоочистителя перед установкой новой щетки, иначе можно повредить переднее лобовое стекло.
- При замене ручки стеклоочистителя положите на стекло толстое полотенце, чтобы предотвратить случайное повреждение рычага стеклоочистителя.

Аккумулятор

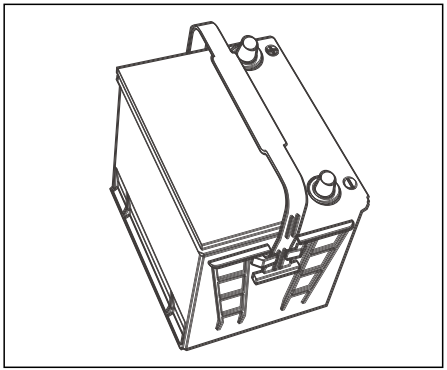

Ваш автомобиль оснащен необслуживаемой аккумуляторной батареей. Если необходимо заменить аккумулятор на новый, он должен совпадать с номером детали на этикетке оригинального аккумулятора.

Зарядка аккумулятора

Поскольку зарядка аккумулятора требует профессиональных знаний и зарядки в контролируемой среде, рекомендуется заряжать аккумулятор в официальном сервисном центре JAC.

Замена аккумулятора

Место установки аккумулятора строго спроектировано, организовано и имеет особую безопасность. Оригинальный аккумулятор соответствует действующим правилам технического обслуживания и безопасности автомобилей. Если вам необходимо заменить аккумулятор, мы рекомендуем вам обратиться в официальный сервисный центр JAC.

Хранение и обслуживание аккумуляторной батареи

Если вы не собираетесь эксплуатировать автомобиль по крайней мере в течение 3-х недель, отсоедините отрицательный кабель аккумулятора, чтобы предотвратить его разряд.

Замена предохранителя

Каждая цепь оснащена предохранителем для предотвращения повреждения цепи из-за короткого замыкания или перегрузки. Если предохранитель перегорел после замены в короткие сроки, значит в цепи имеется неисправность. Обратитесь в официальный сервисный центр JAC для проверки и ремонта. При замене предохранителя используйте предохранитель с таким же напряжением предохранителя.

Предупреждение

- Запрещается извлекать перегоревший предохранитель токопроводящим инструментом. Необходимо использовать съемник предохранителя. Использование электрических проводов, например, металлов, может вызвать короткое замыкание, повреждение электрической системы или даже пожар, что может привести к серьезным

Предупреждение

травмам.

- Обязательно используйте предохранители того же типа и номинального тока. В противном случае это может привести к травмам и повреждению вашего автомобиля и другого имущества.
- Никогда не используйте предохранитель, значение которого выше или ниже номинального значения тока, указанного на крышке блока предохранителей, в противном случае это может повредить электрическую систему или вызвать возгорание.
- Не заменяйте предохранители металлическими листами, скрепками или подобными устройствами. Использование заменителя предохранителя или предохранителя с неправильным номиналом может повредить электрическую систему или вызвать пожар.

Предупреждение

- Запрещается ремонтировать предохранитель и продолжать его использование. Использование неподходящих или отремонтированных предохранителей или цепей без предохранителей может привести к пожару и серьезным ожогам.

Отсек двигателя

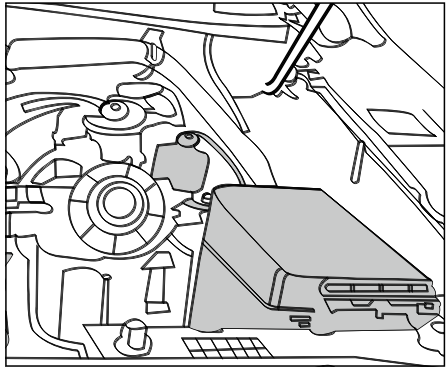

Салон автомобиля

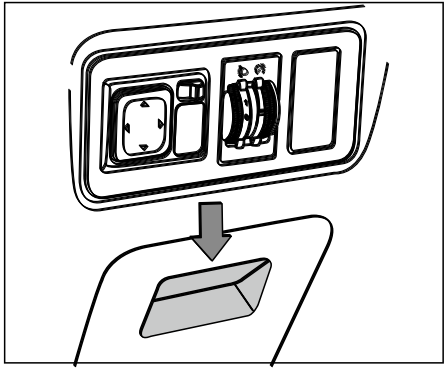

Этапы замены предохранителя:

1. Выключите все электрические приборы.
2. Убедитесь, что замок зажигания находится в положении «LOCK».
3. Снимите крышку блока предохранителей.
4. Поврежденный предохранитель можно распознать по признаку перегорания.

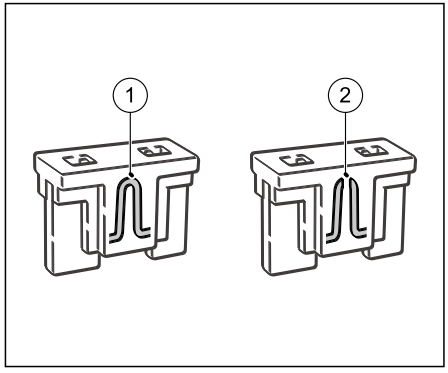

① Нормальный предохранитель
② Перегоревший предохранитель

5. Снимите предохранитель с помощью съемника для предохранителей. Съемник предохранителей находится в крышке блока предохранителей моторного отсека.

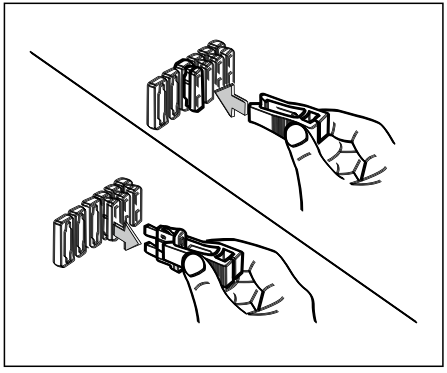

6. Замените на новый предохранитель.

Замена ламп фар

Необходимо регулярно проверять рабочее состояние внешних фар. Поврежденные лампы накаливания уменьшат видимость автомобиля и уменьшат возможность отправки предупреждающих сигналов другим водителям, что серьезно скажется на безопасности вождения. Замена лампы накаливания требует определенных профессиональных знаний. Неправильная замена колбы лампы может привести к несчастным случаям и даже серьезным травмам. Для замены лампы настоятельно рекомендуется обратиться в официальный сервисный центр JAC. Если необходимо заменить лампу путем снятия других частей вокруг нее или заменить негалогенные лампы, это должно быть выполнено в официальном сервисном центре JAC.

Предупреждение

- Перед заменой лампочки фары включите стояночный тормоз, переключите замок зажигания в положение «OFF» или «LOCK» и выключите фары, тем самым давая ей остыть.
- Замените перегоревшую лампу на новую с такой же номинальной мощностью, иначе это приведет к повреждению предохранителя или электрической цепи.
- Галогеновый газ под высоким давлением заключен внутри галогенной лампы. Если стеклянная крышка поцарапана или лампочка фары упадет, она лопнет.
- При извлечении лампы касайтесь только патрона лампы и не касайтесь стекла. Прикосновение к стеклу может серьезно повлиять на срок службы лампы и ее характеристики.

Предупреждение

- Во время замены всех ламп необходимо сначала отключить отрицательную клемму аккумулятора, чтобы не повредить лампы и жгут проводов внутри автомобиля.
- Если у вас нет профессиональных инструментов, лампы с необходимой мощностью и соответствующих навыков работы, настоятельно рекомендуется обратиться в официальном сервисном центре JAC для замены лампы.

Колёса

Ступицы колес и колеса следует очищать одновременно во время регулярной мойки автомобиля, чтобы предотвратить скопление на них мелких абразивных частиц, грязи или рассыпанной соли. Стойкие тормозные абразивы можно удалить с помощью промышленных пылесосов.
Поврежденную защитную краску необходимо восстановить до появления ржавчины.
Для снежных и ледовых дорог рекомендуются указанные зимние шины. Для стабильного вождения установите на все четыре колеса шины одинакового размера и рисунка.
Зимние шины с износом более 50% больше не могут использоваться как зимние шины. Если зимние шины не соответствуют требованиям, их нельзя использовать.
Срок службы шин зависит от нескольких факторов, таких как давление в шинах, стиль вождения и баланс колес.

Давление в шинах

Таблица давления в шинах

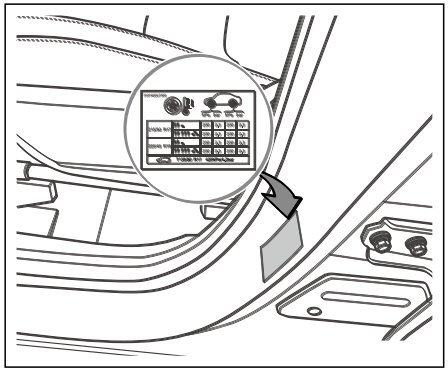

Таблица с давлением в шинах прикреплена к двери водителя, и на ней можно увидеть размер шин и давление в шинах.
Рекомендуемое давление в холодном состоянии, указанное на этой этикетке, представляет собой минимальное давление в шинах, необходимое для поддержки максимальной грузоподъемности автомобиля.

Давление в шинах

Предупреждение

- Шины с высоким или низким давлением в шинах могут внезапно потерять давление или даже лопнуть во время движения, что очень легко может стать причиной серьезных травм.
- Из-за недостаточного внутреннего давления шины легко перегреваются, что приводит к шелушению протектора и даже к разрыву.
- Когда автомобиль перегружен на высокой скорости, шины легко перегреваются, и могут быть внезапно повреждены (включая проколы шин и отслаивание протектора), что приведет к потере контроля над автомобилем.
- Если давление в шинах слишком высокое или слишком низкое, это приведет к преждевременному износу шин и ухудшит управляемость автомобиля.
- Регулярно проверяйте давление в шинах, не реже одного раза в месяц, особенно перед длительной поездкой.
- Обязательно отрегулируйте давление во всех шинах в соответствии с нагрузкой на автомобиль.
- Не снижайте давление, пока шины горячие.

Предупреждение

Давление воздуха зимой должно быть примерно на 20 кПа выше, чем летом.
Давление в шинах следует проверять не реже одного раза в месяц и проверять перед каждой поездкой на дальние расстояния. Не забудьте при этом запасное колесо.
Давление в запасной шине должно соответствовать максимальному давлению в шине, установленному автомобилем.
При проверке давления в шине должна быть холодная шина. Не снижайте высокое давление в шине, вызванное повышением температуры шины.
Если нагрузка на автомобиль сильно

меняется, следует соответствующим образом отрегулировать давление в шинах. Слишком низкое или слишком высокое давление в шинах сократит срок их службы и повлияет на ходовые качества автомобиля.
Слишком низкое давление в шинах увеличивает расход топлива, тем самым увеличивая ненужное загрязнение окружающей среды. Давление во всех шинах следует проверять, когда шины полностью остынут. Регулировку следует производить в соответствии со стандартом давления, указанным на этикетке давления в шинах.
После регулировки проверьте, нет ли повреждений или утечки воздуха.

Примечание

- Всегда поддерживайте правильное давление в шинах. Если давление в шинах снижено на 50 кПа, расход топлива увеличивается на 5%. Низкое давление в шинах увеличивает сопротивление качению, что увеличивает износ шин и ухудшает ходовые качества.

Типы шин

Всесезонные шины

Наша компания оснащает некоторые модели всесезонными универсальными шинами, которые можно использовать круглый год без ущерба для ходовых качеств, в том числе при езде по заснеженным и обледенелым дорогам. Всесезонная шина имеет надписи M + S, M / S, MS, M&S или ALL SEASON на боковине шины.

Летние шины

JAC устанавливает летние шины для некоторых моделей, чтобы обеспечить превосходные характеристики на сухих дорогах. Характеристики летних шин значительно ухудшаются на заснеженной и обледенелой дороге. На стенке летних шин нет надписей M + S, M / S, MS, M&S или ALLSEASON.
Если вы планируете ездить по снегу или льду, мы рекомендуем установить зимние шины или всесезонные шины на все четыре колеса.

Зимние шины

Заменяемые зимние шины должны быть такого же размера и грузоподъемности, что и оригинальные шины. В противном случае это отрицательно скажется на характеристиках безопасности и управляемости автомобиля.
Для увеличения сцепления на льду используйте шину с шипами. Однако в некоторых регионах они запрещены. Поэтому перед установкой шин с шипами следует ознакомиться с соответствующими местными законами. На мокрой или сухой дороге шина без шипов может иметь лучшие характеристики скольжения и тяги, чем шина с шипами.

Цепь противоскольжения

Использование цепей противоскольжения может быть запрещено в зависимости от местоположения. Перед установкой цепей для шин ознакомьтесь с местными законами.

Устанавливая цепи противоскольжения, убедитесь, что они соответствуют размеру шин вашего автомобиля и установлены в соответствии с рекомендациями производителя цепи. При использовании цепей противоскольжения старайтесь избегать полной нагрузки. Кроме того, двигайтесь на небольшой скорости. В противном случае ваш автомобиль может быть поврежден, что может отрицательно повлиять на управляемость и производительность автомобиля.

Предупреждение

- Цепь противоскольжения может быть установлена только на ведущее колесо автомобиля.
- После установки цепи противоскольжения скорость движения не должна превышать 40 км/ч и соответствовать требованиям к максимальной скорости, рекомендованным производителем цепи.
- Установка цепи противоскольжения может отрицательно сказаться на управлении автомобилем. По возможности следует избегать аварийного ускорения, рулевого управления и торможения, в противном случае могут возникнуть аварии.
- Если во время движения вы слышите удары цепи по кузову или шасси, как можно скорее остановите автомобиль для проверки.

Предупреждение

- На дороге без снега демонтируйте цепь противоскольжения как можно скорее, иначе это не только скажется на ходовых качествах, но и серьезно повредит шины.
- Не устанавливайте цепь противоскольжения на запасные колеса.

Перестановка шин

Перестановка шин требуется каждые 8000-13000 км. Если обнаруживается, что шина чрезмерно изношена, ее следует заменить раньше и проверить регулировку колес.
Проверяйте динамическую балансировку шины при смене положения.
При перестановке шины следует проверить, не изношена ли шина чрезмерно и не повреждены ли шина и колесо.Чрезмерный износ обычно вызван неправильным давлением в шинах, неправильным расположением шин, плохим динамическим балансом колес, экстренным торможением или аварийным поворотом. Проверьте протектор или сторону шины на наличие неровностей и замените шину, если обнаружено что-то из вышеописанного.
Целью регулярной замены шин является обеспечение равномерного износа всех шин автомобиля. Обязательно выполните перестановку в соответствии с правильным режимом перестановки, как показано на рисунке ниже.

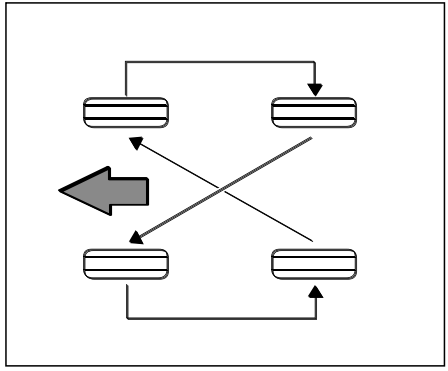

Предупреждение

- После замены колес убедитесь, что все колесные гайки надежно затянуты.
- Обязательно проверьте и отрегулируйте давление в шинах после замены колес.
- Неправильный выбор, установка, техническое обслуживание или ремонт шин влияет на безопасность автомобиля, что приведет к несчастным случаям и травмам. Если у вас есть сомнения, обратитесь в официальный сервисный центр JAC или к производителю шин.

Износ и повреждения шин

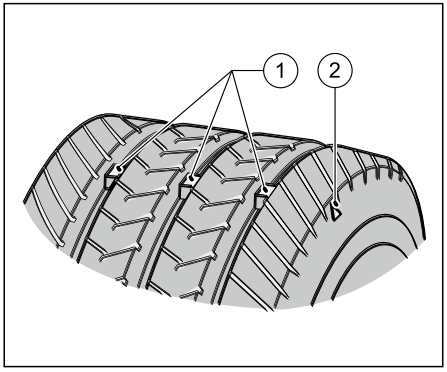

① След износа
② Указатель следа износа

Если протектор изношен до 2 мм, шину необходимо заменить, чтобы предотвратить скольжение и пониженную проходимость.
Когда протектор изнашивается до 2 мм, на шине проявится встроенный индикатор износа протектора или индикатор износа протектора.
Если протектор изнашивается до такой же высоты, что и индикаторы износа протектора, шина изношена и ее

необходимо заменить.
Шины следует периодически проверять на предмет износа, трещин, вздутия или попадания посторонних предметов в протектор.
При обнаружении чрезмерного износа, трещин, выпуклостей или глубоких порезов шину следует заменить.
Шины могут быть повреждены при использовании на бездорожье, поэтому рекомендуется проверять их после использования на бездорожье.
Шину следует заменить при возникновении одного из следующих условий:

1. На шине есть как минимум три признака износа.
2. Открыт корд или ткань шины.
3. Корд и ткань покрышек видны в трещинах протектора или боковин.
4. Шина вздувается или расслаивается.
5. Шина проколота, поцарапана или повреждена в степени, которую трудно исправить.
6. Шине исполнилось 6 или более лет с даты изготовления.

Предупреждение

- Шины изнашиваются со временем, и шины (включая запасные шины) необходимо заменять через шесть лет, независимо от износа протектора.

Замена колёс и шин

Официальный сервисный центр JAC предоставит одобренную компанией информацию о шинах, а также широкий ассортимент шин и колесных дисков.
В целях безопасности шины следует заменять парами, а не по отдельности.
Все четыре колеса могут быть оснащены только одной маркой. Если размер запасного колеса отличается от размера шины, используемой в автомобиле, его можно использовать только в течение короткого времени в случае неисправности и осторожно двигаться на низкой скорости. При замене шины используйте ту же конструкцию, что и изначально.

Предупреждение

- Не устанавливайте деформированные колеса или шины, даже если они были отремонтированы. Такие колеса или шины могут вызвать повреждение конструкции и выйти

Предупреждение

из строя в самый неподходящий момент.

- Новые шины необходимо обкатать, чтобы добиться оптимального сцепления. Первые 500 км проезжайте осторожно и плавно.
- Использование неподходящих колес, колесных болтов или колесных гаек может быть опасным. Это влияет на характеристики торможения и управляемости автомобиля, вызывая сдувание шины и приводя к потере контроля над автомобилем. Это может привести к несчастному случаю и травмировать вас или окружающих. Поэтому обязательно используйте правильное колесо, колесный болт и колесную гайку.

Регулировка и балансировка колес

При движении по ровной дороге необходимо регулировать колеса, если автомобиль постоянно наклоняется в сторону или если вы чувствуете неравномерный или ненормальный износ шин. Балансировка колес необходима, если есть вибрация руля или сиденья на нормальной скорости.

Расположение колес	Угол схождения колес	1±2 мм
	Угол развала	0.5°±0.5°
	Угол развала колес	12°±0.75°
	Угол отклонения оси колеса по вертикали	3°±0.75°

Технические параметры

9

Идентификация автомобиля **236**
Паспортная табличка автомобиля 236
Идентификационный номер транспортного средства (VIN) 236
Где найти VIN 236
Паспортная табличка двигателя 237
Окошко на стекле 238
Параметры автомобиля **239**

Идентификация автомобиля

Паспортная табличка автомобиля

Как показано на рисунке, паспортная табличка автомобиля расположена под столбцом B и содержит следующую информацию: марка, идентификационный номер автомобиля, модель автомомбиля, рабочий объем двигателя, модель двигателя, максимальная полезная мощность, полная масса автомобиля, грузоподъемность, заводской номер и дата производства.

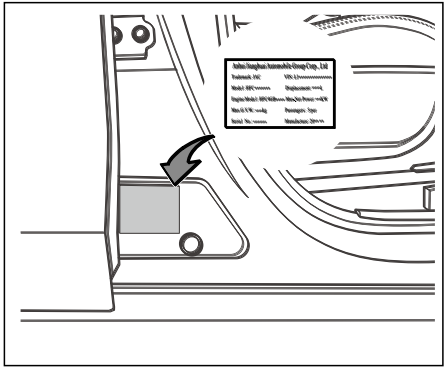

Идентификационный номер транспортного средства (VIN)

Идентификационный номер транспортного средства (VIN) - это уникальный набор из 17 букв или цифр, используемый на автомобиле для идентификации производителя, трансмиссии, номера шасси и другой информации о характеристиках.

Где найти VIN

На автомобиле имеется несколько идентификационных номеров, среди которых обычно используются следующие:

1. На пластине приборной панели в левом нижнем углу лобового стекла, его видно через лобовое стекло.

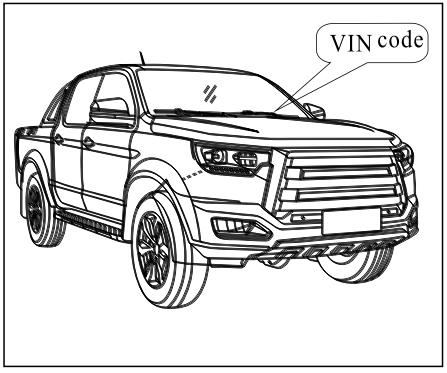

2. Под сиденьем переднего пассажира, видно после сложения коврика.

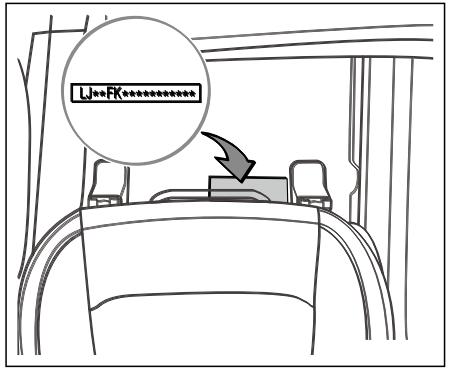

3. Расположен в бардачке, виден при открытии.

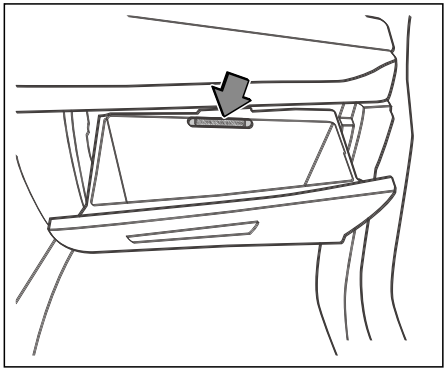

Остальные номера VIN находятся в следующих местах:

4. Внутренняя сторона крышки моторного отсека
5. На паспортной табличке в правой колонке B.
6. В нижней части левой колонки B.
7. Экран многофункционального дисплея (нажмите «Системные настройки → Об mавтомобиле», будет показан VIN).

Паспортная табличка двигателя

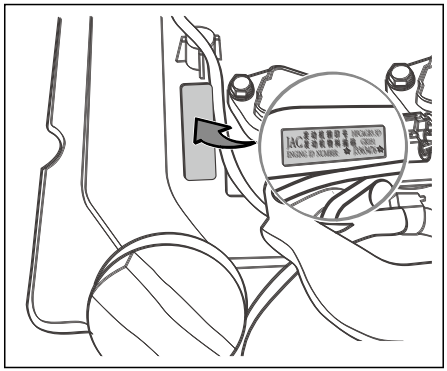

Паспортная табличка двигателя находится на обратной стороне капота.

Окошко на стекле

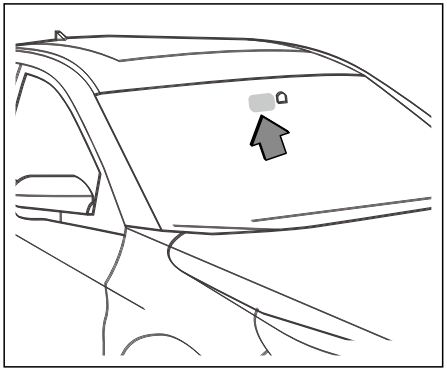

Как показано на рисунке, окошко на стекле автомобиля расположено по центру по горизонтали переднего лобового стекла и вверху по вертикали.

Параметры автомобиля

Параметры		Дизельный двигатель		Бензиновый двигатель	
Измерения	Габаритные размеры (Д × Ш × В) (мм)	5325*1880*1830			
	Размер задней части кузова (внутренний)	1520*1520*470			
	Колесная база (мм)	3090			
	Протектор (передний / задний) FT / RT (мм)	1540/1540			
	Полная масса тр. средства (кг)	2755	2870	2840	2725
	Снаряженная масса (кг)	1855	1970	1940	1825
	Грузоподъёмность (кг)	900			
	Пассажировместимость	2+3			
	Мин. дорожный просвет (мм)	220			
	Расход топлива/несущая радиочастота (мм)	950/1285			

Параметры		Дизельный двигатель					Бензиновый двигатель
	Макс. преодолеваемый подъем (%)	30					
	Мин. радиус поворота (м)	6.2					
	Угол проходимости/ въезда	30.9/23.3					
Производительность	Режим вождения	4×2		4×4			4×2
	Модель двигателя	HFC4DB 2-1D1	HFC4DB 2-1B	HFC4DB 2-1D1	HFC4DB 2-1C	HFC4DB 2-1B	4K22D4T
	Тип двигателя	Аккумуляторная топливная система+EGR +DOC+DPF	Аккумуляторная топливная система	Аккумуляторная топливная система+EGR +DOC+DPF	Аккумуляторная топливная система+EGR +DOC	Аккумуляторная топливная система	четырёхцилиндровый, внутренний охладитель с турбонаддувом, бензиновый
	Рабочий объем (куб. см)	1999					2378
	Максимальная мощность (кВт /об/мин)	102/3600					155/5200
	Максимальный крутящий момент (Нм/об /мин)	320/1600~2600					320/2000 ～ 4000
	Выбросы	Евро V	Евро III	Евро V	Евро IV	Евро III	Евро V

Параметры		Дизельный двигатель	Бензиновый двигатель
	Модель трансмиссии	LC6T32	
	Коробка передач	Механическая	
	Передаточное число (R 1 3 5 2 4 6)	4.935 5.441 1.721 1.000 2.839 1.223 0.794	
	Максимальная скорость (км/ч)	150	
	Передаточное число заднего моста	4.1	

Спецификация периодического технического обслуживания

Техническое обслуживание при нормальных условиях эксплуатации:

Описание условных обозначений

• = проверить в случае необходимости, отрегулировать, очистить и заменить

▲ = заменить L = смазать

T = затянуть указанным моментом затяжки (См. указанный пробег в км или срок в мес. — в зависимости от того, что наступит раньше.)

Пробег（км）x 1000	10	20	30	40	50	60	70	80	90	100
Месяцы	6	12	18	24	30	36	42	48	54	60
Масло в двигателе, фильтр масляный	▲	▲	▲	▲	▲	▲	▲	▲	▲	▲
Воздушный фильтр	▲	▲	▲	▲	▲	▲	▲	▲	▲	▲
Топливный фильтр		▲		▲		▲		▲		▲
Топливные магистрали и соединения	●	●	●	●	●	●	●	●	●	●
Топливные форсунки	●	●	●	●	●	●	●	●	●	●
Катушки зажигания				●				●		
Момент зажигания		●		●		●		●		●
Свечи зажигания	●	●	●	●	●	▲	●	●	●	●

Радиатор		●		●		●		●		●
Вентилятор радиатора		●		●		●		●		●
Охлаждающая жидкость	●	●	●	▲	●	●	●	▲	●	●
Магистрали системы охлаждения	●	●	●	●	●	●	●	●	●	●
Магистарали системы отопления	●	●	●	●	●	●	●	●	●	●
Термостат		●		●		●		●		●
Шум двигателя и вибрации	●	●	●	●	●	●	●	●	●	●
Зазор клапанов		●		●		●		●		●
Система вакуума и вентиляции картера, клапан PCV	●	●	●	●	●	▲	●	●	●	●
Уплотнители системы впуска	●	●	●	●	●	●	●	●	●	●
Турбонагнетатель	●	●	●	●	●	●	●	●	●	●
Дроссельная заслонка		●		●		●		●		●
Выпускной коллектор, выхлопная система	●	●	●	●	●	●	●	●	●	●
Ремень ГРМ	▲ каждые 100 000 км									
Ремень приводной	●	●	●	●	●	▲	●	●	●	●
Холостой ход	●	●	●	●	●	●	●	●	●	●
Проверка свободного хода педали сцепления	●	●	●	●	●	●	●	●	●	●
Трансмиссионное масло (LC) M\T		●		▲		●		▲		●

Раздаточная коробка (при наличии)	●	●	●	▲	●	●	●	▲	●	●
Масло в переднем редукторе（Полный привод）	●	●	●	▲	●	●	●	▲	●	●
Масло в заднем редукторе (Полный привод)	●	●	●	▲	●	●	●	▲	●	●
Сапун переднего и заднего моста		●		●		●		●		●
Проверка люфта рулевого колеса	●	●	●	●	●	●	●	●	●	●
Масло гидроусилителя руля		●		▲		●		▲		●
Болт ограничения положения рулевого колеса	●	●	●	●	●	●	●	●	●	●
Утечки жидкости из системы рулевого управления	●	●	●	●	●	●	●	●	●	●
Ослабление резьбовых соединений и возможные повреждения системы рулевого управления	●	●	●	●	●	●	●	●	●	●
Работоспособность и герметичность рулевого механизма, и момент затяжки фиксирующего болта	●	●	●	●	●	●	●	●	●	●
Износ крестовин, скользящей вилки, шлицевых соединений		●		●		●		●		●
Пыльник карданного вала		●		●		●		●		●
Люфт подшипников карданного вала и связанных с ним компонентов		●		●		●		●		●
Ослабление соединения кронштейна подвесного подшипника и связанных с ним компонентов		T		T		T		T		T
Свободный ход педали тормоза и функциональность педали	●	●	●	●	●	●	●	●	●	●

Тормозная жидкость		●		▲		●		▲		●
Толщина передних/задних тормозных дисков (барабанов)	●	●	●	●	●	●	●	●	●	●
Утечки тормозной жидкости	●	●	●	●	●	●	●	●	●	●
Износ тормозных колодок	●	●	●	●	●	●	●	●	●	●
Визуальный осмотр повреждений патрубков и шлангов, преждевременный износ, ослабление соединений	●	●	●	●	●	●	●	●	●	●
Трос стояночного тормоза	●	●	●	●	●	●	●	●	●	●
Функциональность стояночного тормоза	●	●	●	●	●	●	●	●	●	●
Люфт ручки стояночного тормоза	●	●	●	●	●	●	●	●	●	●
Барабан стояночного тормоза		●		●		●		●		●
Рессоры листовые	●	●	●	●	●	●	●	●	●	●
Повреждение и ослабление деталей крепежа	●	●	●	●	●	●	●	●	●	●
Амортизаторы		Т		Т		Т		Т		Т
Утечки жикости амортизаторов		●		●		●		●		●
Передние и задние U-образные болты	Т	Т	Т	Т	Т	Т	Т	Т	Т	Т
Шины (давление и износ)	●	●	●	●	●	●	●	●	●	●
Диски колесные	●	●	●	●	●	●	●	●	●	●
Углы установки колес				●				●		
Перестановка колес		▲		▲		▲		▲		▲

Болты крепления колес	T	T	T	T	T	T	T	T	T	T
Клеммы АКБ	●	●	●	●	●	●	●	●	●	●
Свет/Звуковой сигнал/Стеклочистители и т.д.	●	●	●	●	●	●	●	●	●	●
Фильтр кондиционера	▲	▲	▲	▲	▲	▲	▲	▲	▲	▲
Рулевые тяги (при наличии тавотниц)	L	L	L	L	L	L	L	L	L	L
Шаровые опоры (при наличии тавотниц)	L	L	L	L	L	L	L	L	L	L
Палец листовой рессоры (при наличии тавотниц)	L	L	L	L	L	L	L	L	L	L
Подшипники ступиц (при наличии тавотниц)	L	L	L	L	L	L	L	L	L	L
Крестовины кардана (при наличии тавотниц)	L	L	L	L	L	L	L	L	L	L
Подвесной подшипник карданного вала (при наличии тавотниц)	L	L	L	L	L	L	L	L	L	L
Вилка скольжения карданного вала (при наличии тавотниц)	L	L	L	L	L	L	L	L	L	L

Техническое обслуживание при суровых условиях эксплуатации:

Описание условных обозначений

• = проверить в случае необходимости, отрегулировать, очистить и заменить

▲ = заменить L = смазать

T = затянуть указанным моментом затяжки (См. указанный пробег в км или срок в мес. — в зависимости от того, что наступит раньше.)

Пробег（км）x 1000	5	10	15	20	25	30	35	40	45	50	55	60
Месяцы	3	6	9	12	15	18	21	24	27	30	33	36
Масло в двигателе, фильтр масляный	▲	▲	▲	▲	▲	▲	▲	▲	▲	▲	▲	▲
Воздушный фильтр	▲	▲	▲	▲	▲	▲	▲	▲	▲	▲	▲	▲
Топливный фильтр		▲		▲		▲		▲		▲		▲
Топливные магистрали и соединения	●	●	●	●	●	●	●	●	●	●	●	●
Топливные форсунки	●	●	●	●	●	●	●	●	●	●	●	●
Катушки зажигания				●				●				
Момент зажигания		●		●		●		●		●	●	●
Свечи зажигания	●	●	●	●	●	●	●	●	●	▲		●
Радиатор		●		●		●		●		●	●	●
Вентилятор радиатора		●		●		●		●		●		●
Охлаждающая жидкость	●	●	●	●	●	●	●	▲	●	●	●	●

Магистрали системы охлаждения	●	●	●	●	●	●	●	●	●	●	●	●
Магистарали системы отопления	●	●	●	●	●	●	●	●	●	●	●	●
Термостат		●		●		●		●		●		●
Шум двигателя и вибрации	●	●	●	●	●	●	●	●	●	●	●	●
Зазор клапанов		●		●		●		●		●	●	●
Система вакуума и вентиляции картера, клапан PCV	●	●	●	●	●	●	●	●	●	▲		●
Уплотнители системы впуска	●	●	●	●	●	●	●	●	●	●	●	●
Турбонагнетатель	●	●	●	●	●	●	●	●	●	●	●	●
Дроссельная заслонка		●		●		●		●		●	●	●
Выпускной коллектор, выхлопная система	●	●	●	●	●	●	●	●	●	●	●	●
Ремень ГРМ	▲ каждые 100 000 км											
Ремень приводной	●	●	●	●	●	●	●	●	●	▲	▲	▲
Холостой ход	●	●	●	●	●	●	●	●	●	●	●	●
Проверка свободного хода педали сцепления	●	●	●	●	●	●	●	●	●	●	●	●
Трансмиссионное масло (LC) M\T		●		▲		●		▲		●		▲
Раздаточная коробка (при наличии)	●	●	●	▲	●	●	●	▲	●	●	●	▲
Масло в переднем редукторе（Полный привод）	●	●	●	▲	●	●	●	▲	●	●	●	▲
Масло в заднем редукторе (Полный привод）	●	●	●	●	●	●	●	▲	●	●	●	●
Сапун переднего и заднего моста		●		●		●		●		●		●

Проверка люфта рулевого колеса	●	●	●	●	●	●	●	●	●	●	●	●
Масло гидроусилителя руля		●		▲		●		▲		●		▲
Болт ограничения положения рулевого колеса	●	●	●	●	●	●	●	●	●	●	●	●
Утечки жидкости из системы рулевого управления	●	●	●	●	●	●	●	●	●	●	●	●
Ослабление резьбовых соединений и возможные повреждения системы рулевого управления	●	●	●	●	●	●	●	●	●	●	●	●
Работоспособность и герметичность рулевого механизма, и момент затяжки фиксирующего болта	●	●	●	●	●	●	●	●	●	●	●	●
Износ крестовин, скользящей вилки, шлицевых соединений		●		●		●		●		●		●
Пыльник карданного вала		●		●		●		●		●		●
Люфт подшипников карданного вала и связанных с ним компонентов		●		●		●		●		●		●
Ослабление соединения кронштейна подвесного подшипника и связанных с ним компонентов		Т		Т		Т		Т		Т		Т
Свободный ход педали тормоза и функциональность педали	●	●	●	●	●	●	●	●	●	●	●	●
Тормозная жидкость		●		▲		●		▲		●		▲
Толщина передних/задних тормозных дисков (барабанов)	●	●	●	●	●	●	●	●	●	●	●	●
Утечки тормозной жидкости	●	●	●	●	●	●	●	●	●	●	●	●
Износ тормозных колодок	●	●	●	●	●	●	●	●	●	●	●	●
Визуальный осмотр повреждений патрубков и шлангов, преждевременный износ, ослабление соединений	●	●	●	●	●	●	●	●	●	●	●	●

Трос стояночного тормоза	●	●	●	●	●	●	●	●	●	●	●	●
Функциональность стояночного тормоза	●	●	●	●	●	●	●	●	●	●	●	●
Люфт ручки стояночного тормоза	●	●	●	●	●	●	●	●	●	●	●	●
Барабан стояночного тормоза		●		●		●		●		●		●
Рессоры листовые	●	●	●	●	●	●	●	●	●	●	●	●
Повреждение и ослабление деталей крепежа	●	●	●	●	●	●	●	●	●	●	●	●
Амортизаторы		T		T		T		T		T		T
Утечки жикости амортизаторов		●		●		●		●		●		●
Передние и задние U-образные болты	T	T	T	T	T	T	T	T	T	T	T	T
Шины (давление и износ)	●	●	●	●	●	●	●	●	●	●	●	●
Диски колесные	●	●	●	●	●	●	●	●	●	●	●	●
Углы установки колес				●				●				●
Перестановка колес				▲				▲				▲
Болты крепления колес	T	T	T	T	T	T	T	T	T	T	T	T
Клеммы АКБ	●	●	●	●	●	●	●	●	●	●	●	●
Свет/Звуковой сигнал/Стеклочистители и т.д.	●	●	●	●	●	●	●	●	●	●	●	●
Фильтр кондиционера	▲	▲	▲	▲	▲	▲	▲	▲	▲	▲	▲	▲
Рулевые тяги (при наличии тавотниц)	L	L	L	L	L	L	L	L	L	L	L	L
Шаровые опоры (при наличии тавотниц)	L	L	L	L	L	L	L	L	L	L	L	L
Палец листовой рессоры (при наличии тавотниц)	L	L	L	L	L	L	L	L	L	L	L	L

Подшипники ступиц (при наличии тавотниц)	L	L	L	L	L	L	L	L	L	L	L	L
Крестовины кардана (при наличии тавотниц)	L	L	L	L	L	L	L	L	L	L	L	L
Подвесной подшипник карданного вала (при наличии тавотниц)	L	L	L	L	L	L	L	L	L	L	L	L
Вилка скольжения карданного вала (при наличии тавотниц)	L	L	L	L	L	L	L	L	L	L	L	L

JAC ведет непрерывную работу над усовершенствованием конструкции и оптимизацией сборочного процесса. По этой причине, могут иметь место некоторые расхождения между Вашим автомобилям и фотографиями или текстом в данном руководстве. Вся информация в данном руководстве является актуальной на момент создания документа. Производитель оставляет за собой право вносить любые изменения, необходимые для усовершенствования, улучшения характеристик и повышения надежности продуктов. Мы делаем все возможное для повышения уровня предоставляемой технической поддержки. Поэтому настоятельно рекомендуем Вам строго следовать указаниям, приведенным в данном руководстве. Таким образом, Ваш автомобиль, безусловно, будет дарить Вам незабываемые эмоции. Указания, содержащиеся в данном руководстве, помогут Вам использовать возможности автомобиля в полной мере, с точки зрения производительности и срока эксплуатации. Данное руководство содержит полезную информацию по уходу за Вашим транспортным средством, а также описывает основные операции по техническому обслуживанию. Если Вам потребуется любая помощь или возникнут предложения/пожелания, вы всегда можете связаться с нашим авторизованным дилером и/или сервисным центром.